Ersatzteilliste

D9 2500/3000/3500/4000 Super/Special

CE

MH665

Printed in Germany
18.04.15

Notizen:

Nr.	Bezeichnung	Seite
A2	Designfolien	2
A3	Designfolien	4
A4	Designfolien	6
A6	Sicherheitsfolien	8
A7	Funktionsfolien	10
A10	Griff für Hydraulikschlauch	12
B1	Saatkastendeckel	14
B2	Saatkastenaufsatz	16
B2.1	Beladehilfe	18
B3	Abdrdrehkurbel / Oberlenker / Radabstreifer	20
B4	Ladesteg	22
B4.1	Ladesteg (ab 03.2011)	24
B4.2	Ladesteg (ab Masch.-Nr. D900175700)	26
B4.5	Handlauf	28
B5	Beleuchtung	30
B5.1	Beleuchtung (ab 03.2011)	32
B6	Trichterschiene, Abdrehmulde	34
B7	Schardruckverstellung (hydraulisch / mechanisch)	36
C1	Antrieb	38
C2	Variogetriebe, Kettenschutz	40
C2.1	Variogetriebe, Kettenschutz (ab 11.2011)	42
C3	Säwelle	44
C4	Rührwelle, Füllstandsanzeiger	46
C5	elektrische Saatmengenverstellung	48
C6	hydraulische Saatmengenverstellung	50
D1	Übersicht / RoTec-Schar / Reihenabstand 12 cm	52
D2	Übersicht / RoTec-Schar / Reihenabstand 14,3 cm	54
D3	Übersicht / RoTec-Schar / Reihenabstand 16 cm	56
D4	Übersicht / RoTec-Schar / Reihenabstand 16 cm (ab 11.2012)	58
D5	Übersicht / RoTec-Schar / D9 2500 (ab D900178900)	60
D6	Übersicht / RoTec-Schar / D9 3000 (ab D900178900)	62
D7	Übersicht / RoTec-Schar / D9 3500 (ab D900178900)	64
D8	Übersicht / RoTec-Schar / D9 4000 (ab D900178900)	66
D11	RoTeC-Schar LG (977686)	68
D12	RoTeC-Schar KZ (977698)	70
D13	RoTeC-Schar LG 50 LI (977624)	72
D14	RoTeC-Schar 2.A.LI (977700)	74
D14.1	RoTeC-Schar 2.A.LI (201303)	76
D15	RoTeC-Schar 1.A. (977693)	78
D16	RoTeC-Schar LG 50 RE (977618)	80
D17	RoTeC-Schar 2.A.RE (977695)	82
D17.1	RoTeC-Schar 2.A.RE. (201302)	84
D18	RoTeC-Schar LG 70 LI (977692)	86
D19	RoTeC-Schar LG 70 RE (977691)	88
D20	RoTeC-Schar 4.A.LI (977696)	90

Hpt.Grp.-Index 2 AMAZONE-Ersatzteilliste

Nr.	Bezeichnung	Seite
D21	RoTeC-Schar 4.A.RE (977697)	92
DX0.1	Rotec-Schar LG (207571)	94
DX0.2	Rotec-Schar DX KZ (207573)	96
DX0.3	RoTeC-Schar DX 1.A. (207574)	98
DX0.4	RoTeC-Schar DC 2.A.LI (207575)	100
DX0.5	RoTeC-Schar 2.A.RE (207576)	102
DX0.6	RoTeC-Schar LG 70 LI (207577)	104
DX0.7	RoTeC-Schar LG 70 RE (207578)	106
DX0.8	RoTeC-Schar 4.A.LI (207579)	108
DX0.9	RoTeC-Schar 4.A.RE (207580)	110
DX0.10	RoTeC-Schar LG 50 RE (207583)	112
DX0.11	RoTeC-Schar LG 50 LI (207584)	114
D23	Tiefenbegrenzungsscheiben	116
D24	Flachsäscheiben 228	118
D26	Abstreifer Roll/RoTeC-Schar	120
D27	Übersicht / WS / Reihenabstand 12 cm	122
D28	Übersicht / WS / Reihenabstand 16 cm	124
D28.1	Übersicht / WS / Reihenabstand 16 cm (ab 08.2011)	126
D33	Übersicht / WS / Reihenabstand 14 cm (ab 08.2011)	128
D34	Übersicht / WS / Reihenabstand 10 cm	130
D29	WS-Schar, Einzelteile	132
D30	Saatleitung (WS / RoTeC)	134
D31	Bandsaatschuhe	136
D32	Säwelle für Bohnensärad	138
E1	Anbausatz verstellbar für Rollenstriegel (ab 11.2012)	140
E1.1	Anbausatz verstellbar für Rollenstriegel (ab 03.2013)	142
E1.2	Rollenbalkenaufnahme (ab 11.2014)	144
E2	Rollenstriegel 140mm	146
E2.1	Rollenstriegel 138, 140, 143, 147mm (ab 03.2014)	148
E3	Rollenstriegel 160mm	150
E3.1	Rollenstriegel 166mm (ab 03.2013)	152
E3.2	Rollenstriegel 166mm (ab 03.2014)	154
E4	Exaktstriegel - Verstellschiene (Super/Special)	156
E4.1	Anbausatz starr für Exakt/Schleppstriegel (ab 11.2012)	158
E4.2	Anbausatz verstellbar für Exakt/Schleppstriegel (ab 11.2012)	160
E5	Exaktstriegel - Einzelzinken 2,5m	162
E5.1	Exaktstriegel - Einzelzinken 2,5m (ab 02.2012)	164
E6	Exaktstriegel - Einzelzinken 3m	166
E7	Exaktstriegel - Einzelzinken 3,5m	168
E8	Exaktstriegel - Einzelzinken 4m	170
E9	Striegelsätze für Exaktstriegel	172
E10	Striegel - Verkehrssicherungsleiste	174
E11	Schleppstriegel	176
E12	Striegeldruckverstellung hydraulisch	178
F1	Spuranreisser (hydraulisch)	180

Nr.	Bezeichnung	Seite
F2	Hydraulik Spuranreisser	182
F3	Spuranreisser (mechanisch)	184
F4	Schaltautomat für Spuranreisser	186
F5	Spuranreisser / Spurscheibe	188
G1	Fahrgassenschaltung (Schaltkasten)	190
G2	Fahrgassenschaltung (Vorgelegewelle)	192
G3	Fahrgassenmarkiergerät	194
G4	mechanisches Steuerventil	196
G5	Anbausatz Fahrgassenmarkiergerät - Rollenstriegel	198
H1	Spurlockerer gefedert	200
H2	Spurlockerer, gefedert, verstärkt 50/250mm	202
H3	Spurlockerer	204
H3.1	Radspurlockerer	206
H4	Beladehilfe	208
H5	Rapseinsatz, Rührklammer für Gras	210
H6	AMALOG+	212
H7	AMATRON+	214
H8	AMADRILL +	216
H10	Trenneinheit Saatkasten (ab 11.2011)	218

Bild-Index 1 AMAZONE-Ersatzteilliste

A2 Designfolien Seite 2

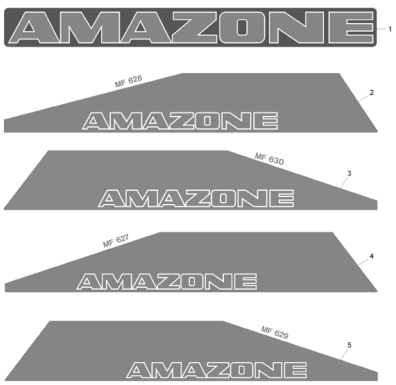

A3 Designfolien Seite 4

A4 Designfolien Seite 6

A6 Sicherheitsfolien Seite 8

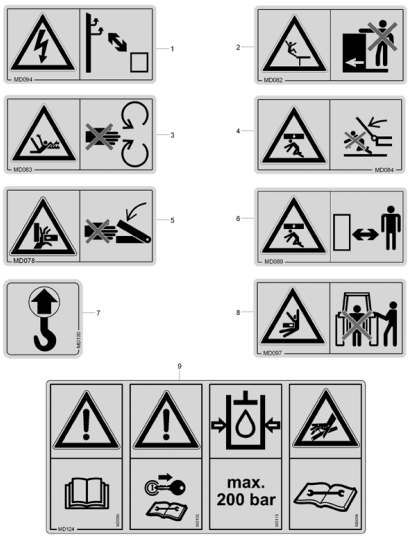

A7 Funktionsfolien Seite 10

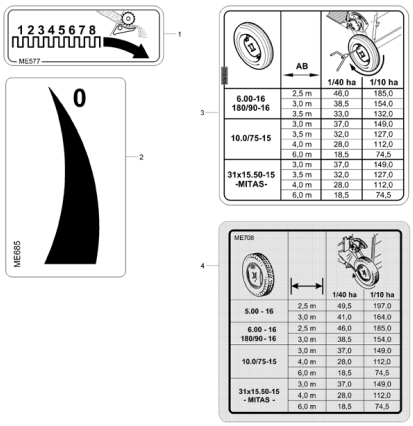

A10 Griff für Hydraulikschlauch Seite 12

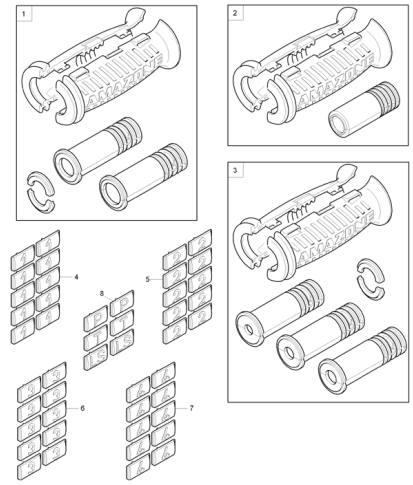

B1 Saatkastendeckel Seite 14

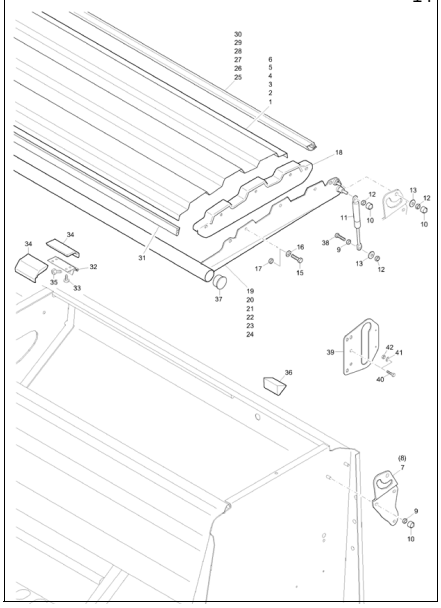

B2 Saatkastenaufsatz Seite 16

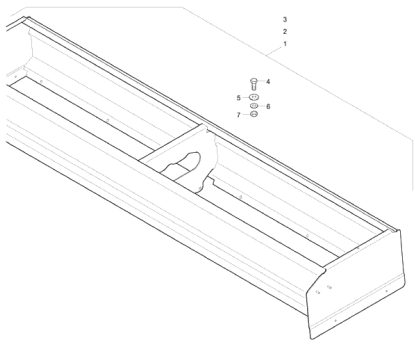

B2.1 Beladehilfe Seite 18

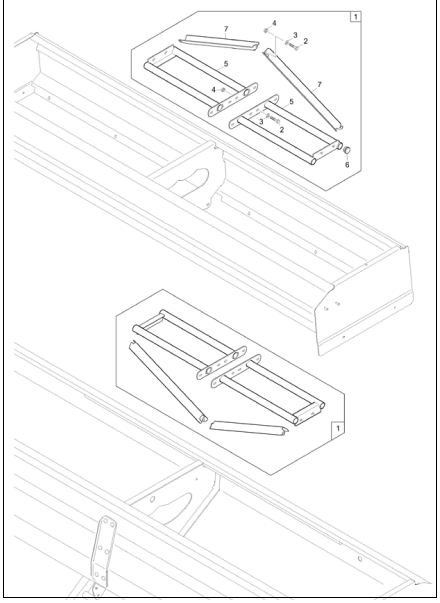

B3 Abdrdrehkurbel / Oberlenker / Radabstreifer Seite 20

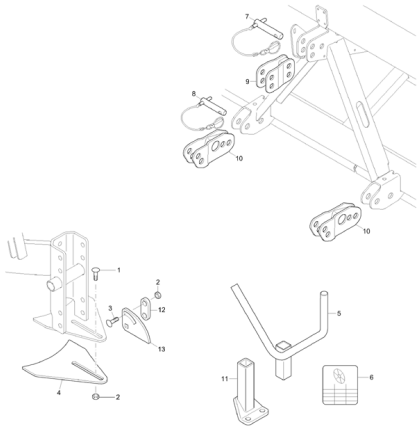

B4 Ladesteg Seite 22

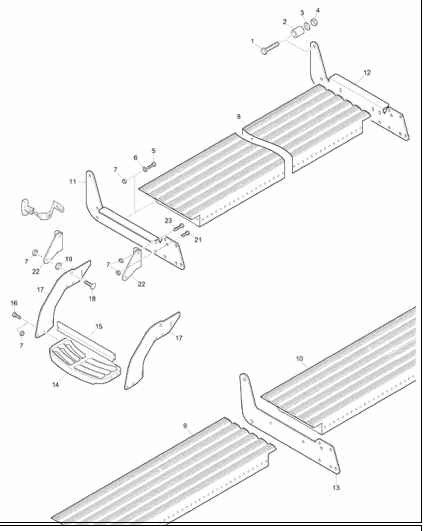

B4.1 Ladesteg (ab 03.2011) Seite 24

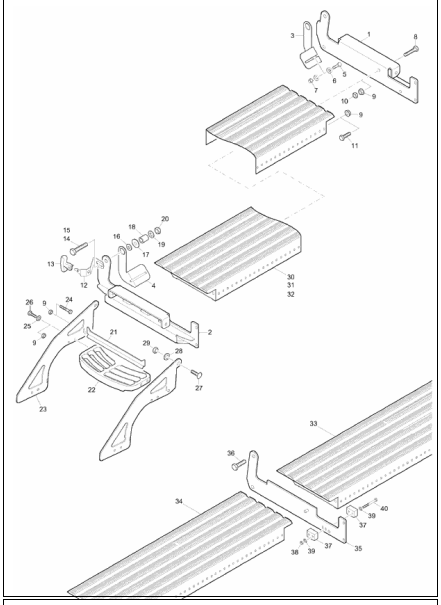

B4.2 Ladesteg (ab Masch.-Nr. D900175700) Seite 26

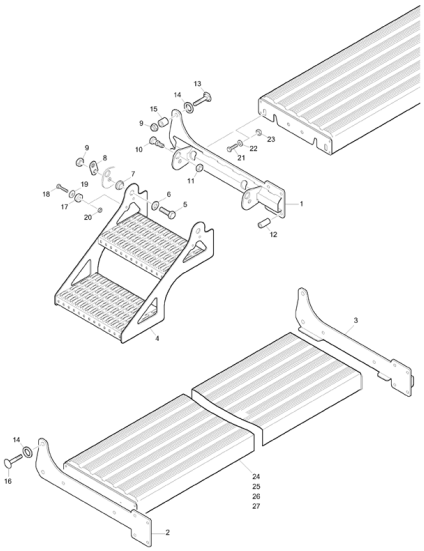

B4.5 Handlauf Seite 28

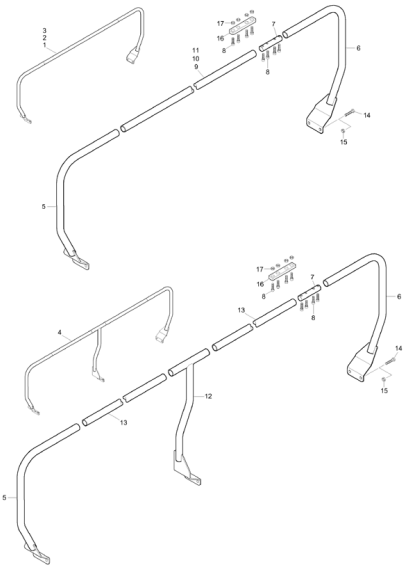

B5 Beleuchtung Seite 30

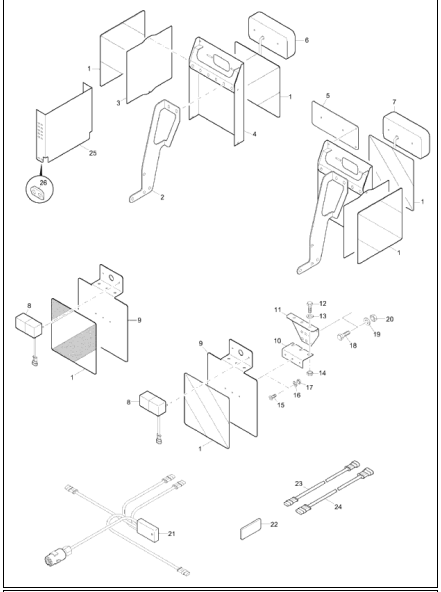

B5.1 Beleuchtung (ab 03.2011) Seite 32

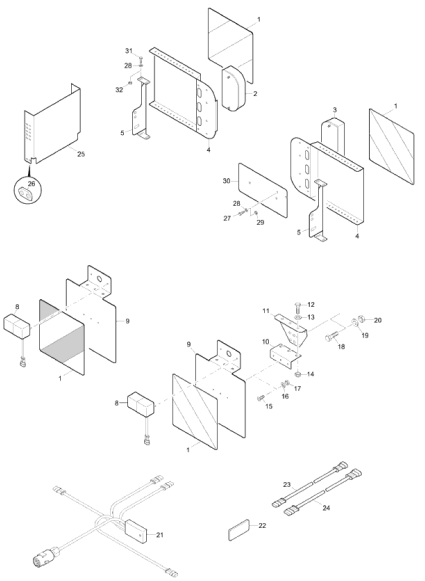

B6 Trichterschiene, Abdrehmulde Seite 34

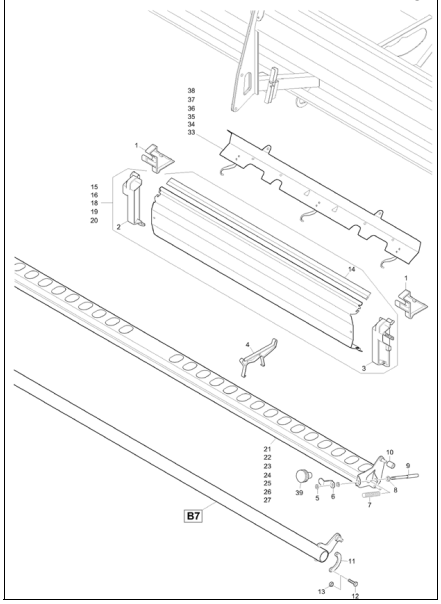

B7 Schardruckverstellung (hydraulisch / mechanisch) Seite 36

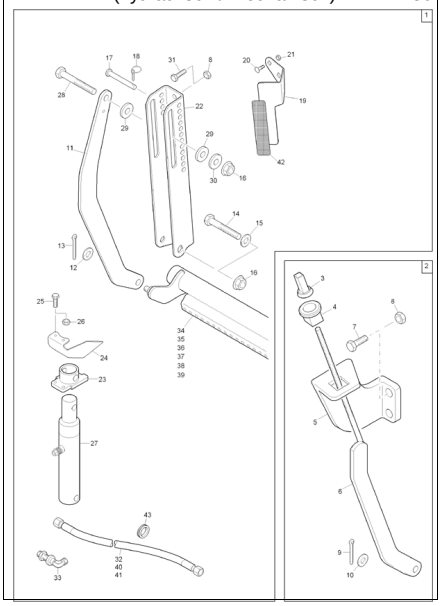

C1 Antrieb Seite 38

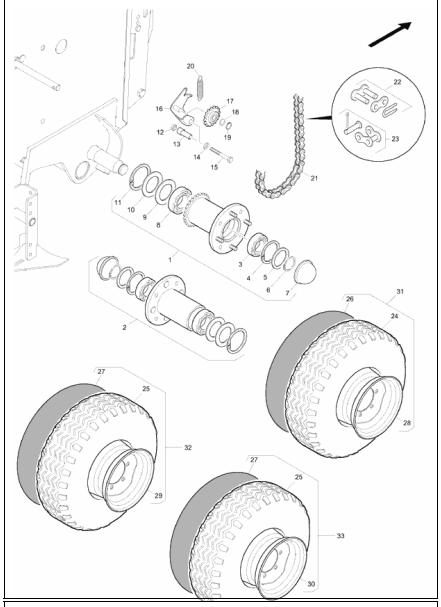

C2 Variogetriebe, Kettenschutz Seite 40

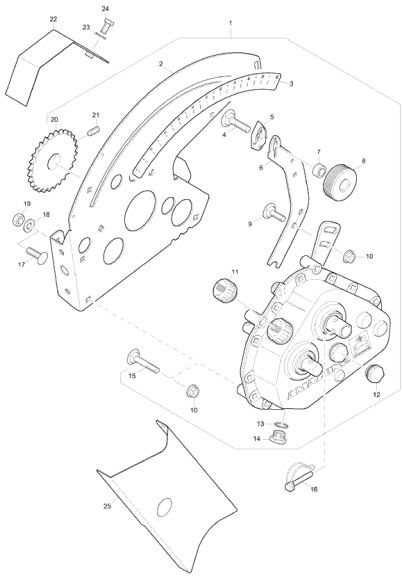

C2.1 Variogetriebe, Kettenschutz (ab 11.2011) Seite 42

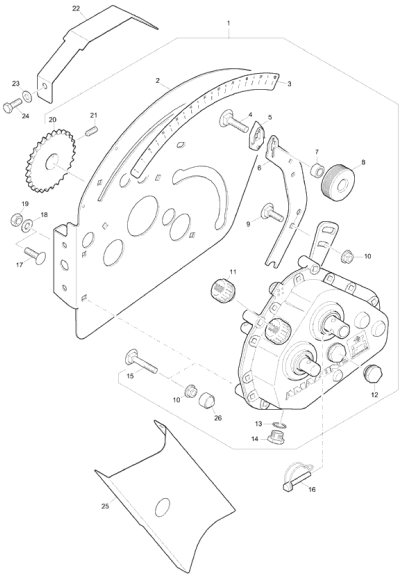

C3 Säwelle Seite 44

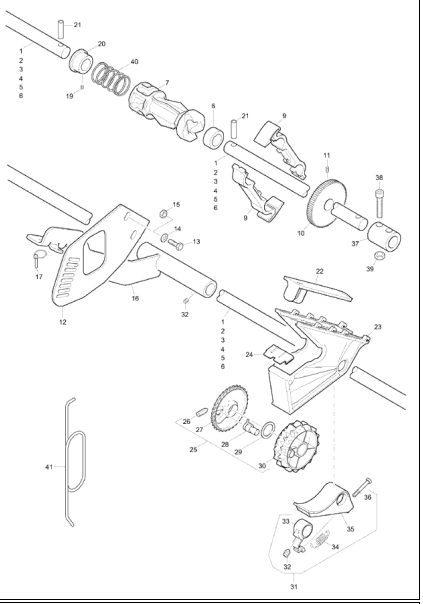

C4 Rührwelle, Füllstandsanzeiger Seite 46

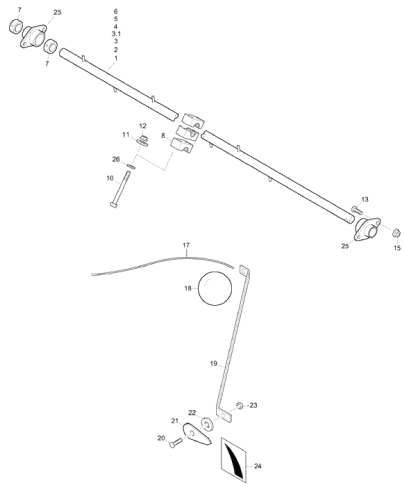

C5 elektrische Saatmengenverstellung Seite 48

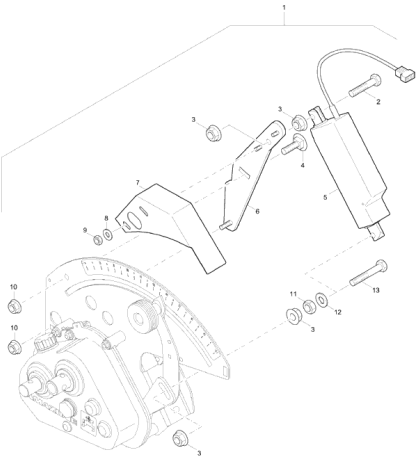

C6 hydraulische Saatmengenverstellung Seite 50

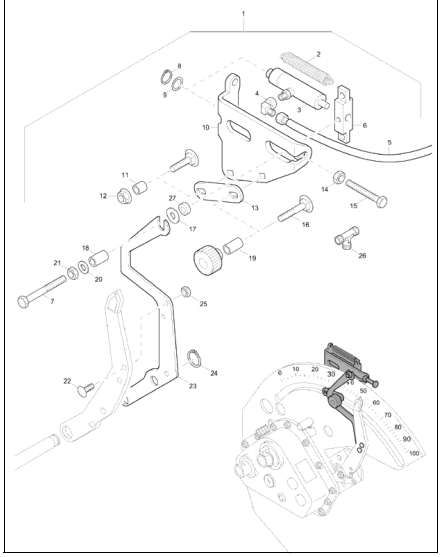

D1 Übersicht / RoTec-Schar / Reihenabstand 12 cm Seite 52

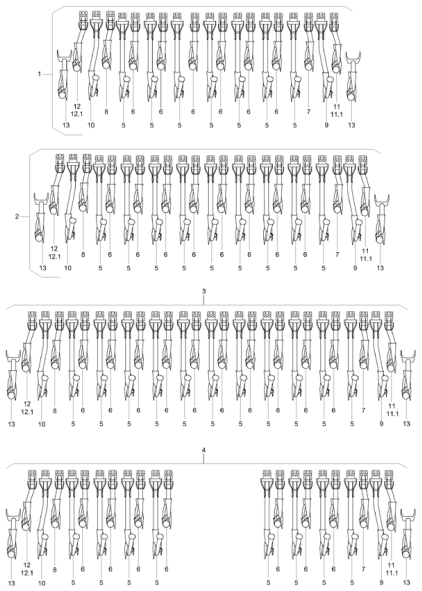

D2 Übersicht / RoTec-Schar / Reihenabstand 14,3 cm Seite 54

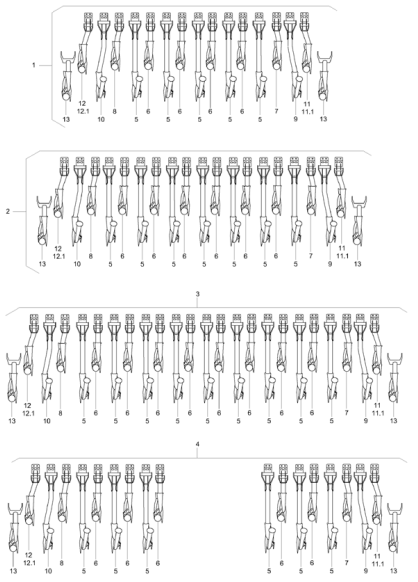

D3 Übersicht / RoTec-Schar / Reihenabstand 16 cm Seite 56

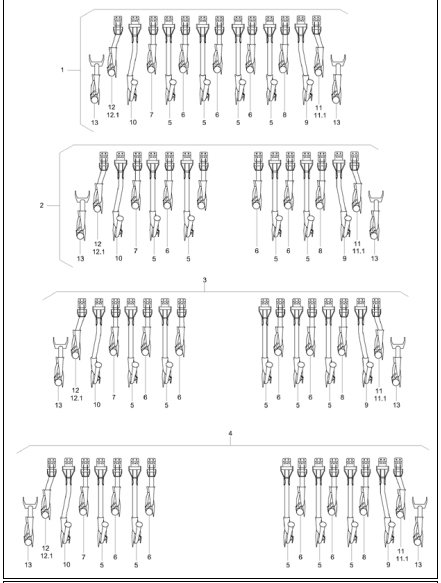

D4 Übersicht / RoTec-Schar / Reihenabstand 16 cm (ab Seite 58

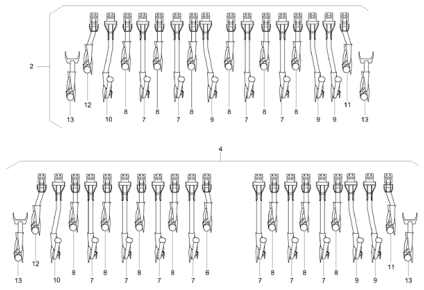

D5 Übersicht / RoTec-Schar / D9 2500 (ab D900178900) Seite 60

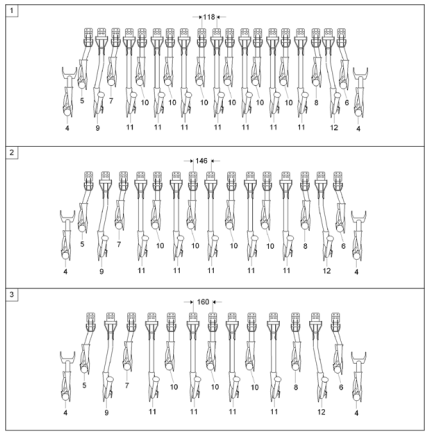

D6 Übersicht / RoTec-Schar / D9 3000 (ab D900178900) Seite 62

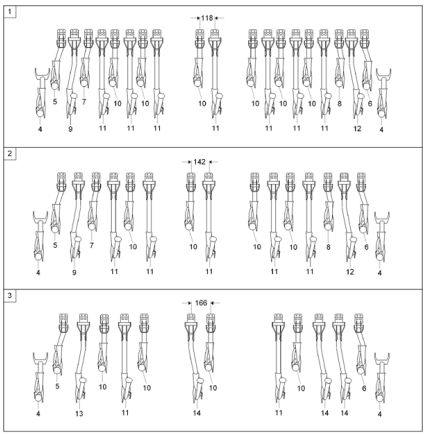

D7 Übersicht / RoTec-Schar / D9 3500 (ab D900178900) Seite 64

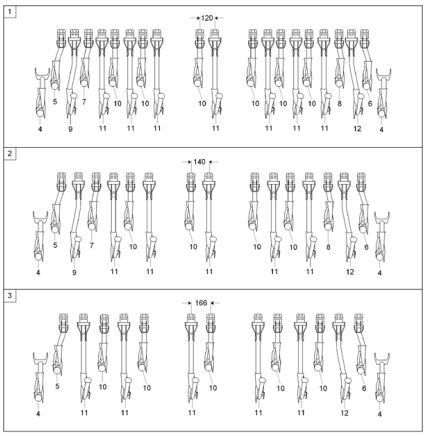

D8 Übersicht / RoTec-Schar / D9 4000 (ab D900178900) Seite 66

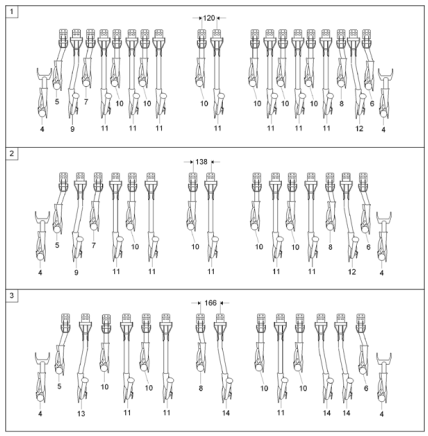

D11 RoTeC-Schar LG (977686) Seite 68

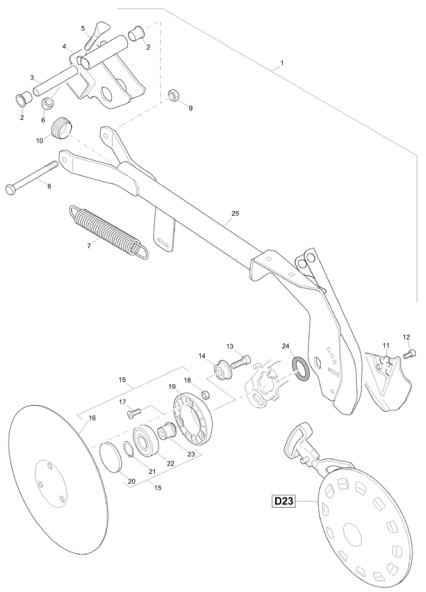

D12 RoTeC-Schar KZ (977698) Seite 70

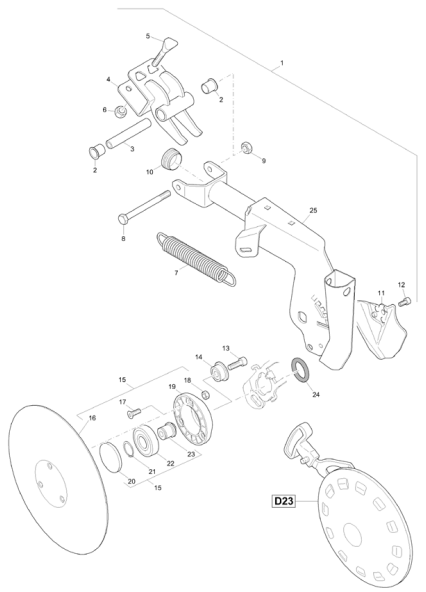

D13 RoTeC-Schar LG 50 LI (977624) Seite 72

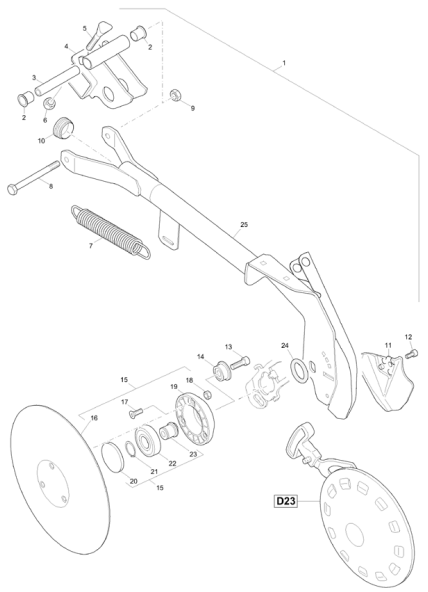

D14 RoTeC-Schar 2.A.LI (977700) Seite 74

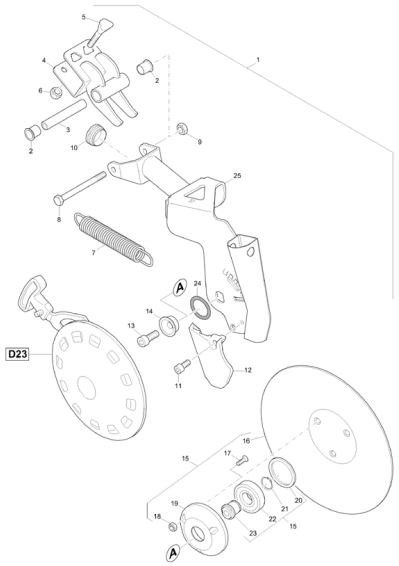

D14.1 RoTeC-Schar 2.A.LI (201303) Seite 76

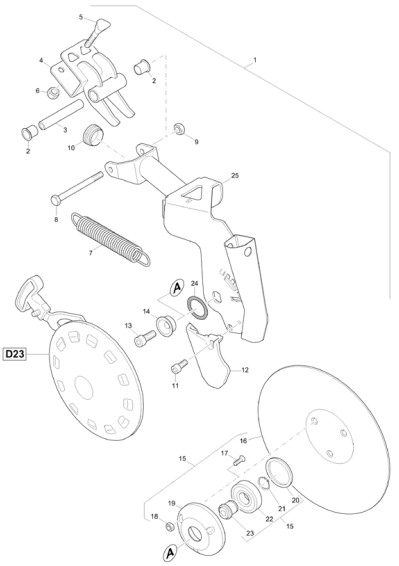

D15 RoTeC-Schar 1.A. (977693) Seite 78

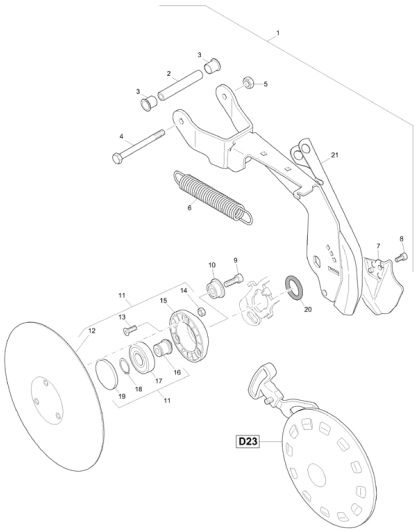

D16 RoTeC-Schar LG 50 RE (977618) Seite 80

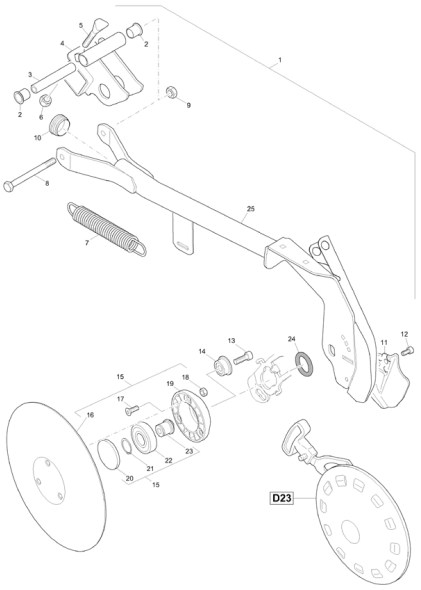

D17 RoTeC-Schar 2.A.RE (977695) Seite 82

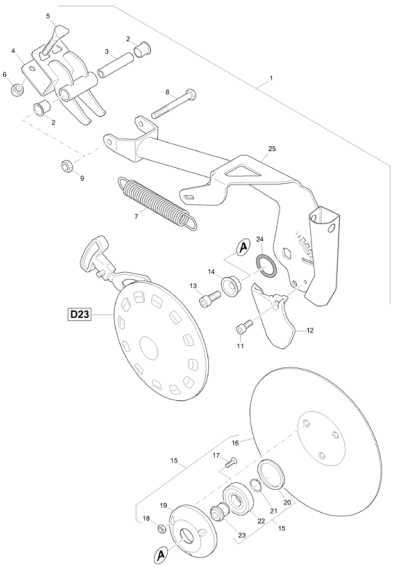

D17.1 RoTeC-Schar 2.A.RE. (201302) Seite 84

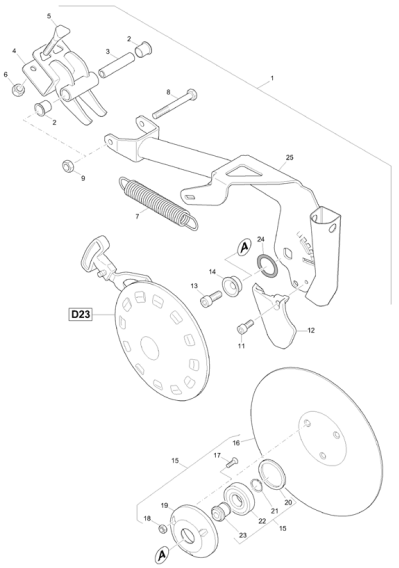

D18 RoTeC-Schar LG 70 LI (977692) Seite 86

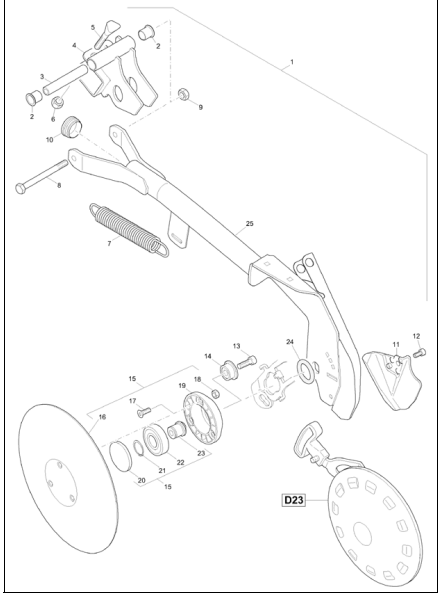

D19 RoTeC-Schar LG 70 RE (977691) Seite 88

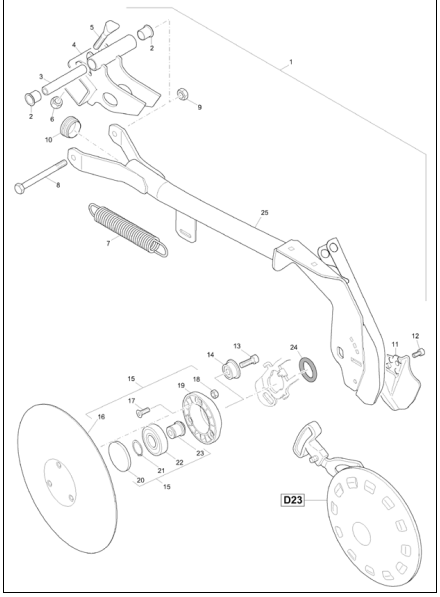

D20 RoTeC-Schar 4.A.LI (977696) Seite 90

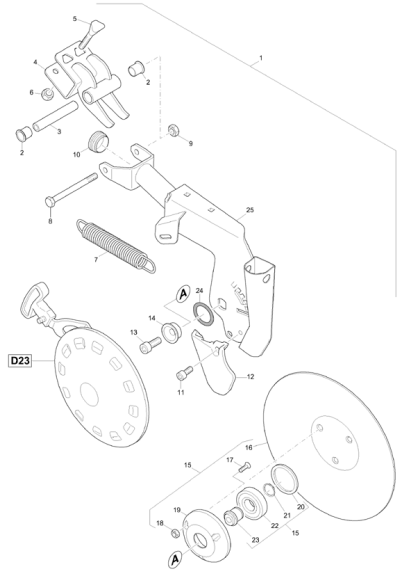

D21 RoTeC-Schar 4.A.RE (977697) Seite 92

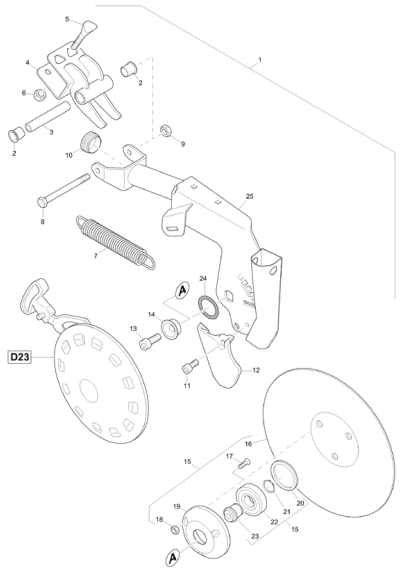

DX0.1 Rotec-Schar LG (207571) Seite 94

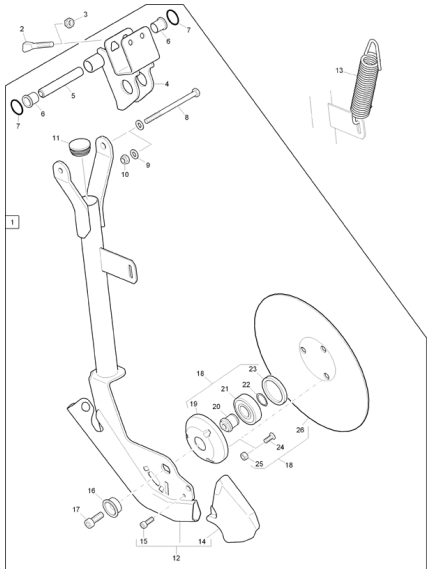

DX0.2 Rotec-Schar DX KZ (207573) Seite 96

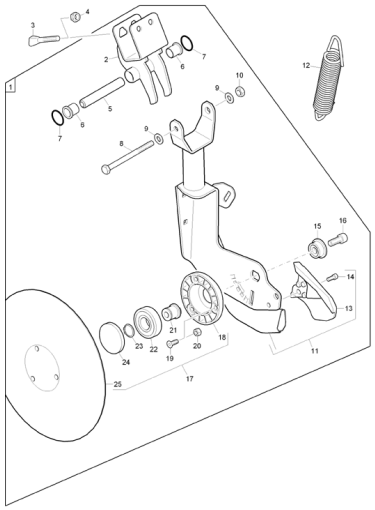

DX0.3 RoTeC-Schar DX 1.A. (207574) Seite 98

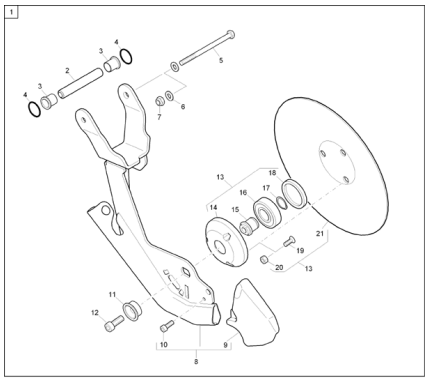

DX0.4 RoTeC-Schar DC 2.A.LI (207575) Seite 100

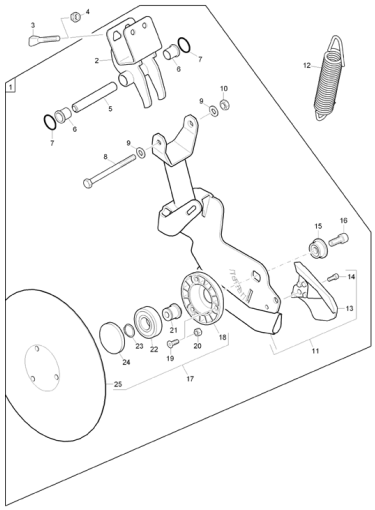

DX0.5 RoTeC-Schar 2.A.RE (207576) Seite 102

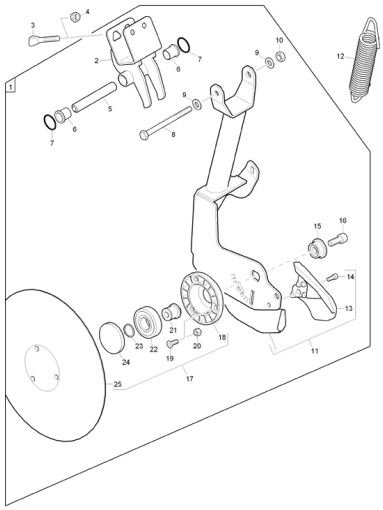

DX0.6 RoTeC-Schar LG 70 LI (207577) Seite 104

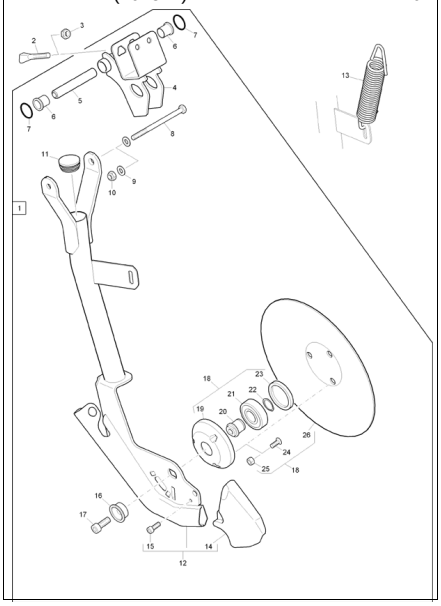

DX0.7 RoTeC-Schar LG 70 RE (207578) Seite 106

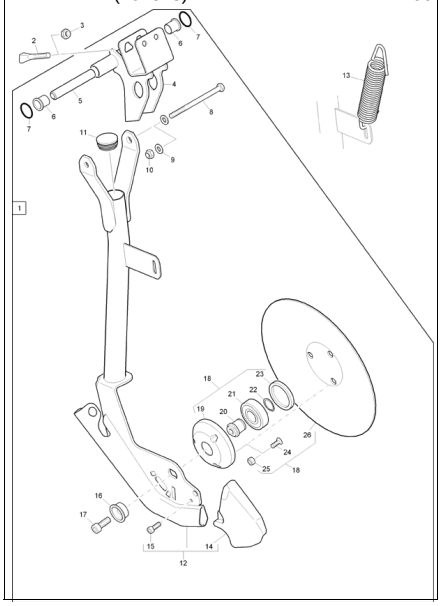

DX0.8 RoTeC-Schar 4.A.LI (207579) Seite 108

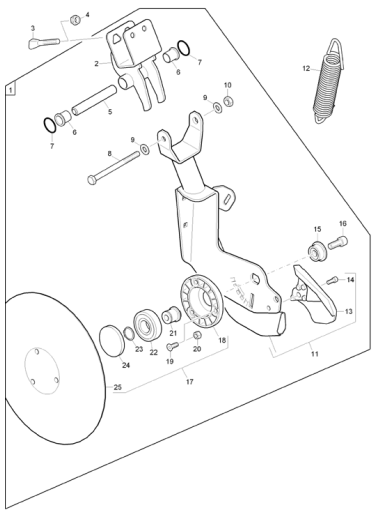

DX0.9 RoTeC-Schar 4.A.RE (207580) Seite 110

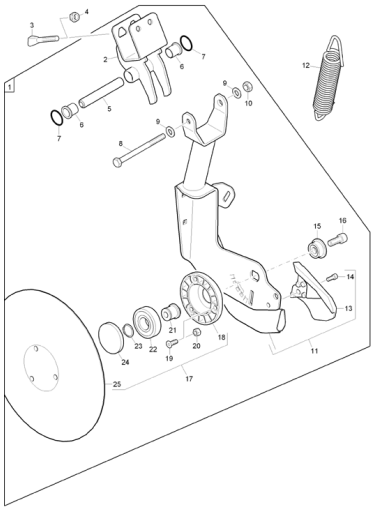

DX0.10 RoTeC-Schar LG 50 RE (207583) Seite 112

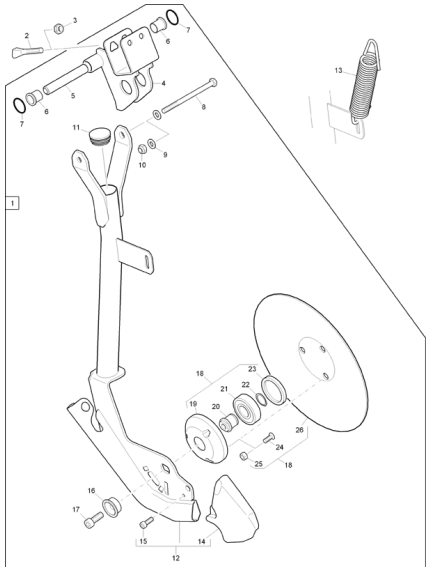

DX0.11 RoTeC-Schar LG 50 LI (207584) Seite 114

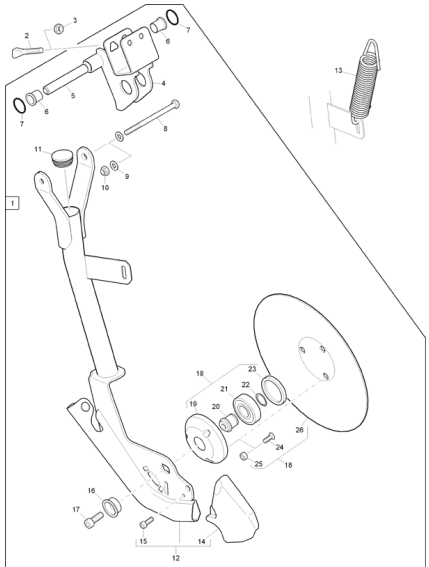

D23 Tiefenbegrenzungsscheiben Seite 116

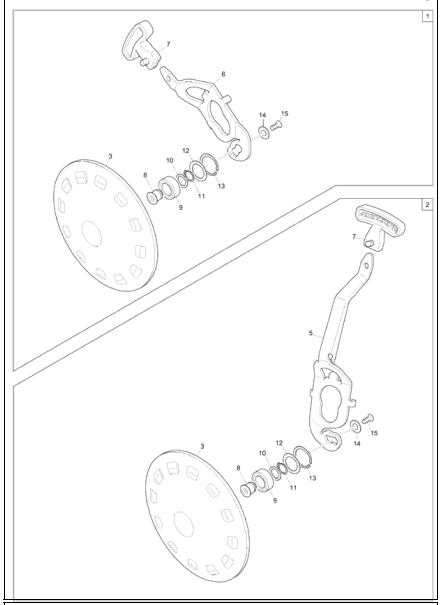

D24 Flachsäscheiben 228 Seite 118

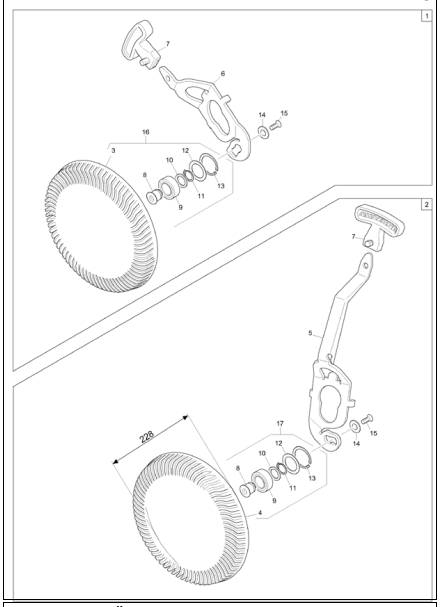

D26 Abstreifer Roll/RoTeC-Schar Seite 120

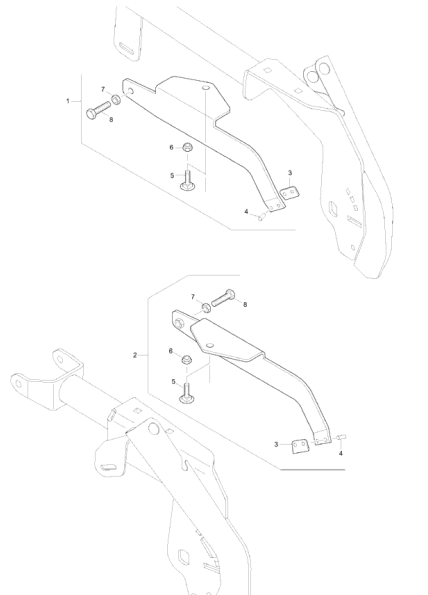

D27 Übersicht / WS / Reihenabstand 12 cm Seite 122

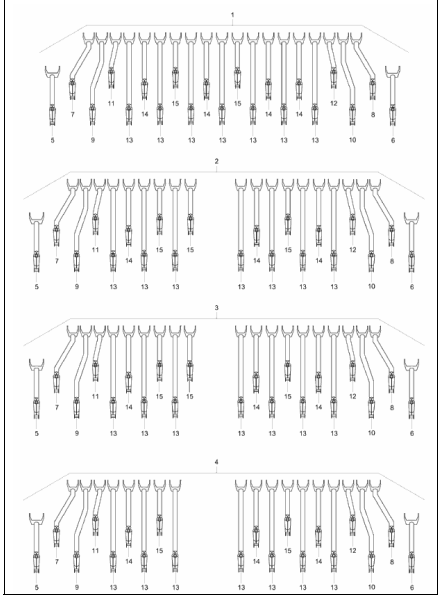

D28 Übersicht / WS / Reihenabstand 16 cm Seite 124

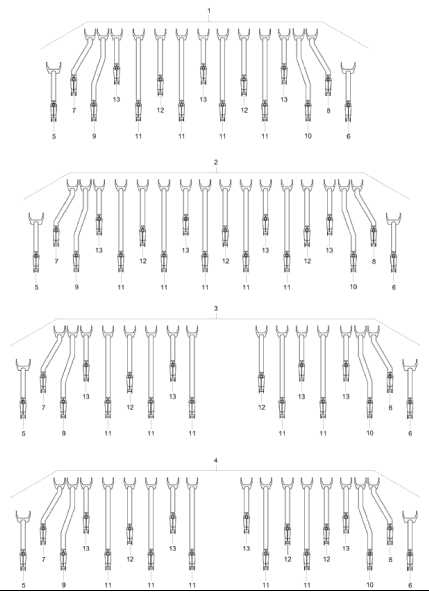

D28.1 Übersicht / WS / Reihenabstand 16 cm (ab Seite 126

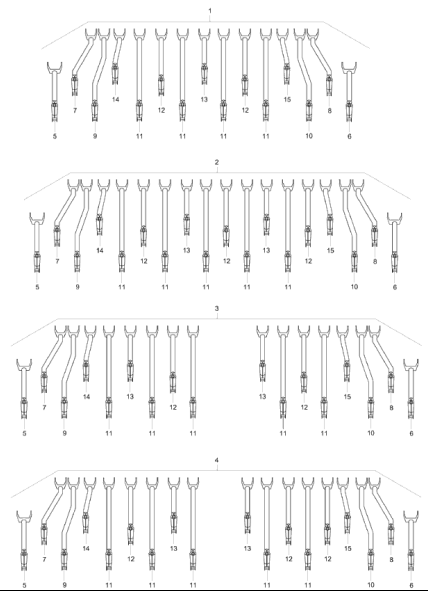

D33 Übersicht / WS / Reihenabstand 14 cm (ab Seite 128

D34 Übersicht / WS / Reihenabstand 10 cm Seite 130

D29 WS-Schar, Einzelteile Seite 132

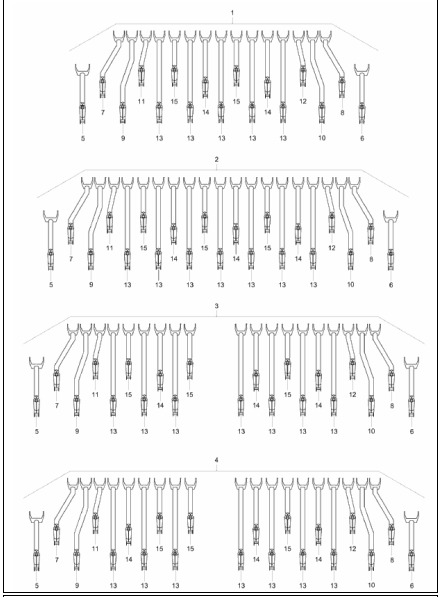

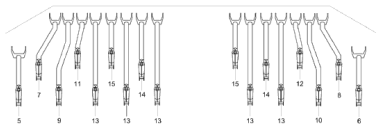

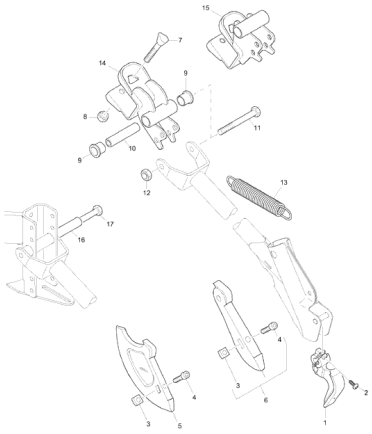

D30 Saatleitung (WS / RoTeC) Seite 134

D31 Bandsaatschuhe Seite 136

D32 Säwelle für Bohnensärad Seite 138

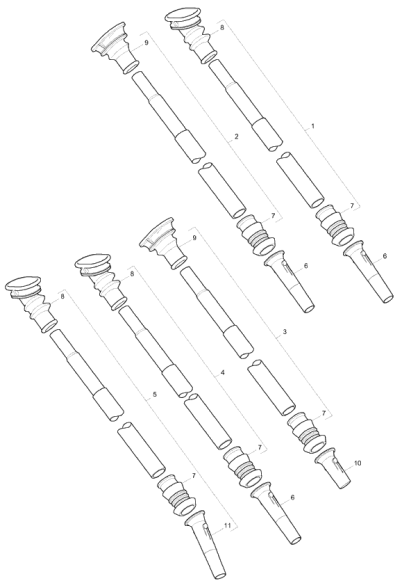

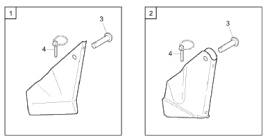

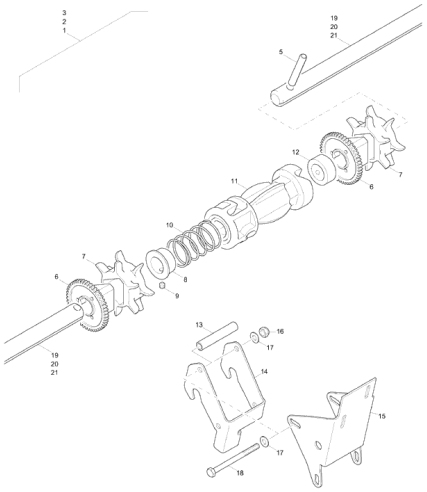

E1 Anbausatz verstellbar für Rollenstriegel (ab 11.2012) Seite 140

E1.1 Anbausatz verstellbar für Rollenstriegel (ab 03.2013) Seite 142

E1.2 Rollenbalkenaufnahme (ab 11.2014) Seite 144

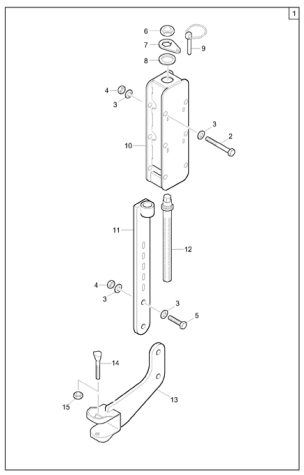

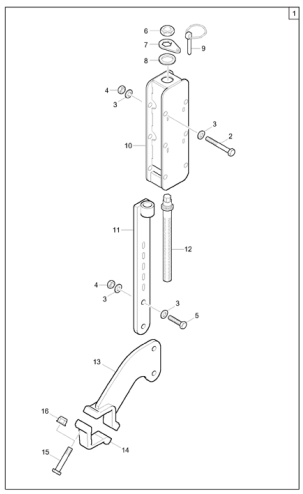

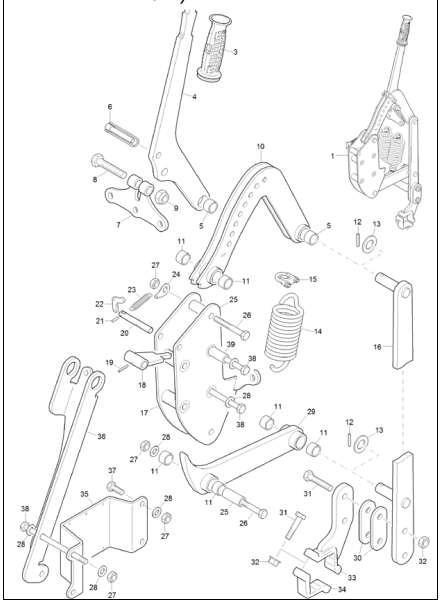

E2 Rollenstriegel 140mm Seite 146

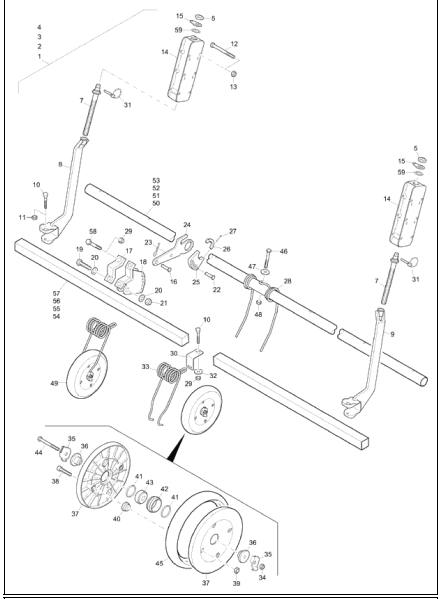

E2.1 Rollenstriegel 138, 140, 143, 147mm (ab 03.2014) Seite 148

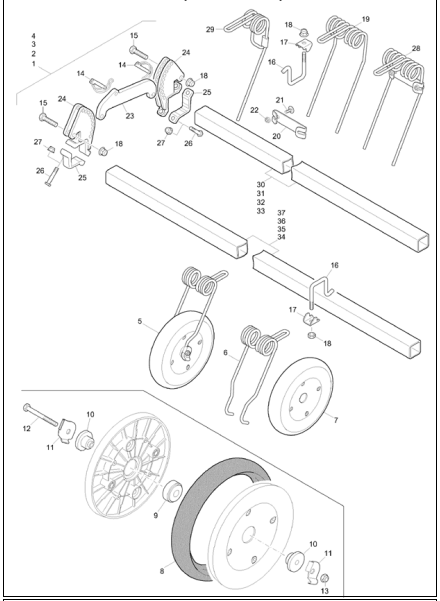

E3 Rollenstriegel 160mm Seite 150

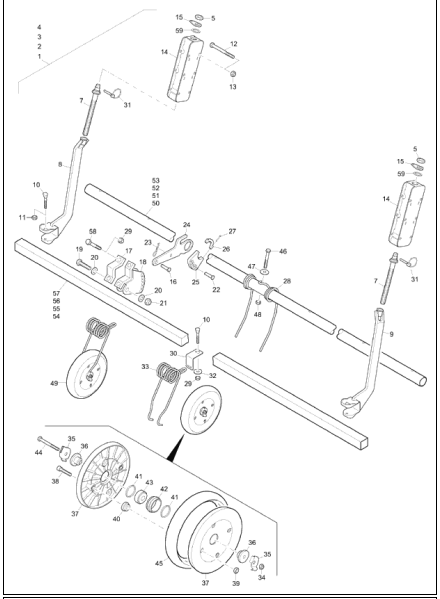

E3.1 Rollenstriegel 166mm (ab 03.2013) Seite 152

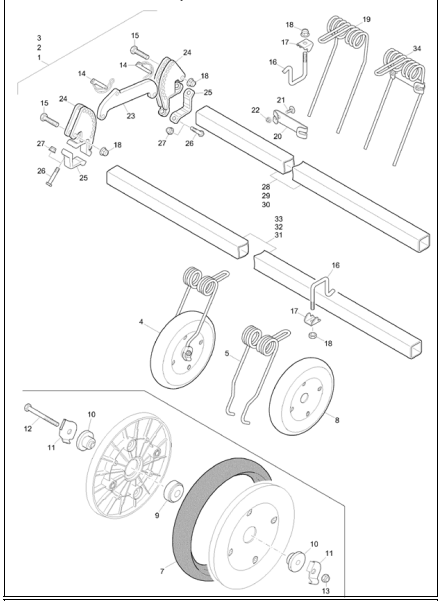

E3.2 Rollenstriegel 166mm (ab 03.2014) Seite 154

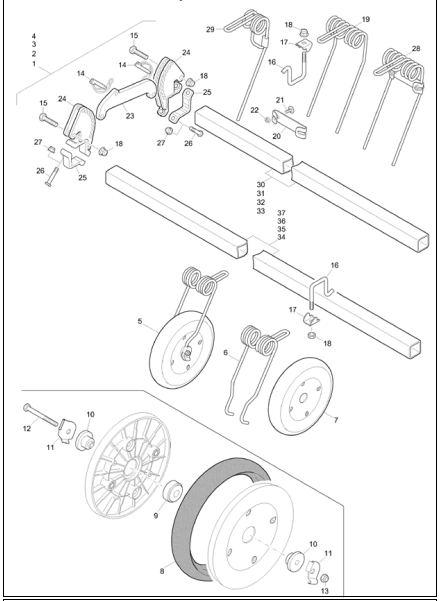

E4 Exaktstriegel - Verstellschiene (Super/Special) Seite 156

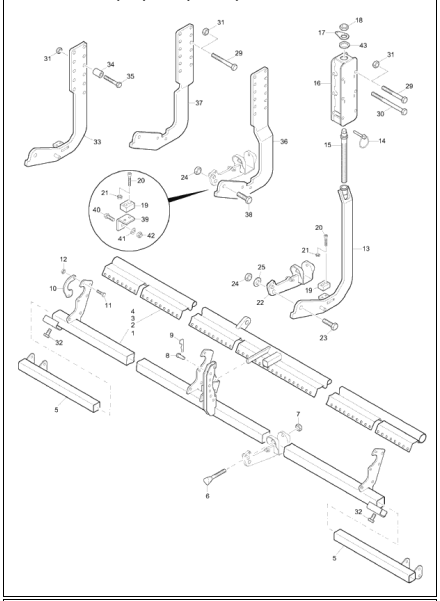

E4.1 Anbausatz starr für Exakt/Schleppstriegel (ab Seite 158

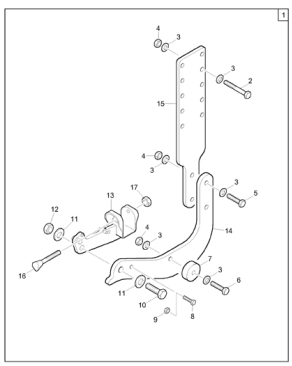

E4.2 Anbausatz verstellbar für Exakt/Schleppstriegel (ab Seite 160

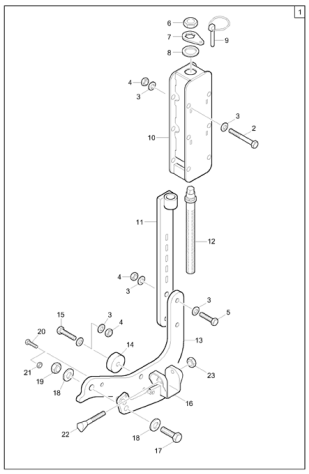

E5 Exaktstriegel - Einzelzinken 2,5m Seite 162

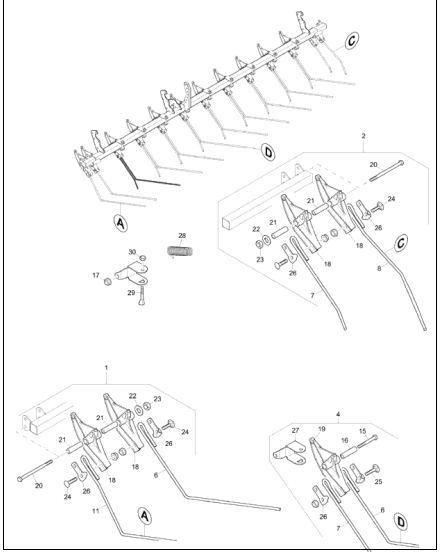

E5.1 Exaktstriegel - Einzelzinken 2,5m (ab 02.2012) Seite 164

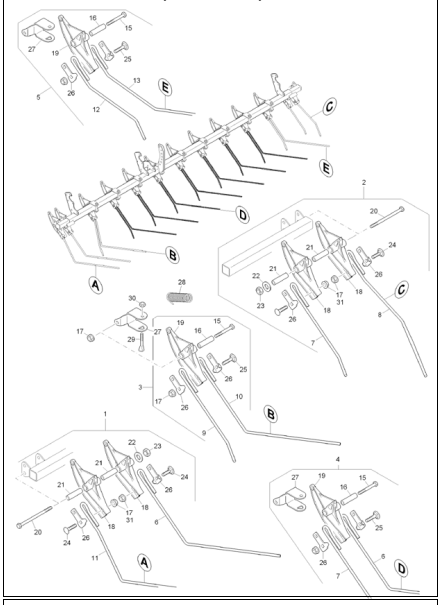

E6 Exaktstriegel - Einzelzinken 3m Seite 166

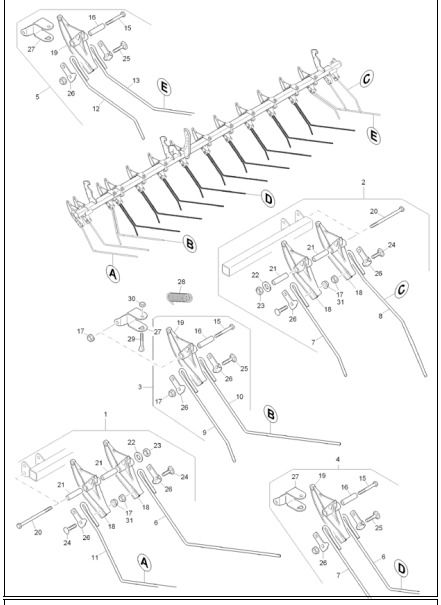

E7 Exaktstriegel - Einzelzinken 3,5m Seite 168

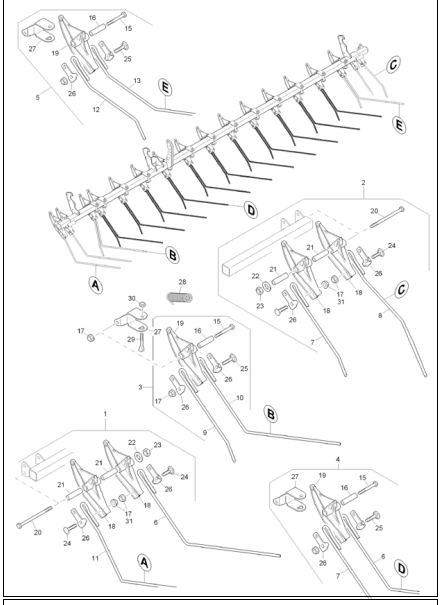

E8 Exaktstriegel - Einzelzinken 4m Seite 170

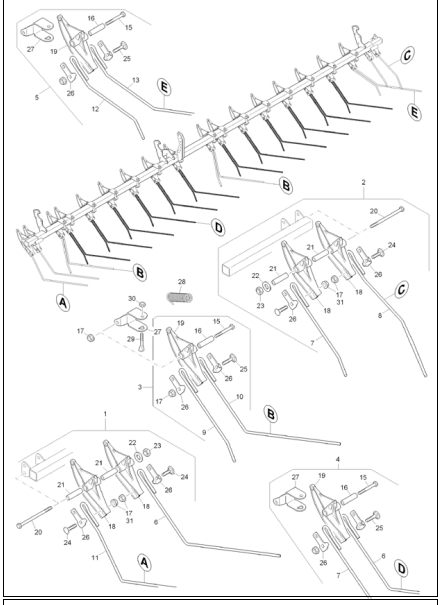

E9 Striegelsätze für Exaktstriegel Seite 172

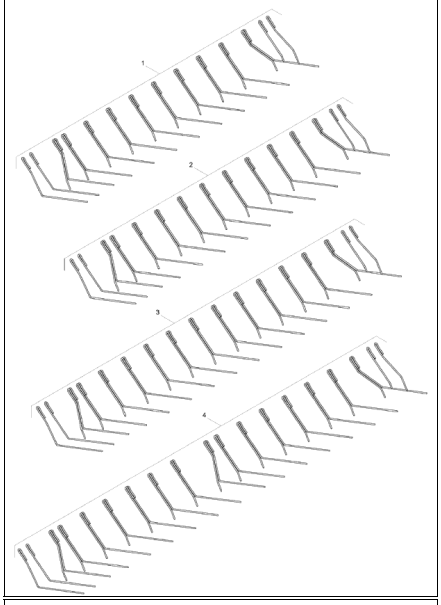

E10 Striegel - Verkehrssicherungsleiste Seite 174

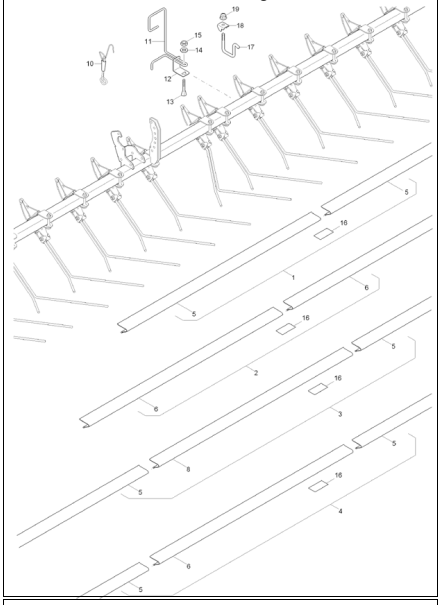

E11 Schleppstriegel Seite 176

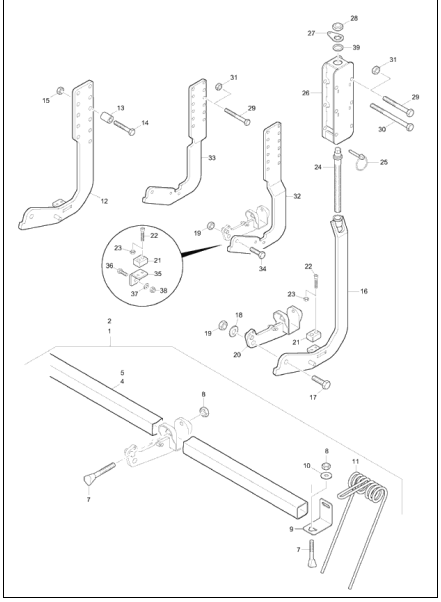

E12 Striegeldruckverstellung hydraulisch Seite 178

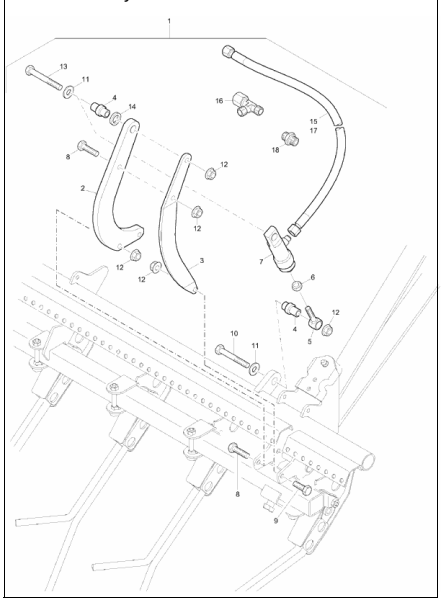

F1 Spuranreisser (hydraulisch) Seite 180

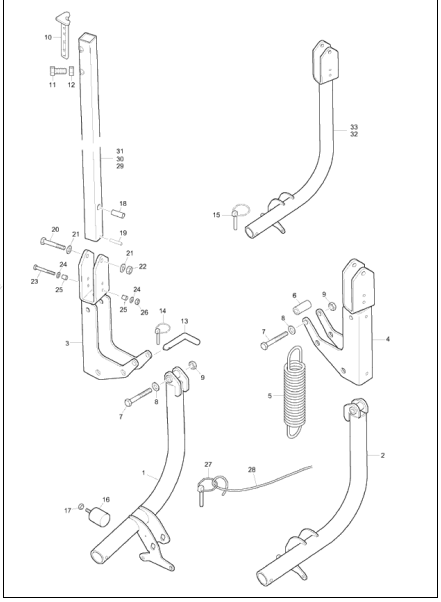

F2 Hydraulik Spuranreisser Seite 182

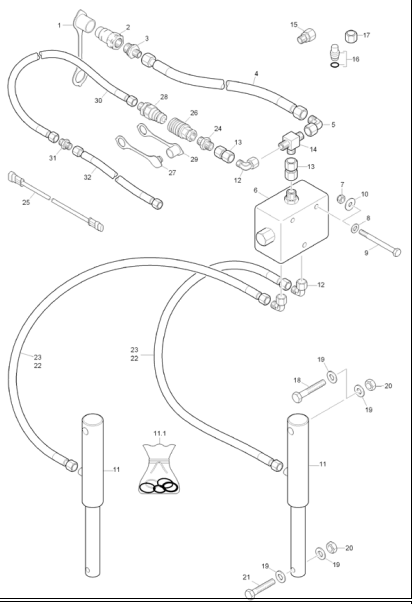

F3 Spuranreisser (mechanisch) Seite 184

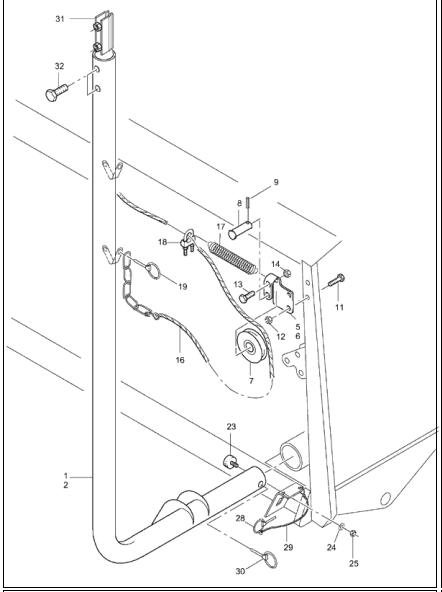

F4 Schaltautomat für Spuranreisser Seite 186

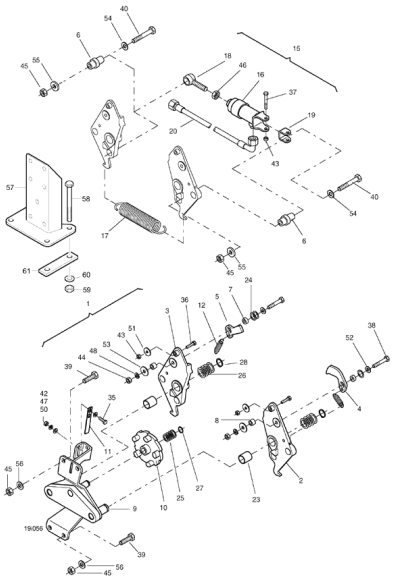

F5 Spuranreisser / Spurscheibe Seite 188

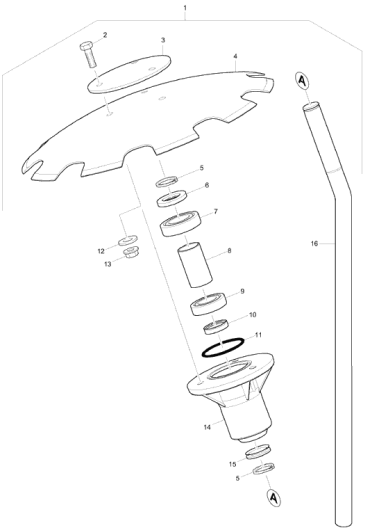

G1 Fahrgassenschaltung (Schaltkasten) Seite 190

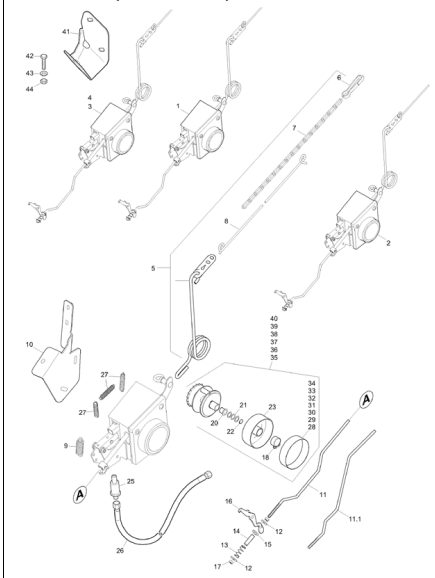

G2 Fahrgassenschaltung (Vorgelegewelle) Seite 192

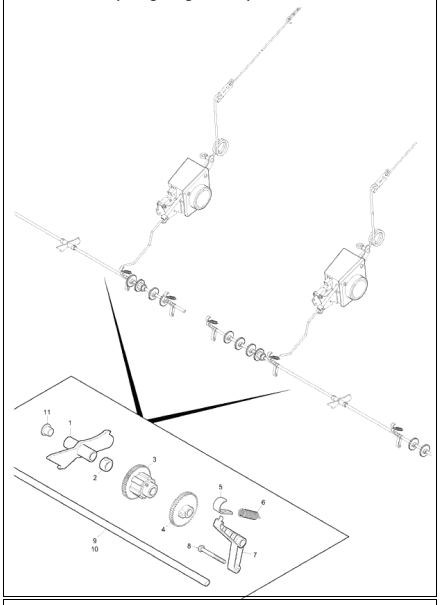

G3 Fahrgassenmarkiergerät Seite 194

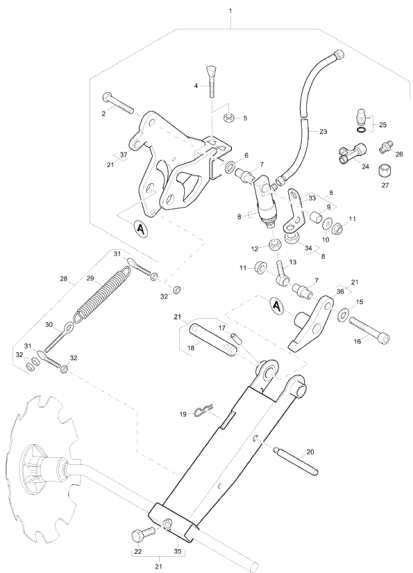

G4 mechanisches Steuerventil Seite 196

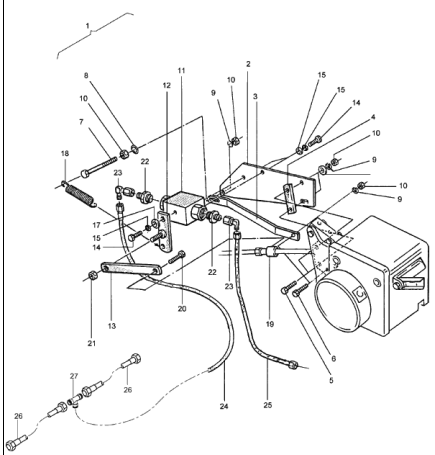

G5 Anbausatz Fahrgassenmarkiergerät - Seite 198

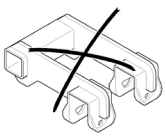

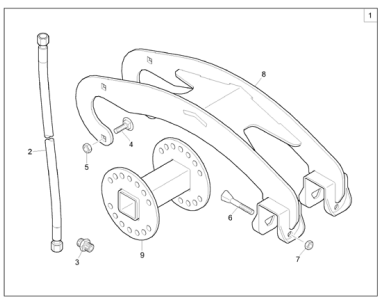

H1 Spurlockerer gefedert Seite 200

H2 Spurlockerer, gefedert, verstärkt 50/250mm Seite 202

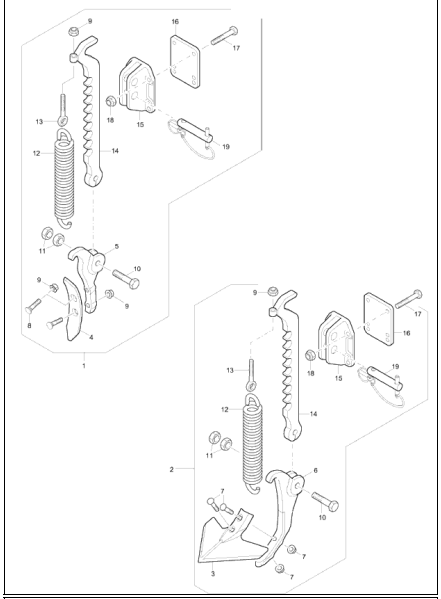

H3 Spurlockerer Seite 204

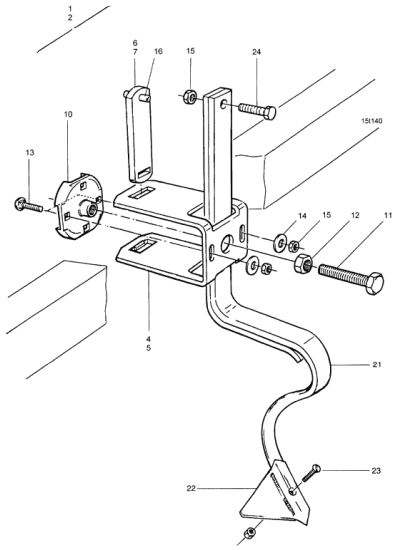

H3.1 Radspurlockerer Seite 206

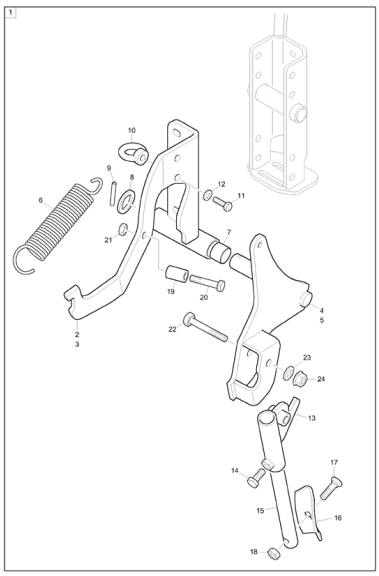

H4 Beladehilfe Seite 208

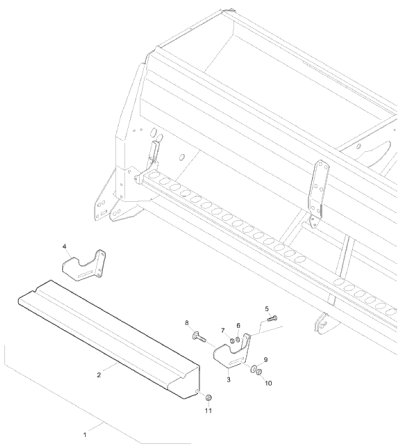

H5 Rapseinsatz, Rührklammer für Gras Seite 210

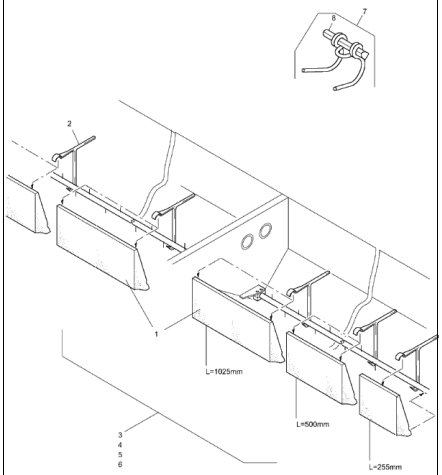

H6 AMALOG+ Seite 212

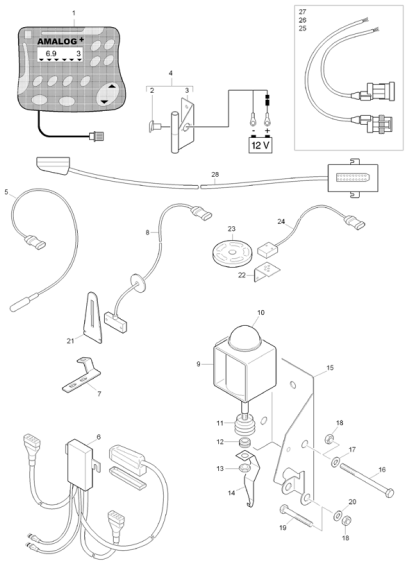

H7 AMATRON+ Seite 214

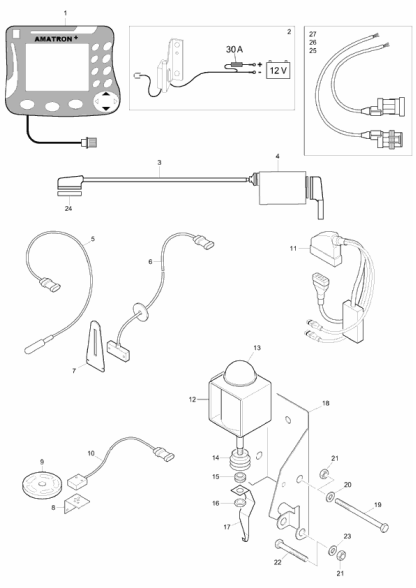

H8 AMADRILL + Seite 216

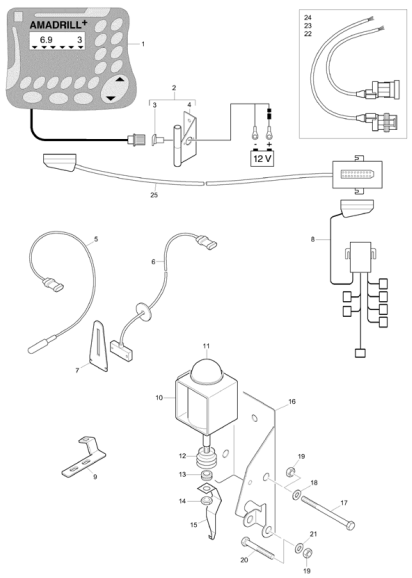

H10 Trenneinheit Saatkasten (ab 11.2011) Seite 218

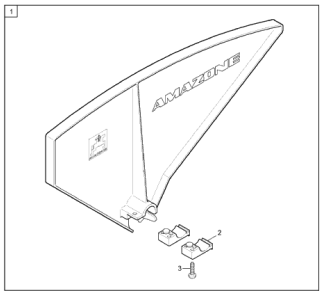

Nr.	Bezeichnung	Seite	Nr.	Bezeichnung	Seite
967365	4KT-RO 50X 50X 5 L=2465 (02/K5)	154,148	963383	BODENKLAPPE 03 KUNST. POM OR	44
201970	4KT-RO 50X50X4 L=2450 (02/K5) 4	146,150	964199	BODENKLAPPE D9 B (MB)	44
976729	4KT-RO 10219-2 50X50X5 L=3440 (	154,148,152	962236	BODENKLAPPENSTELLHEBEL (FE	44
964678	4KT-RO 50X50X3 L= 2960 (02/K5) 4	154,148,152	3961500	BOHNENSAERAD 2 D8 KUNST. PU	138
967274	4KT-RO 50X50X3 L= 3960 (02/K5)	154,148,152	3960500	Bohnensärad AD	138
964715	4KT-RO 50X50X3 L=2460 (02/K5) 4	154,148	964357	BOLZEN (MB)	202
976730	4KT-RO 50X50X3 L=3460 (02/K5) 4	154,148,152	DK153	Bolzen 10X 35	146,150
201971	4KT-RO 50X50X5 L=3450 (02/K5) 4	146,150	DK154	Bolzen 10X 40	146,150
967366	4KT-RO 50X50X5 L= 3950 (02/K5)	154,148,146,150,152	DK086	Bolzen 12X 95X 5	36
962838	4KT-RO 50X50X5 L=2965 (02/K5) 4	154,148,152	DK094	Bolzen 14X 40X 4,5X 35	184
956713	ABDECKUNG DECKEL D9-40 KUNS	14	952704	BOLZEN KAT.II (FE//ZN12//C) RD 1	194
978920	ABDREHKURBELHALTER (RAL900	20	NI183	Bordcomputer AMADRILL+	216
973127	ABDREHMULDE AD353	34	NI078	Bordcomputer AMALOG+	212
977791	ABDREHMULDE D9 2500 (11)##E (	34	NI064	Bordcomputer AMATRON+	214
977611	ABDREHMULDE D9 4000 (MB)	34	954453	BUCHSE (FE//ZN12//C) RO 10305	24,22
957376	ABDREHMULDE D9-30	34	956772	BUCHSE (02) RO 2391 28X6X 61	180
957377	ABDREHMULDE D9-40	34	976529	BUCHSE (FE//ZN12//C) RO 10305 22	176
955962	ABDREHMULDENENDSTUECK LI.	34	202834	BUCHSE 40 11 30 (FE//ZN12//C) RD	206
955957	ABDREHMULDENENDSTUECK RE.	34	956438	BUCHSE ABGESETZT (FE//ZN12//	94,98,96,100,102
955956	ABDREHMULDENHALTER KUNST.	34	964033	BUCHSE AUSLEGER (FE//ZN12//C)	156
969542	ABSCHALTKUPPLUNG FM PA6 / B	44,138	958886	BUCHSE DISTANZ (FE//ZN12//C) R	26
968306	ABSPERRSCHIEBER KUNST. PA6+	44	962609	BUCHSE F.HEBEL RO 10305-1 22X4	144,26
954752	ABSTANDSRING (FE//ZN12//C) R	44,138	968307	BUEGEL F. SAEWELLE KUNST. PO	44
6641400	ABSTECKBOLZEN (FE//ZN12//C)	180	3493100	BUNDBUCHSE D=15/17 L=18 KUNS	190
954728	ABSTECKBOLZEN (FE//ZN12//C)	194	957406	DECKELBLENDE KUNST. PP SCHW	14
3929300	ABSTECKNIET (FE//ZN12//C)	156	973143	DECKELRAHMEN 3,5 (02) (SB)	14
958800	ABSTREIFER ROLLSCH. KZ. KPL.	120	957393	DECKELRAHMEN 3M (02)	14
958799	ABSTREIFER ROLLSCH. LG. KPL.	120	957437	DECKELRAHMEN 4M**	14
954442	ABSTREIFERSCHNEIDE G30B WO	120	977788	DECKELRAHMEN D9 2500 (02) (SB)	14
954958	ACHSE F.TIEFENBEGRENZER RD	118,116	977645	DECKELRAHMEN D9 3000 (02) (SB)	14
202211	Anbausatz Exaktstriegel, starr für D9	158	977453	DECKELRAHMEN D9 4000 (02) (SB)	14
202210	Anbausatz Exatstriegel, verstellbar fü	160	FD007	Dichtlamellen SKF Z009	38
202970	Anbausatz für Fahrgassenmarkierun	198	FH029	Dichtprofil 1,0- 4,0 m. Hohlkammer	14
205150	Anbausatz Rollenstriegel, verstellbar	142	FH034	Dichtprofil 1,0-3,0 m. Dichtlippe	34
202212	Anbausatz verstellbar	140	957427	DICHTPROFIL SCHAUMSTOFF ETH	14
202199	ANSCHLAGBOCK POM RD KUNST.	158,160	FF011	Dichtring 22X26X2	40,42
204216	ANSCHLAGSCHEIBE 30X10 POM	26	948031	DICHTSATZ F. HYD-ZYL E-40-180-2	182
951955	ANSCHLUSSBALG KUNST. PVC 70	134	959525	DIST.BUCHSE F.MAGNET (FE//ZN1	138
NL060	ANSCHLUSSKABEL AMATRON+ M	214	956883	DISTANZHUELSE (FE//ZN12//C) R	50
956733	ANSCHRAUBWINKEL (02) BL 1005	30,32	3684500	DISTANZHUELSE RD 14X10 GC-	186
3110500	ANTRIEBSNABE LI. D8-30E	38	963434	DISTANZLAGERROHR (FE//ZN12//	162,166,168,170,164
3056400	ANZEIGERAD KUNST. HDPE SCH	190	953257	DISTANZLAGERROHR (FE//ZN12//	162,166,168,170,164
207089	AUFLAGE (02/K3) (SB)	18	3167400	DISTANZLAGERROHR (FE//ZN12//	180
952153	AUFLAGE F.ABDREHMULDE KUNS	34	207590	DISTANZLAGERROHR KRZ (QPQ)	96,100,102,108,110
208366	AUFNAHME (02/K5) (SB)	144	207587	DISTANZLAGERROHR LG (QPQ) R	94,98,104,106,112
979003	AUFTRITTBLECH 2 (02/K5) TEIL: B	24	3887300	DISTANZLAGERROHR RO 10305 1	132,70,74,82,90
LF179	Auftrittroste	24,22	951406	DISTANZLAGERROHR RO 10305 1	132,68,72,78,80
DA031	Augenschraube 444LB 12X 65 4.6 A	194	956659	DISTANZPLATTE (FE//ZN12//C) FL	20
DA035	Augenschraube 444LB 12X100 4.6	194	208376	DISTANZPLATTE (02/K3) BL 10051	144
DF040	AUSGLEICHSCHEIBE 12X24X1	196	975793	DISTANZRING (FE//ZN12//C) RD 102	146,150
959333	AUSLEGER F FAGAS.MARKIER.** (	194	956884	DISTANZROHR (FE//ZN12//C) RO 1	50
954591	Ausleger für Spuranreißer 168 cm	194	950640	DISTANZROHR RO 2391 30X1,5X 52	188
958731	AUSLEGERROHR L=1115 (02) RO	180	956881	DISTANZSCHEIBE RD KUNST. 20X	50
958733	AUSLEGERROHR L=1500 (02) TEIL	180	961972	DISTANZSTUECK (FE//ZN12//C) R	154,148,146,150,152
958730	AUSLEGERROHR L=865 (02)	180	EF035	Drahtseilklemme 13411 S5	144,184
956711	AXIALBEGRENZUNG (FE//ZN12//C	192	977457	DREHFEDER FEDERDRAHT EN 102	146,150
208372	BALKENAUFNAHME (02/K3) (SB)	144	203994	DREHLAGER (FE//ZN12//B) RD 1027	26
3027000	Bandsaatschuh I (f. mittlere - schwer	136	GD044	Drosselrueckschlagventil L12/M18X1,	182
3115000	Bandsaatschuh II	136	957191	DR-SEIL 3060 D= 5 L=2230 2 KAUSC	184
3086400	BEDIENUNGSFEDER KPL.MONT. F	190	3554300	DRUCKFED 1,8X16,0X 65	34
207860	Beladehilfe	18	HB018	Druckfeder 1,25X17,25X40,5	190
958083	BELADEHILFE D9/AD03 (02) (SB)	208	HB075	Druckfeder 2,0X34,0X 78,1	44,138
958078	Beladehilfe für Sackware	208	GC023	Einschraubverschr. L12XM18X1,5	182
965351	BELEUCHTUNGSHALTER VORN (0	30,32	GC013	Einschraubverschr. L6XM18X1,5	196
3812200	BLATTFEDER 12X2X80 C75 (FE//	186	DI244	Einspannbuchse 20/26x12	144
DD074	Blechschraube 7049 4,8X 9,5 C-H	14	DI352	Einspannbuchse 20/26x20	144

Nr.	Bezeichnung	Seite	Nr.	Bezeichnung	Seite
957245	Elektrozylinder 12V Hub=130mm	48	ME685	Folie Füllstandsanzeige	46,10
EB150	Entlueftungsschraube 3/4Zoll-A-2	40,42	MD124	Folie Kombi-Sicherheitsaufkleber MD	8
201934	ET SATZ FEDERSTRIEGEL 2500 D	172	MD097	Folie Kraftheber von außen bedienen	8
201935	ET SATZ FEDERSTRIEGEL 3000 D	172	MD100	Folie Kranhaken	8
201936	ET SATZ FEDERSTRIEGEL 3500 D	172	MD082	Folie Mitfahren verboten Sturtzgefahr	8
201937	ET SATZ FEDERSTRIEGEL 4000 D	172	MD078	Folie Quetschgefahr d. bewegbare Te	8
966818	Fahrgassenmarkierungsscheibe ohn	194	MD084	Folie Quetschgefahr Schwenkbereich	8
3181500	Faltenbalg	134	MF631	Folie Rückwand li. 2500	6
3188500	Faltenbalg	134	MF632	Folie Rückwand li. 3000	6
Y3142156	Faltenbalg	212,214,216	MF668	Folie Rückwand li. 3000 Super	6
975431	FEDER STRIEGEL 160 FEDERDRA	150	MF669	Folie Rückwand li. 3500 Super	6
209499	FEDERAUFNAHME (FE//ZN12//C) B	144	MF979	Folie Rückwand li. 4000 Super	6
976531	FEDERHALTER AUFSTIEG BL 1025	22	MF635	Folie Rückwand re. D9 2500 Special	6
978088	FEDER-LADESTEG NUR F. D9 BL 1	24	MF636	Folie Rückwand re. D9 3000 Special	6
DF132	Federring DIN 128A 5 FST A2G	30,32,196	MF637	Folie Rückwand re. D9 3000 Super	6
DG037	FEDERSTECKER	146,150,156,194	MF638	Folie Rückwand re. D9 3500 Super	6
ED018	Federverschlussglied 8187 08B-1 E	38	MF977	Folie Rückwand re. D9 4000 Super	6
963435	FEDERZINKEN 1.A. LI. FED.ST.172	162,166,168,170,164	ME651	Folie Schardruck Hydr. D9/AD3	36
963437	FEDERZINKEN 1.A. RE. FED.ST.17	162,166,168,170,164	MD083	Folie Schutzeinrichtung nicht entferne	8
969225	FEDERZINKEN MI LG FED.ST. 1722	166,168,170,164	MF628	Folie Seitenteil li. Special	2
976005	FEDERZINKEN MI RE KU	166,168,170,164	MF627	Folie Seitenteil li. Super	2
976004	FEDERZINKEN MI RE LG	166,168,170,164	MF630	Folie Seitenteil re. Special	2
953558	FEDERZINKEN MI.KZ. FED-ST.1722	166,168,170,164	MF629	Folie Seitenteil re. Super	2
952461	FEDERZINKEN NORMAL KZ. FED-	162,166,168,170,164	ME604	Folie Skala Variogetriebe re.	40,42
952459	FEDERZINKEN NORMAL LG. FED-	162,166,168,170,164	MD154	Folie Transportsicherung Exaktstriege	174
968303	FEINSAERAD KUNST. POM ORAN	44	958512	FUEHRUNGSKOPF (FE//ZN12//C) (	36
956664	Feinsäradbürste	44	3372400	FUEHRUNGSOESE (FE//ZN12//C)	196
977579	FELGE 6.00 - 16 LI ET34 (RAL 9006	38	3251600	FUEHRUNGSROHR (FE//ZN12//C)	190
977731	FELGE 6.00-16 RE ET34 (RAL 9006	38	956880	FUEHRUNGSSTUECK (FE//ZN12//C	50
977585	FELGE KPL D9 (RAL 9006) (SB)	38	974402	FURCHENFORMER ROTEC KZ TEIL	96,100,102,108,110
965374	FELGENSCHEIBE KUNST. PA6 15	146,150	974401	FURCHENFORMER ROTEC LG Teil:	94,98,104,106,112
FC031	Filzring 47X 71X2 M4	38	979004	FUSSLEISTE (02/K5) TEIL: BL 5X 5	24,22
DA061	Flachrundschraube 8X 20 8.8 A2G	120	209491	GALGEN (FE//ZN12//C) (SB)	144
DA062	Flachrundschraube 8X 20 A2-70	48	HG001	Gasfeder	14
DA502	Flachrundschraube 603 6X 16 8.8 A	50	GD306	Gassenmarkierungsventil AK	182
DA211	Flachrundschraube 603 8X 16 A2-7	40,42	957259	Gefederter Radspurlockerer für D9 40	204
DA066	Flachrundschraube 603 8X 25 8.8 A	154,148,152	962670	Gefederter Spurlockerer verstärkt, 25	202
DA268	Flachrundschraube 603 8X 30 8.8 A	46	962665	Gefederter Spurlockerer verstärkt, 50	202
DA367	Flachrundschraube 603 8X 50 A2-7	40,42	976923	GEGENSTUECK KUNST: PA6 ORAN	218
DA083	Flachrundschraube 603 10X 20 8.8	40,42	ED015	Gekroepftes Glied 8187 08B-1 D 1/2X	38
DA086	Flachrundschraube 603 10X 25 8.8	20,36,198	957995	GELENK (11)	206
DA089	Flachrundschraube 603 10X 35 8.8	20,162,166,168,170	3959300	GELENKHUELSE (FE//ZN12//C) RD	178,194,186
DA495	Flachrundschraube 603 10X 40 A2-	40,42	GC002	Gerade Verschr. L8	178,194,182,198
DA331	Flachrundschraube 603 10X 45 8.8	162,166,168,170,164	GC165	Gerade Zwischenverschr. 12-L	182
DA185	Flachrundschraube 603 10X 60 8.8	50	DA580	Gewindestift ISO 4026 4X14 45H A2	44
DA269	Flachrundschraube 603 12X 30 8.8	22	DA547	Gewindestift ISO 4026 12X16 45H A2	40,42
DA099	Flachrundschraube 603 12X 35 8.8	24	DA136	Gewindestift ISO 4027 6X12 45H A2	44
DA898	Flachrundschraube 603 16X 70 8.8	26	DA511	Gewindestift ISO 4027 8X12 45H A2	44
DA883	Flachrundschraube 603 16X 80 8.8	26	DA148	Gewindestift ISO 4029 6X 6 A2-70	44,138
975639	FLACHSAESCHEIBE 228 LI	118	CH012	Gleitlager D=12/14/20 L=12	192
975650	FLACHSAESCHEIBE 228 LI (KPL) M	118	CH066	Gleitlager D=18/21 L=20	194
975641	FLACHSAESCHEIBE 228 RE	118	CH021	Gleitlager D=20/23 L=25	186
975651	FLACHSAESCHEIBE 228 RE (KPL)	118	CH023	Gleitlager D=25/28 L=20	206
0743700	FOLIE 18-FACH SCHALTUNG RE.	190	950480	GRIFF (FE//ZN12//C) SPALT-BD 10	34
ME616	Folie 0/1/2/3/4/5/6/0..	190	943586	GRIFFHAELFTE HYD-SCHLAUCH	144
ME577	Folie 1-8 Bodenklappeneinstellung	10	943615	GRIFFSET HYD-SCHLAUCH DN06-	12
0744700	FOLIE 18-FACH SCHALTUNG LI. D	190	945978	GRIFFSET HYD-SCHLAUCH DN10-	12
ME634	Folie 5-fach 01234	190	943616	GRIFFSET HYD-SCHLAUCH DN16-	12
ME708	Folie Abdrehzahl D7/D8	10	943402	Grundausstattung AMABUS für AMAT	214
ME892	Folie Abdrehzahl D9	20,10	NZ031	Grundkonsole / Halter Bordrechner	212,216
MD089	Folie Abstand bei angehobenen Teil	8	956878	GRUNDPLATTE (FE//ZN12//C) (SB)	50
MD094	Folie Abstand Hochspannungsleitun	8	200205	HAKEN FUER SAERAD D=4,00 FED	44
MF134	Folie AMAZONE	2	978580	HALTEBLECH (02) BL 10131 2X369	32
MF646	Folie D9 2500 Special H=40	4	975442	HALTEBLECH SEITENFOLIE (02) BL	30
MF647	Folie D9 3000 Special H=40	4	962130	HALTEBUEGEL ZN4 10	44
MF657	Folie D9 3000 Super H=30	4	965547	HALTEFEDER VERK.SICHERUNGS	174

Nr.	Bezeichnung	Seite	Nr.	Bezeichnung	Seite
201186	HALTER F. GASFEDER LI (14/K3) (	14	977726	KABELBLECH D9 AD 3500 (02) (MB)	34
201185	HALTER F. GASFEDER RE (14/K3)	14	ID053	Kabelmuffe D= 9,0/13/17	212,214,216
962329	HALTER F.ST.SENSOR BL 10259 3	212,214,216	ID096	Kabelmuffe D=38/46/56 H=4	36
974886	HALTER LADESTEG D10 LI (02) TE	22	Y604869	Kappe	212,214,216
200335	HALTER LADESTEG D9 LI (02) (SB)	24	ID037	Kapstokappe 1000/0893 SW13	14,42
200334	HALTER LADESTEG D9 RE (02) (S	24,22	ID252	Kapstostopfen 320 GL32	18
958082	HALTER LI. (02) TEIL:BL 5X14	208	ID184	Kapstostopfen 320 GL42	14,94,104,106,112
975792	HALTER RAD (FE//ZN12//B) BL 101	154,148,146,150,152	EF065	Karabinerhaken L= 50 A2G	190
202237	HALTER RASTBOLZEN (FE//ZN12//	26	3884300	KEILSCHRAUBE 10X83/33 8.8 (B01)	94,96,100,102,104
958081	HALTER RE. (02) TEIL:BL 5X1	208	978554	KEILSTUECK BELEUCHTUNG AD D	30,32
202205	HALTER ROLLENBALKEN (FE//Z12/	140	965121	KENNZEICHENBLECH (02) BL 10051	30
205151	HALTER ROLLENBALKEN (FE//ZN1	142	200503	KENNZEICHENHALTEBLECH (02/K3	32
978384	HALTER SCHALTAUTOMAT (02) (S	186	945983	KENNZEICHNUNGSSCHILDER P/T/	12
210644	HALTER SPORNRAD (02/K3) BL 10	144	945979	KENNZEICHNUNGSSCHILDER ZAH	12
201969	HALTER STRIEGEL FEDER BL 944	176,146,150,174	945980	KENNZEICHNUNGSSCHILDER ZAH	12
978101	HALTERLADESTEG D9 MITTE (02)	24	945981	KENNZEICHNUNGSSCHILDER ZAH	12
203751	HALTEROHR (02/K3) (SB)	198	945982	KENNZEICHNUNGSSCHILDER ZAH	12
978203	HALTEROHR 2480 147 (02/K5) RO	146	DK057	Kerbstift 8742 12X40 ST	204
978205	HALTEROHR 2480 160 (02) TEIL: R	150	EE037	KETTE 17 GL. 5X35	190
978202	HALTEROHR 2980 143 (02/K5) RO	146	952867	KETTENR. 1/2X5/16" Z=28 (FE//ZN1	40,42
978201	HALTEROHR 3480 140 (02/K5) TEIL	146	955951	KETTENSCHUTZ (02)	40
978206	HALTEROHR 3480 160 (02) TEIL: R	150	978596	KETTENSCHUTZ (02) (SB)	42
978194	HALTEROHR 3980 140 (02) (MB)	146	978597	KETTENSCHUTZ GETR (FE//ZN12//	42
978193	HALTEROHR 3980 160 (02) TEIL: R	150	956069	KETTENSCHUTZ GETR. (02)	40
975903	HALTEROHR 3M 160 (02)	150	3247310	KETTENSPANNERHALT. (FE//ZN1	38
965352	HALTEWINKEL (02) BL 10051 3X 4	30,32	1311700	KETTENSPANNRAD	38
974888	HALTEWINKEL AUFSTIEG D9 (02)	22	204256	KL. BUEGEL 50X50 (FE//ZN12//C) 20	154,148,144,142,152
KB016	Handgriff 30X5 L=CA. 90 PVC schw	22	DG033	Klappstecker 11023 10X45 A2G	180,184
979101	Handlauf D9 2500	28	DG070	Klappstecker 12X70 A2G	180,184
979102	Handlauf D9 3000	28	DG075	Klappstecker 4X27	44,136,36
979103	Handlauf D9 3500	28	DG030	Klappstecker DIN 11023 5X32 A2G	176,146,150,156,180
979104	Handlauf D9 4000	28	977651	KL-BUEGEL 50X50 (FE//ZN12//B) TE	146,150
978680	HANDLAUF D9 LI. (02/K3) (SB)	28	203618	KL-BUEGEL 12X 62,7X 92 (FE//ZN12/	154,148,174,152
201031	HANDLAUF D9 RE. (02/K3) (SB)	28	KE049	Klemmhaelftenpaar 3015 LKP-3-R-21	46
952044	HEBEL F.ANZEIGE (FE//ZN12//C)	46	960934	KLEMMPLATTE (02) TEIL:BL 12X12	202
IC014	Hohlkugel D= 80 PE M.M6	46	977790	KLEMMPROFIL M. DICHTLIPPE 2500	14
NZ069	Hubmagnet D6-12V	212,214,216	977634	KLEMMPROFIL M. DICHTLIPPE 3000	14
956900	HUELSE (FE//ZN12//C) RO 10305	50	977626	KLEMMPROFIL M. DICHTLIPPE D9 4	14
3326010	HYDR.BETAETIGUNG F.SCHALTA	186	957008	KLEMMPROFIL M. DICHTLIPPE L=25	14
GB167	Hydraulikschlauch DN 06 L = 400	196	973145	KLEMMPROFIL M. DICHTLIPPE PP6	14
GB026	Hydraulikschlauch DN 06 L = 500	36,182	957006	KLEMMPROFIL M.DICHTLIPPE L=17	14
GB029	Hydraulikschlauch DN 06 L = 800	50,190,186	977654	KLEMMSTUECK (FE//ZN12//B) BL 10	146,150
GB030	Hydraulikschlauch DN 06 L = 1000	178,198	204244	KLEMMSTUECK (FE//ZN12//C) BL 10	154,148,174,152
GB031	Hydraulikschlauch DN 06 L = 1250	194	958257	KLEMMSTUECK D9/AD SUPER KUN	180
GB032	Hydraulikschlauch DN 06 L = 1500	196	956739	KLEMMSTUECK KUNST. PA6 SCHW	184
GB348	Hydraulikschlauch DN 06 L = 1700	36	962292	KOLTERSCHEIBE D=320 BL 10051	94,98,96,100,102
GB033	Hydraulikschlauch DN 06 L = 2000	36,182	970401	KOLTERSCHEIBE KPL. (MB)	94,98,96,100,102
GB339	Hydraulikschlauch DN 06 L = 2300	182	977449	KONSOLE (FE//ZN12//B) (SB)	42
GB349	Hydraulikschlauch DN 06 L = 3700	196	957422	KONSOLE AMADOS (02)	48
GB139	Hydraulikschlauch DN 06 L = 4200	178	959511	KONSOLE D9 (02/K3) BL 10051 5X2	36
GB168	Hydraulikschlauch DN 06 L = 4500	182	972475	KONSOLE DFG (02) BL 10051 4X22	190
GB044	Hydraulikschlauch DN 10 L = 2200	182	3333600	KONSOLE F.STEUERVENTIL VORA	196
200918	Hydraulische Saatmengenverstellung	50	NZ039	Konsole mit Batterieanschlußkabel mi	212,216
200296	Hydraulische Schardruckeinstellung	36	207073	KONSOLE SCHALTAUTOMAT D9 (0	190
200297	Hydraulische Striegeldruckverstellun	178	957231	KONSOLE SCHARDR.VERST.(02) T	36
922480	HYD-ZYL (02/K3/80)##E TEIL: ZYL	186	3065400	KONTROLLSTREIFEN, 2 TLG.	190
934686	HYD-ZYL E 40-180-290 (02/K3/80) (	182	3071400	KONTROLLSTREIFEN, 8 TLG.	190
954468	HYD-ZYL E-12- 32- 91 (MB)	50	3072400	KONTROLLSTREIFEN, 9 TLG.	190
954274	HYD-ZYL E-16- 22- 57 DN6 (11/K5)	190	KB046	Kordelgriff D=60	40,42
934163	HYD-ZYL E-25- 60-118 DN6 (02/K3/	178,194	3289310	KUGELBUNDBUCHSE KUNST. PA66	36
934279	HYD-ZYL E-40-180-290 (11) (MB)	36	977275	KUNSTSTOFFHEBEL P F6 PP+30%	24,118,116
975794	INNENRING (FE//ZN12//C) RD 1027	146,150	3608310	KUPPLUNGSHAKEN F.MAGNETSC	212,214,216
NL086	Kabelbaum AD D9 m. Fahrg. Sensor	212	956084	KUPPLUNGSHEBEL FAGA. (FE//ZN	190
NL341	Kabelbaum D9 mit Variogetriebe AM	216	965126	KUPPLUNGSSTIFT PA6 +30%GF SC	44
NL274	Kabelbaum D9/AD03 Variogetriebe A	214	976047	LADESTEG 3M (TZN) (SB)	22
NL238	Kabelbaum ED D9 AD ADP Bel. Bele	30,32	204213	LADESTEG D9 2500 (TZN) (SB)	26

Nr.	Bezeichnung	Seite
977663	LADESTEG D9 3500 (TZN) (SB)	24
204212	LADESTEG D9 4000 LI (TZN) (SB)	26
978098	LADESTEG D9 4000 LI (TZN) (SB)	24
978097	LADESTEG D9 4000 RE (TZN) (SB)	24
976103	LADESTEG LI 1800 (TZN) (SB)	22
976105	LADESTEG RE 1800 (TZN) (SB)	22
978138	LADESTEG SCHWENKBLECH LI (0	24
978137	LADESTEG SCHWENKBLECH RE (	24
205135	LADESTEGARM D9 (02/K3) BL 1005	26
205133	LADESTEGARM D9 LI. (02/K3) (SB)	26
205134	LADESTEGARM D9 RE (02/K3) (SB)	26
974902	LADESTEGHALTER D9 4000 MITT	22
965413	LAGERACHSE RD 10278 30X 29,8	94,98,96,100,102
3336310	LAGERBOLZEN (FE//ZN12//C) RD	38
3541310	LAGERBUCHSE 15X3,5X7,0 CUZN4	186
962186	LAGERBUCHSE KUNST:LATILUB 7	94,98,96,100,102
955071	LAGERDECKEL KUNST. PA /GRIV	94,98,96,100,102
957141	LAGERGEHAEUSE D9 (02)	38
207161	LAGERHUELSE (FE//ZN12//C) RD 1	144
3546310	LAGERPLATTE (11) (SB) F.SCHAL	186
967472	LAGERSCHELLE (FE//ZN12//C) SP	162,166,168,170,164
976111	LAMPENTRAEGER D AD BL 10051	30
977443	LAUFRAD 10.0/75-15.3 SILBER (MB	38
977725	LAUFRAD D9 6.00/16 RE. (MB)	38
977578	LAUFRAD D9 6.00/16 LI. (MB)	38
203995	LEITER D9 (TZN) (SB)	26
210105	LENKER (FE//ZN12//C) BL 10051 12	154,148,152
GC037	L-Verschr. L8	178,194
959524	MAGNETHALTER (FE//ZN12//C) B	138
977813	MAGNETHALTER (FE//ZN12//C) BL	212,214,216
NZ043	Magnethalter m. 6 Magneten	212,214
NI091	Maschinenrechner Saemaschine Ba	214
957004	Mechanische Schardruckverstellung	36
200301	Mechanisches Steuerventil und Hydr	196
979097	MITTELROHR D9 4000 (02/K3) (SB)	28
NML	NICHT MEHR LIEFERBAR	176,156
DH084	Niet DIN 124 12X48 St A2G	136
209492	OBERLENKER (02/K5) (SB)	144
968153	OBERLENKERBOLZEN KAT.II (25 X	20
958383	OBERLENKERVERLAENGERUNG	20
EB166	Oelstandsauge G 3/4 Zoll Form B S	40,42
DE391	OesenSchraube M12X115 S235JR	202
FC111	O-Ring 25,00X4,00	94,98,96,100,102
FC233	O-Ring 35,00X8,00	68,70,72,74,78
FC144	O-Ring 57,00X2,50	188
DL028	Passscheibe DIN 988 15X 21X0,5	50,190,38,186
DL029	Passscheibe DIN 988 15X 21X1	186
DL031	Passscheibe DIN 988 20X 28X0,5	186
DL016	Passscheibe DIN 988 20X 28X2,0	118,116
DL155	Passscheibe DIN 988 21X 27,5X0,1	44
DL044	Passscheibe DIN 988 30X 42X1	118,116
DL392	Passscheibe DIN 988 30X 42X2,5	176,146,150,156,140
DL018	Passscheibe DIN 988 35X 45X2,5	38
953315	PENDELAUSGLEICH MD8 (02)	20
HC182	Planetschraube M10X45 8.8 m. Mutt	204,206
HC207	Planetschraube M12X60 8.8 m. Mutt	202
956882	PLATTE BL 10259 3X 90X 30 1.430	50
953588	PLATTE ZINKENHALTER (FE//ZN1	162,166,168,170,164
NA088	Positionsleuchte Hella mit Lichtschei	30,32
NA198	Positionsleuchte Jokon mit Lichtsche	32
956273	PRESSDECKEL KUNST. PA6 SCH	94,98,96,100,102
975435	PUFFER 30X 20X 40	24,176,156
HF007	Puffer D=40X38 Ausfuehrung A M8X	180,184
956101	RADABSTREIFER (02) TEIL: BL 5X	20
205142	RADSPURLOCKERER LI (11/K3) (S	206
205144	RADSPURLOCKERER RE (11/K3) (	206
200217	Rapseinsatz 3,00 m	210
200218	Rapseinsatz 3,50 m	210
200219	Rapseinsatz 4,00 m	210
3774210	RAPSEINSATZKLEMME KUNST. PA	210
957660	RAPSEINSATZPROFIL 1025 SCHAU	210
KC103	Rastbolzen D = 8 M16x1,5	26
955963	RASTENBLECH D9 BL 10051 3X157	44
GC029	Reduzierverschr. L12-8	182
LD001	Reifen 10.0/75-15,3 8PR IMPL. 651	38
LD030	Reifen 180/90-16 LI 100 AW-Farmer	38
LD107	Reifen 250X 50	154,148,146,150,152
967584	REINIGUNGSSCHEIBE D=228 FM P	116
935297	REP.-SATZ WARNFOLIE (MB)	30,32
NF080	Reparatursatz kpl. 10 pol. AMP	212,214,216
NF081	Reparatursatz kpl. 3 pol. AMP u. Kupp	212,214,216
NF082	Reparatursatz kpl. 4 pol. AMP u. Kupp	212,214,216
NF085	Riegelwanne 20 pol. (Parkdose)	214
CA079	Rillenkugellager DIN 625 6004 2RS	118,116
CA051	Rillenkugellager DIN 625 6005 2RS	188
CA007	Rillenkugellager DIN 625 6009 2RS	38
CA092	Rillenkugellager DIN 625 6205 2RS	188
CA020	Rillenkugellager DIN 625 6207 2RS	38
CA076	Rillenkugellager DIN 625 6305 2RS	94,98,96,100,102
DE014	Ringmutter DIN 582 M10 C15E A2G	206
208375	ROHRAUFNAHME (02/K3) (SB)	144
DG130	Rohrklappstecker 11X45 A2G	152
DH128	Rohrniet DIN 7340 B4X0,5X 8 St A2G	120
KE063	Rohrschelle 3016-1 D1 12/15 W5-CR	196
201061	ROHRVERBINDER (FE//ZN12//C) RD	28
DG047	RO-KLP-STE 10X60 (B01) AWN0204	40,144,42
204260	ROLLE 250 50	154,148,152
200528	ROLLE 250-50 MIT FEDER (MB)	154,148,152
952876	ROLLE F.TRICHTERSCHIENE KUNS	34
952847	ROLLE KUNST. PA66 SCHWARZ	40,42
975791	ROLLE ROTEC 250 50	146,150
211198	ROLLENBALKENAUFNAHME LINKS	144
204243	ROLLENFEDER 250 FEDERDRAHT	154,148,152
959021	ROLLENHALTER LI.VERZ.WEISS T	184
959022	ROLLENHALTER RE.VERZ.WEISS T	184
ED180	Rollenkette 122 Glieder 1/2x5/16Zoll	38
202167	Rollenstriegel 2500/14,7	146
205038	Rollenstriegel 2500/14,7	148
201976	Rollenstriegel 2500/16,6	150
205048	Rollenstriegel 2500/16,6	154
201974	Rollenstriegel 3000/14,3	146
205039	Rollenstriegel 3000/14,3	148
202159	Rollenstriegel 3000/16,6	150
205042	Rollenstriegel 3000/16,6	154,152
202153	Rollenstriegel 3500/14,0	146
205040	Rollenstriegel 3500/14,0	148
202155	Rollenstriegel 3500/16,6	150
205043	Rollenstriegel 3500/16,6	154,152
201978	Rollenstriegel 4000/13,8	146
205041	Rollenstriegel 4000/13,8	148
201972	Rollenstriegel 4000/16,6	150
205044	Rollenstriegel 4000/16,6	154,152
201295	ROLLSCHAR D9 2 AUSSEN RE. (11/	82,84
955708	ROLLSCHAR D9 4.A.LI.	90
955709	ROLLSCHAR D9 4.A.RE.	92
956061	ROLLSCHAR D9 KZ. (11)	70
973013	ROTEC D9 1.A. (02) (SB)	78
977693	ROTEC D9 1.A. 01 ROTEC-SCHAR	52,54,56,78,58
973010	ROTEC LG (SB)	68
973647	ROTEC LG 70 LI (11) (SB)	72,86
973646	ROTEC LG 70 RE (11) PLATTENGU	80,88
201302	ROTEC SCHAR 2.A. RE. (MB)	52,54,56,84,58

Nr.	Bezeichnung	Seite	Nr.	Bezeichnung	Seite
977696	ROTEC SCHAR D9 4.A.LI 01 ROTE	52,54,56,90	204768	SCHALTKASTEN 2,3,4 U.6 FACH M.	190
977697	ROTEC SCHAR D9 4.A.RE 01 ROT	52,54,56,92,58	204769	SCHALTKASTEN 5 FACH M.HYD. B	190
977698	ROTEC SCHAR D9 KZ 01 ROTEC-	52,54,56,70,58	3962300	SCHALTKLINKE LI. (FE//ZN12//C)	186
977624	ROTEC SCHAR LG 50 LI (MB)	72,58	3968300	SCHALTKLINKE RE. (FE//ZN12//C)	186
977618	ROTEC SCHAR LG 50 RE (MB)	80,58	3536310	SCHALTPLATTE LI.	186
977692	ROTEC SCHAR LG 70 LI 01 ROTEC	52,54,56,86	3538310	SCHALTPLATTE RE.	186
977691	ROTEC SCHAR LG 70 RE 01 ROTE	52,54,56,88	3539310	SCHALTRAD F.SCHALTAUTOMATIK	186
207586	ROTEC-SCHAR 1. A. (02/K5) (SB)	98	3334600	SCHALTSTANGE (FE//ZN12//C) 20	196
207561	ROTEC-SCHAR 2. A. LI. (02/K5) (SB	100	956053	SCHAR 1 AU.LI. (11)	122,124,128,126,130
207562	ROTEC-SCHAR 2. A. RE. (02/K5) (S	102	956052	SCHAR 1 AU.RE. (11)	122,124,128,126,130
207576	ROTEC-SCHAR 2. A. RE. (MB)	60,62,64,66,102	955381	SCHAR 2 AU.LI. (11)	122,124,128,126,130
207563	ROTEC-SCHAR 4. A. LI. (02/K5) (SB	108	955378	SCHAR 2 AU.RE. (11)	122,124,128,126,130
207579	ROTEC-SCHAR 4. A. LI. (MB)	60,62,64,66,108	955386	SCHAR 3 AU.LI. (11)	122,124,128,126,130
207564	ROTEC-SCHAR 4. A. RE. (02/K5) (S	110	955383	SCHAR 3 AU.RE. (11)	122,124,128,126,130
207580	ROTEC-SCHAR 4. A. RE. (MB)	60,62,64,66,110	955392	SCHAR 4 AU.LI. (11)	122,128,126,130
207575	ROTEC-SCHAR DC 2.A. LI. (MB)	60,62,64,66,100	955389	SCHAR 4 AU.RE. (11)	122,128,126,130
207574	ROTEC-SCHAR DX 1. A. (MB)	60,62,64,66,98	955369	SCHAR HALBLANG (11)	122,124,128,126,130
207565	ROTEC-SCHAR DX KZ (02/K5) (SB)	96	955366	SCHAR KZ. (11)	122,124,128,126,130
207573	ROTEC-SCHAR DX KZ (MB)	60,62,64,66,96	955372	SCHAR LG. (11)	122,124,128,126,130
207566	ROTEC-SCHAR LG (02/K5) (SB)	94	956658	SCHARANSCHLAG BL 10051 6X 65	20
207571	ROTEC-SCHAR LG (MB)	60,62,64,66,94	977575	SCHARDR. VERST. SCH. D9 3500 (	36
207584	ROTEC-SCHAR LG 50 LI. (MB)	62,66,114	977778	SCHARDR. VERST.SCH. D9 2500 (0	36
207583	ROTEC-SCHAR LG 50 RE. (MB)	62,66,112	977406	SCHARDR.VERST.SCH D9 4000 (02	36
207569	ROTEC-SCHAR LG 70 (02/K5) (SB)	104,114	955813	SCHARDR.VERST.SCH. D9/4 (SB) L	36
207577	ROTEC-SCHAR LG 70 LI. (MB)	60,62,64,66,104	977628	SCHARDR.VERST.SCH.D9 3000 (02	36
207568	ROTEC-SCHAR LG 70 RE. (02/K5) (	106,112	954726	SCHARDR.VERST.SCH.D9/3 (SB) L=	36
207578	ROTEC-SCHAR LG 70 RE. (MB)	60,62,64,66,106	3335310	SCHARDRUCKKURBEL (FE//ZN12//	20
NA170	Rückleuchte links	32	956193	SCHARDRUCKSKALENHALTER BL	36
NA171	Rückleuchte rechts	32	956194	SCHARDRUCKZEIGER BL 59382 3X	36
ND014	Rueckstrahler 44X94 gelb klebend	32	3628100	SCHARFUSS M.SCHRAUBE F.SPUR	204
ND022	Rueckstrahler 44x94 rot	30	962178	SCHARHALTER 250 (02) TEIL:SCH	202
201203	RUEHRWELLE 3000 ENGSAAT (02/	46	957990	SCHARHALTER LI.(11)	206
977775	RUEHRWELLE D9 2500 (02) (SB)	46	957989	SCHARHALTER RE.(11)	206
977639	RUEHRWELLE D9 3000 (02) (SB)	46	958000	SCHARHALTEWELLE (11) RD 10278	206
977574	RUEHRWELLE D9 3500 (02) (SB)	46	HC208	Schar-K30	202
977423	RUEHRWELLE D9 4000 (02) (SB)	46	955402	SCHARLAGERHALTER KZ. (11)	132
955259	RUEHRWELLE D9/AD303	46	955403	SCHARLAGERHALTER LG. (11)	132
956148	RUEHRWELLE D9/AD403	46	955488	SCHARLAGERSCHELLE (K)(11)	70,74,82,90,92
955958	RUEHRWELLENLAGER D9 KUNST	46	955487	SCHARLAGERSCHELLE (L)(11)	68,72,80
962716	Rührklammer zur Grassaat	210	956715	SCHARNIER DECKEL D9/40 (FE//Z	14
977413	Saatkastenaufsatz 400	16	208625	Scharsatz D9 mit 15 RoTeC-Scharen	60
977425	Saatkastenaufsatz 480	16	977591	Scharsatz D9 mit 15 RoTeC-Scharen	56
977429	Saatkastenaufsatz 550	16	977595	Scharsatz D9 mit 15 WS-Scharen Rei	124,126
957395	SAATKASTENDECKEL 3,0M , LÄNG	14	208624	Scharsatz D9 mit 17 RoTeC-Scharen	60
957436	SAATKASTENDECKEL 4M BL 1013	14	978408	Scharsatz D9 mit 17 RoTeC-Scharen	54
977787	SAATKASTENDECKEL AD 2500 (02	14	200281	Scharsatz D9 mit 17 WS-Scharen Rei	128
973146	SAATKASTENDECKEL D9 AD 3500	14	202218	Scharsatz D9 mit 18 RoTeC-Scharen	58
977399	SAATKASTENDECKEL D9 AD 3M, L	14	208628	Scharsatz D9 mit 18 RoTeC-Scharen	62
977407	SAATKASTENDECKEL D9 AD 4000	14	976052	Scharsatz D9 mit 18 RoTeC-Scharen	56
952756	SAATLEITUNGS-RO KZ. L= 586	134	976053	Scharsatz D9 mit 18 WS-Scharen Rei	124,126
953659	SAATLEITUNGS-RO LG.MD8 L= 62	134	208623	Scharsatz D9 mit 21 RoTeC-Scharen	60
960533	SAATLEITUNGSROHR 1.AUSSEN (	134	956025	Scharsatz D9 mit 21 RoTeC-Scharen	52
952024	SAATLEITUNGSROHR MITTE L=74	134	208627	Scharsatz D9 mit 21 RoTeC-Scharen	62
958027	Säbelscharspitze zum WS-Schar	132	978187	Scharsatz D9 mit 21 RoTeC-Scharen	54
200206	SAEGEHAEUSE D9-AD KUNST. P	44	208631	Scharsatz D9 mit 21 RoTeC-Scharen	64
968309	SAERAD (MB)	44	977590	Scharsatz D9 mit 21 RoTeC-Scharen	56
968304	SAERAD KUNST. POM GRUEN	44	956015	Scharsatz D9 mit 21 WS-Scharen Rei	122
977409	SAEWELLE D9 4000 (FE//ZN12//B)	44	200282	Scharsatz D9 mit 21 WS-Scharen Rei	128
977793	SAEWELLE D9 AD 2500 (FE//ZN12//	44	977594	Scharsatz D9 mit 21 WS-Scharen Rei	124,126
977642	SAEWELLE D9 AD 3000 (FE//ZN12//	44	202219	Scharsatz D9 mit 24 RoTeC-Scharen	58
973154	SAEWELLE D9 AD 3500 (FE//ZN12//	44,138	208634	Scharsatz D9 mit 24 RoTeC-Scharen	66
955988	SAEWELLE D9-30 (FE//ZN12//C) R	44,138	976051	Scharsatz D9 mit 24 RoTeC-Scharen	56
956147	SAEWELLE D9-40/AD403 (FE//ZN	44,138	977587	Scharsatz D9 mit 24 WS-Scharen Rei	124,126
974600	SAEWELLE FUER BOHNENSAERA	138	208626	Scharsatz D9 mit 25 RoTeC-Scharen	62
205140	Sämaschinen-Radspurlockerer zwei	206	956023	Scharsatz D9 mit 25 RoTeC-Scharen	52
958433	Säwelle für Bohnensärad 3,00 m	138	208630	Scharsatz D9 mit 25 RoTeC-Scharen	64

Nr.	Bezeichnung	Seite
977589	Scharsatz D9 mit 29 RoTeC-Scharen	52
208633	Scharsatz D9 mit 29 RoTeC-Scharen	66
978189	Scharsatz D9 mit 29 RoTeC-Scharen	54
977588	Scharsatz D9 mit 29 WS-Scharen R	122
200284	Scharsatz D9 mit 29 WS-Scharen R	128
208632	Scharsatz D9 mit 33 RoTeC-Scharen	66
956019	Scharsatz D9 mit 33 RoTeC-Scharen	52
956009	Scharsatz D9 mit 33 WS-Scharen R	122
207554	SCHARSCHELLE ROTEC KZ (02/K5	96,100,102,108,110
207553	SCHARSCHELLE ROTEC LG (02/K	94,112,114
207556	SCHARSCHELLE ROTEC LG 20 (02	104
969973	SCHARSCHELLE ROTEC LG 20 (11	86
973645	SCHARSCHELLE ROTEC LG 20 LI (	88
207557	SCHARSCHELLE ROTEC LG 20 RE	106
956971	SCHARSPITZE (11)	132
954927	SCHARSTUETZE KUNST. PA66 OR	132
956029	SCHEIBE 12,6X 25X 2 (FE//ZN12//	118,116
958509	SCHEIBE 17,0X 40X 6 RD KUNST 4	36
952166	SCHEIBE 21,0X 45X 5,7 KUNST. P	46
DF014	Scheibe 6,5X13X1,25 St A2G	212,214,186,216
DF069	Scheibe 16X32X2 St A2G	36
978089	SCHEIBE 17X 32X 5 BL 10051 5X 3	24
DF010	SCHEIBE 6,4X12X1,6	24,46,32,138
DF084	Scheibe DIN 1441 19X30X4 St A2G	178,194
DF102	Scheibe DIN 1441 26X40X4 St A2G	206
DF380	Scheibe DIN 34815 17X30X3 PA66	24,22,146,150
DF008	Scheibe DIN 7349 5,3X15X2 St A2	196
DF183	Scheibe DIN 7349 10,5X25X4 St A2	186
DF080	Scheibe DIN 7349 17X40X6 St A2G	36
DF006	Scheibe ISO 7090 5,3X10X1 St A2	196
DF020	Scheibe ISO 7090 8,4X16X1,6 St A	14,16,44,46,40
DF033	Scheibe ISO 7090 10,5X20X2 A2	48
DF032	Scheibe ISO 7090 10,5X20X2 St A2	24,14,30,34,94
DF044	Scheibe ISO 7090 13X24X2,5 St A2	30,22,144,190,32
DF077	Scheibe ISO 7090 17X30X3 St A2G	24,22,36,176,156
DF094	Scheibe ISO 7090 21X37X3 St A2G	144
DF099	Scheibe ISO 7090 25X44X4 St A2G	26
DF013	Scheibe ISO 7093-1 6,4X18X1,6 A2	48
DF012	Scheibe ISO 7093-1 6,4X18X1,6 St	50,212,214,180,216
DF024	Scheibe ISO 7093-1 8,4X24X2 St A	24,14,16,190,208
DF185	Scheibe ISO 7093-1 10,5X30X2,5 A	50
DF036	Scheibe ISO 7093-1 10,5X30X2,5 St	40,176,146,150,162
DF248	Scheibe ISO 7093-1 17X50X3 A2	24
DF180	Scheibe ISO 7094 6,6X22X2 St A2	186
953334	SCHEIBENSPURANREISSER MD-8/	188
LD003	Schlauch 10.0/75-15.3	38
LD025	Schlauch 6.00-16	38
202853	SCHLAUCHHALTER (FE//ZN12//B)	14
KE011	Schlauchschelle DIN 3017B1 29/15	190
978380	Schleppzinkenstriegel 2500	176
976078	Schleppzinkenstriegel 3000	176
3242600	SCHLINGFEDERKUPPLUNG LINKS	192
NA101	SCHLUSSL. LI. 0,15M MIT AMP-ST.	30
NA100	SCHLUSSL. RE. 0,15M MIT AMP-ST	30
HC199	Schmalschar 50X8X255	202
ZN401	Schmalschar 35mm	206
962177	SCHMALSCHARHALTER (02) TEIL:	202
3762210	SCHRAUBENPLATTE (FE//ZN12//	186
957423	SCHUTZHAUBE (02) BL 1541 1,5X1	48
959523	SCHWENKBLECH F.MAGNET (FE	138
968308	SCHWENKLAGER KUNST. PA6.6 O	192
DE192	Sechskantmutter DIN 439-2 M 8 04	212,214,216
DE115	Sechskantmutter DIN 439-2 M10 04	34
DE004	Sechskantmutter DIN 439-2 M12 04	178,194,186
DE006	Sechskantmutter DIN 439-2 M16 04	180
DE354	Sechskantmutter DIN 439-2 M16X1,5	26
DE032	Sechskantmutter ISO 4032 M10 8 A2	24,50,132,176,146
DE038	Sechskantmutter ISO 4032 M12 8 A2	194
DE041	Sechskantmutter ISO 4032 M12 A4-7	48
DE043	Sechskantmutter ISO 4032 M14 8 A2	180
DE045	Sechskantmutter ISO 4032 M16 8 A2	202,204
DE029	SECHSKANTMUTTER M8	190,120,180,186,184
DC063	SECHSKANTSCHRAUBE 10X25	24,14,178,206,186
DC066	SECHSKANTSCHRAUBE 10X30	24,190,176,156,204
DB178	SECHSKANTSCHRAUBE 10X65	48
DC087	SECHSKANTSCHRAUBE 12X20	194
DC093	SECHSKANTSCHRAUBE 12X30	30,22,32,36,28
DC095	SECHSKANTSCHRAUBE 12X35	22
DC128	SECHSKANTSCHRAUBE 16X50	204
DC027	SECHSKANTSCHRAUBE 8X16	14,44,40,196,42
DC038	SECHSKANTSCHRAUBE 8X30	14,120,26
DC040	SECHSKANTSCHRAUBE 8X35	158,160
DB002	Sechskantschraube ISO 4014 6X 35	184
DB004	Sechskantschraube ISO 4014 6X 45	186
DB006	Sechskantschraube ISO 4014 6X 55	50,192,212,214,216
DB007	Sechskantschraube ISO 4014 6X 60	24
DB217	Sechskantschraube ISO 4014 6X 70	46
DB184	Sechskantschraube ISO 4014 6X 75	138
DB228	Sechskantschraube ISO 4014 6X 85	212,214,216
DB009	Sechskantschraube ISO 4014 6X 90	180
DB017	Sechskantschraube ISO 4014 8X 45	186
DB024	Sechskantschraube ISO 4014 8X 60	182,196
DB027	Sechskantschraube ISO 4014 8X 70	154,148,146,150,152
DB037	Sechskantschraube ISO 4014 10X 50	146,150,206
DB154	Sechskantschraube ISO 4014 10X 50	48
DB039	Sechskantschraube ISO 4014 10X 55	154,148,142,152
DB043	Sechskantschraube ISO 4014 10X 65	178,194,186
DB045	Sechskantschraube ISO 4014 10X 70	38,146,150,178
DB051	Sechskantschraube ISO 4014 10X100	132,70,74,82,90
DB052	Sechskantschraube ISO 4014 10X100	162,166,168,170,164
DB053	Sechskantschraube ISO 4014 10X110	96,100,102,108,110
DB142	Sechskantschraube ISO 4014 10X130	132,68,80,86,88
DB056	Sechskantschraube ISO 4014 10X140	94,98,104,106,112
DB182	Sechskantschraube ISO 4014 10X170	162,166,168,170,164
DB063	Sechskantschraube ISO 4014 12X 50	154,148,144,140,158
DB065	Sechskantschraube ISO 4014 12X 55	158,160
DB374	Sechskantschraube ISO 4014 12X 65	176
DB071	Sechskantschraube ISO 4014 12X 70	206
DB074	Sechskantschraube ISO 4014 12X 75	156
DB247	Sechskantschraube ISO 4014 12X 80	144
DB076	Sechskantschraube ISO 4014 12X 90	176,156,202,140,158
DB122	Sechskantschraube ISO 4014 12X140	176,146,150,156
DB087	Sechskantschraube ISO 4014 12X160	144
DB133	Sechskantschraube ISO 4014 14X100	180
DB094	Sechskantschraube ISO 4014 16X 55	24
DB386	Sechskantschraube ISO 4014 16X 70	202
DB278	Sechskantschraube ISO 4014 16X 75	24,22,144
DB190	Sechskantschraube ISO 4014 16X 80	24
DB104	Sechskantschraube ISO 4014 16X 90	36,182
DB105	Sechskantschraube ISO 4014 16X100	182
DB106	Sechskantschraube ISO 4014 16X110	180
DB107	Sechskantschraube ISO 4014 16X120	36
DC004	Sechskantschraube ISO 4017 5X 10	196
DC159	Sechskantschraube ISO 4017 5X 35	44
DC012	Sechskantschraube ISO 4017 6X 12	196
DC015	Sechskantschraube ISO 4017 6X 16	32
DC018	Sechskantschraube ISO 4017 6X 20	32,36,186
DC021	Sechskantschraube ISO 4017 6X 25	186
DC030	Sechskantschraube ISO 4017 8X 20	16,46,208,196
DC035	Sechskantschraube ISO 4017 8X 25	24,34,18,156,188
DC060	Sechskantschraube ISO 4017 10X 20	30,32,184
DC068	Sechskantschraube ISO 4017 10X 35	178

Nr.	Bezeichnung	Seite	Nr.	Bezeichnung	Seite
DC094	Sechskantschraube ISO 4017 12X 3	22	204288	SPINDEL (FE//ZN12//C) RD 10278 3	176,146,150,156,140
DC096	Sechskantschraube ISO 4017 12X 4	22	202220	SPINDELGEHAEUSE MST (FE//ZN12	176,146,150,156,140
DC101	Sechskantschraube ISO 4017 12X 4	142	3726500	SPINDELMUTTER D8 SUP/SPEC/RP	36
DC120	Sechskantschraube ISO 4017 16X 3	156,194	203475	SPINDELSTIEL (FE//ZN12//B) (SB)	140,160,142
DC122	Sechskantschraube ISO 4017 16X 3	180	200279	SPINDELSTIEL 3 (B10) (SB)	176,156
DC124	Sechskantschraube ISO 4017 16X 4	176,156,184,26	977670	SPINDELSTIEL LI 3 (FE//ZN12//B) (S	146,150
DC126	Sechskantschraube ISO 4017 16X 4	176,146,150,156,158	977659	SPINDELSTIEL RE 3 (FE//ZN12//B) (	146,150
204249	SEGMENT (FE//ZN12//C) (SB)	154,148,152	DG009	Splint ISO 1234 4,0X 20 St A2G	184
978555	SEITENBLECH WARNTAFEL (02) B	30,32	DG019	Splint ISO 1234 5,0X 32 St A2G	36
974892	SEITENTEIL AUFTRITT D10 (02) BL	22	DG021	Splint ISO 1234 5,0X 36 St A2G	36
DD512	Senkschraube 10642 I-Stern 8X22 1	94,98,96,100,102	DG094	Splint ISO 1234 6,3X 36 St A2G	210
DA636	Senkschraube DIN 608 12X 55 12.9	202	956396	SPURANR.LI_D9-25_30SPXX (02/K3	184
DD414	Senkschraube ISO 10642 8X 20 8.8	118,116	956395	SPURANR.RE_D9-25_30SPXX(02/K3	184
DD499	Senkschraube ISO 10642 5X 16 8.8	30,32	955667	SPURANREISSER LI. (02)	180
NH073	Sensor induktiv 1,1m AMP-Stecker	212,214,216	955666	SPURANREISSER RE. (02)	180
NH056	Sensor Reedkontakt 1m m. AMP-Ste	212,214	956777	SPURANREISSERDREHGELENK LI.	180
951592	SENSORHALTER (FE//ZN12//C) B	212,214	956776	SPURANREISSERDREHGELENK RE	180
958125	SENSORHALTER SCHAUMA. (FE//	212,216	951983	SPURANREISSERNABE KUNST. PA	188
955924	SICHERUNG BL 10051 6X 56X 102	34	956859	SPURANREISSER-UNTERTEIL LI.K	180
973405	SICHERUNGSBLECH (FE//ZN12//C)	176,146,150,156,140	956858	SPURANREISSER-UNTERTEIL RE.K	180
957717	SICHERUNGSBUEGEL (02) BL 100	156	950639	SPURANREISSERWELLE RD 669 25	188
DE285	Sicherungsmutter DIN 6926 M10 8 A	154,148,142,152	3626010	SPURLOCKERERHALTER D8	204
DE286	Sicherungsmutter DIN 6926 M12 8 A	154,148,174,152	3626010	SPURLOCKERERHALTER D8 (neue	,204
DE209	Sicherungsmutter DIN 6927 M 6 8 A	44,46,50,32,36	957299	SPURLOCKERERSCHELLE D9/40 (1	204
DE210	Sicherungsmutter DIN 6927 M 8 8 A	24,14,16,34,46	3116000	SPURLOCKERERZINKEN	204
DE211	Sicherungsmutter DIN 6927 M10 10	24,40,50,162,178	3116000	SPURLOCKERERZINKEN (neue Teil	,204
DE213	Sicherungsmutter DIN 6927 M10 8 A	14,30,32,20,146	3634300	SPURSCHEIBENVERSTAERKUNG (	188
DE206	Sicherungsmutter DIN 6927 M12 10	24,30,144,32,36	GD008	STAUBKAPPE	182
DE207	Sicherungsmutter DIN 6927 M16 10	36,182	NF089	Steckdose 3pol. 12V	212,216
DE081	Sicherungsmutter DIN 980 M10 8 A2	176,146,150,156,162	970385	STELLHEBEL II VERZ. (FE//ZN12//C/	40,42
DE166	Sicherungsmutter DIN 985 M 6 A4-7	48,32	3335600	STELLHUELSE (FE//ZN12//C) RD 6	196
DE089	Sicherungsmutter DIN 985 M10 8 A2	94,98,96,100,102	DL283	Stellring DIN 705A 13 9SMnPb28 A2	192
DE090	Sicherungsmutter DIN 985 M12 8 A2	176,146,150,156,140	DL007	Stellring DIN 705A 20 9SMnPb28 A2	44,46,138
DE142	Sicherungsmutter DIN 985 M16 8 A2	144	966959	STIEL (02) (SB)	202
DE079	Sicherungsmutter ISO 7042 M 6 8 A	212,214,180,186,184	978558	STIEL RUECKFAHR STARR 01(FE//	176,156
DE080	Sicherungsmutter ISO 7042 M 8 8 A	14,44,46,94,98	962339	STIELAUFHAENGUNG (02) TEIL:S	202
DE082	Sicherungsmutter ISO 7042 M12 8 A	22,144,202,160	3363500	STIRNRAD M.GWD-STI D8, SAERA	192
DE085	Sicherungsmutter ISO 7042 M16 8 A	24,22,176,146,150	956094	STIRNRAD M=1 Z=78 DI=20,1 (FE//Z	44
DE146	Sicherungsmutter M 6 10 FlZnL-480	24,50	207859	STREBE (02/K3) BL 10051 3X 75X 5	18
DE204	Sicherungsmutter M 8 8 A2G (Sperr	14,120,188,182,28	953341	STREBEN F.ZYLINDERHALTER	178
DE264	Sicherungsmutter M 8 A4-70 (Sperrz	40,48,42	952802	STRIEGELELEMENT	162,166,168,170,164
DE225	Sicherungsmutter M10 10 FlZnL-480	38,36,206	963439	STRIEGELELEMENT AUS.LI. (MB)	162,166,168,170,164
DE261	Sicherungsmutter M10 A2-70 (SW1	48	963438	STRIEGELELEMENT AUS.RE. (MB)	162,166,168,170,164
DE215	Sicherungsmutter M16 10 FlZnL-480	180	953563	STRIEGELELEMENT MI.	166,168,170,164
DL077	Sicherungsring DIN 471 15X1	50,190,38,186	976003	STRIEGELELEMENT MITTE 2 (MB)	166,168,170,164
DL082	Sicherungsring DIN 471 20X1,2	50,186	204239	STRIEGELFEDER 125 (MB)	148
DL223	Sicherungsring DIN 471 20X1,2	118,116	975432	STRIEGELFEDER 125 FEDERDRAH	146
DL163	Sicherungsring DIN 471 25X1,2	94,98,96,100,102	204246	STRIEGELFEDER 166 (MB)	154,152
DL085	Sicherungsring DIN 471 25X2	188	204245	STRIEGELFEDER 166 FEDERDRAH	154,152
DL089	Sicherungsring DIN 471 35X2,5	38	204238	STRIEGELFEDER 8 125 FEDERDRA	148,176
DL140	Sicherungsring DIN 472 42X1,75	118,116	975433	STRIEGELHALTER (FE//ZN12//B) (S	176,156,158,160
DL104	Sicherungsring DIN 472 72X2,5	38	202203	STRIEGELHALTER D9 STARR (FE//	158
DL105	Sicherungsring DIN 472 75X2,5	38	202203	STRIEGELHALTER D9 STARR (FE//	,176,156
DF353	Sicherungsscheibe 6,1X14X1,3 FlZn	186	976032	STRIEGELHAUPTR. 4,0M (02) FEDE	156
DF351	Sicherungsscheibe 8,2X18X1,4 FlZn	186,184,196	956963	STRIEGELHAUPTR.2,5M (02) 4KTR	176
952151	SICHERUNGSSCHEIBE KUNST. PA	188	979570	STRIEGELHAUPTRO. KPL. 2,5M (02/	156
918366	SICHERUNGSSCHNUR	180,184	956935	STRIEGELHAUPTRO.3,0M (02) 4KT-	176
DE216	SI-MU 6927 M12 10	176	963251	STRIEGELHAUPTROHR 2976 (02)	156
958256	SONDERTRICHT.D9 1.+3.A.RE. KU	134	977985	STRIEGELHAUPTROHR 3,5 M (02/K	156
958406	SPANNHAKEN (FE//ZN12//C) SPAL	192	954589	STUETZPLATTE	194
DF223	Spannscheibe DIN 6796 14 FSt A2G	180	3338600	STUETZSTREBE VORAUFLAUFMA	196
DI049	SPANNSTIFT 6X36	144	GD009	SVK-Muffe 7241-1A 12,5 IG-18X1,5	182
DI016	Spannstift ISO 8752 4X 16 St	144	GD028	SVK-Staubkappe f. Stecker 12,5 grue	182
DI018	Spannstift ISO 8752 4X 26 St	144	GD010	SVK-Staubstecker f. Muffe 12,5 rot	182
DI053	Spannstift ISO 8752 6X 45 St	206	GD052	SVK-Stecker 7241-1A 12,5 8L-14X1,	182
DI072	Spannstift ISO 8752 8X 50 St	44,138	GD007	SVK-Stecker 7241-1A 12,5 IG-18X1,5	182

Nr.	Bezeichnung	Seite
3060400	TEILUNGSRAD KPL. MONT. 5-TEILI	190
3062400	TEILUNGSRAD KPL. MONT. 7-TEILI	190
3063400	TEILUNGSRAD KPL. MONT. 8-TEILI	190
3064400	TEILUNGSRAD KPL. MONT. 9-TEILI	190
977703	Tiefenführungsrolle Control 25 zum k	118
977702	Tiefenführungsrolle Control 25 zum l	118
977689	Tiefenführungsscheibe Control 10 zu	116
977685	Tiefenführungsscheibe Control 10 zu	116
977674	TIEFENHEBEL (FE//ZN12//B) BL 10	146,150
977370	TIEFENVERSTELLHEBEL KZ (FE//Z	118,116
977369	TIEFENVERSTELLHEBEL LG (FE//Z	118,116
202201	TRAEGER (FE//ZN12//B) BL 10051	158,160
202201	TRAEGER (FE//ZN12//B) BL 10051	,176,156
957311	TRAVERSE (11)	204
3923500	TRAVERSE M.SPANNSTIFT 12X40	204
976930	Trenneinheit für Saatgutbehälter	218
954520	TRICHTER FM PA6 / B70 GFE 30H/	134
956448	TRICHTER KUNST. PA6 SCHWAR	134
3676500	TRICHTERSCH-ABSTECKB. (FE//	34
959115	TRICHTERSCHIENE **(02) D9-30	34
201204	TRICHTERSCHIENE 3000 ENGSAA	34
977776	TRICHTERSCHIENE D9 2500 (02) (	34
977627	TRICHTERSCHIENE D9 3000 (02) (	34
977580	TRICHTERSCHIENE D9 3500 (02) (	34
977459	TRICHTERSCHIENE D9 4000 (02) (	34
959116	TRICHTERSCHIENE GESCHW. (02	34
GC116	T-Verschr. L12	182
GC006	T-Verschr. L8	50,196
GC040	Überwurfmutter L8	194,182
1029700	UMLENKROLLE D=64 KUNST. PA6	184
969634	UNTERL.BOLZ. KAT.II 114 (MB)	20
209496	UNTERLENKER (02/K5) (SB)	144
957336	Variogetriebe	40
978266	VARIOGETRIEBE (SB)	42
3331600	VENTILSCHALTHEBEL (FE//ZN12/	196
206455	VERBINDER-HANDLAUF (FE/ZN12/	28
3787500	VERBINDUNGSMUFFE (FE//ZN12/	44
969488	VERKEHRSSICHERUNGSLEISTE	174
963158	VERKEHRSSICHERUNGSLEISTE	174
969649	VERKEHRSSICHERUNGSLEISTE	174
963159	VERKEHRSSICHERUNGSLEISTE 2	174
NL214	VERLAENGERUNGSKABEL 3,0M A	212
NL160	Verlaengerungskabel 4,0m 3 pol. AM	182
NL722	Verlängerungskabel 20 pol.	216
NL179	Verlängerungskabel für Beleuchtung	30,32
NL181	Verlängerungskabel für Beleuchtung	30,32
963327	VERSCHIEBETEIL AU. (FE//ZN12//	156
3977300	VERSCHLEISSBUEGEL F. HYDR.Z	186
969661	VERSCHLUSSKAPPE KUNST: TPE-	38
GC044	Verschlusskegel 8	194,182
DD023	Verschlussschraube 7604 A M22X1,	40,42
209493	VERSTELLHEBEL (B10.1) BL 10051	144
961067	VERSTELLHEBEL HYDR. GAL-ZN 1	50
207676	VERSTELLPLATTE (FE//ZN12//C) B	144
3922500	VERSTELLPLATTE F.SPURLOCKE	204
977652	VERSTELLSEGMENT (SB)	146,150
DE012	Vierkantmutter 557 M10 5 A2G	132
DG132	Vierkant-Rohrklappstecker 12X45 A	154,148
CA095	Vierpunktlager 13X40X18,3	154,148,146,150,152
978922	VORGELEGEWELLE (FE//ZN12//B	192
972479	VORGELEGEWELLE DFG (FE//ZN	192
FC143	V-Ring 22X30,0X 7,5	188
211599	WELLE (B10) RD 10278 12h9 X 80	144
FA002	Wellendichtring DIN 3760 AS 25X 3	188
978584	WINKEL PUFFER (02) BL 10051 6X	176,156
GC200	Winkelschottverschr. L8	36
952154	ZEIGER F.FUELLSTAND. KUNST. P	46
955955	ZEIGER KUNST. PA6+30%GF ROT	40,42
976102	ZENTRIERRING ROTEC (FE//ZN12//	146,150
206785	ZINKEN D=8 FEDERDRAHT EN 102	154,148
963436	ZINKENHALTER AUSSEN KUNST.	162,166,168,170,164
952155	ZINKENHALTER KUNST. PA6 SCH	162,166,168,170,164
964622	ZINKENKLEMME (FE//ZN12//C) BL 1	148
972260	ZINKENKLEMME 166MM (FE//ZN12//	154,152
963350	ZINKENSCHUTZ 1,5M PP COPO M	174
969489	ZINKENSCHUTZ 3,5M HART-PVC S	174
964488	ZINKENSCHUTZ 2.5M HART-PVC S	174
965171	ZINKENSCHUTZHALTER (MB)	174
3965300	ZUGFED 1,25X13,7X34,2 1.4310	196
3825200	ZUGFED 1,6X22,0X119 1.4310 A	196
956707	ZUGFED 4,5X45,5X206,5 (Z) AWN0	180
HA165	Zugfeder 1,6X11,6X 55	144
HA137	Zugfeder 1,9X 10,0X 36,6	44
HA069	Zugfeder 2,0X17,0X 93	38
HA138	Zugfeder 3,2X20,0X 68,4	190
HA143	Zugfeder 4,5X28,0X220	132
HA180	Zugfeder 4,5X35,0X188	206
HA134	Zugfeder 5,5X33,4X220	94,96,100,102,104
HA050	Zugfeder 8,0X55,0X159	144
HA154	Zugfeder 1,6X12,5X 59	50,190,192
HA008	ZUGFEDER 1,6X17,6X88,6	184
HA120	Zugfeder 12,0X48,0X360	202
HA140	ZUGFEDER 3,6X28,5X138	162,166,168,170,186
957868	ZUGFEDER VAM III /SATZ	194
957247	ZUGSTANGE	36
960781	ZUGSTANGE (FE//ZN12//C) RD 102	190
206459	ZUGSTANGE D9 (FE//ZN12//C) RD 1	190
207878	ZUGSTANGE HYDR SCHARDR D9	36
958654	ZWISCHENKONSOLE (FE//ZN12//C/	40
979100	ZWISCHENROHR D9 3500 (02/K3) R	28
201182	ZWISCHENROHR D9 AD 2500 (02/K	28
979099	ZWISCHENROHR D9/AD 3000 (02/K	28
979098	ZWISCHENROHR D9/AD 4000 (02/K	28
3332600	ZWISCHENSTUECK 30X6X50 VORA	196
953340	ZYLINDERHALTER (02) TEIL: BL	178
925049	ZYLINDERHALTER BL 10051 3X 30	194
DA571	Zylinderschraube ISO 4762 6X 30 8.	176,156
DA534	Zylinderschraube ISO 4762 8X 16 8.	94,98,96,100,102
DA717	Zylinderschraube ISO 4762 8X 25 8.	28
DA582	Zylinderschraube ISO 4762 8X 30 8.	146,150
DA312	Zylinderschraube ISO 4762 8X 40 8.	44,146,150
DA118	Zylinderschraube ISO 4762 10X 20 8.	132
DA121	Zylinderschraube ISO 4762 10X 65 1	194
DA535	Zylinderschraube ISO 4762 12X 30 1	94,98,96,100,102

Notizen:

AMAZONE
1
MF 628
AMAZONE
2
MF 630
AMAZONE
3
MF 627
AMAZONE
4
MF 629
AMAZONE
5

A2 Designfolien

Pos.	Teile-Nr	Benennung	Anzahl
1	MF134	Folie AMAZONE	1
2	MF628	Folie Seitenteil li. Special	1
3	MF630	Folie Seitenteil re. Special	1
4	MF627	Folie Seitenteil li. Super	1
5	MF629	Folie Seitenteil re. Super	1

D9 2500 Special — 1
MF 646

D9 3000 Special — 2
MF 647

D9 3000 — 3
MF 657

D9 3500 — 4
MF 658

D9 3500 Super — 5
MF 649

D9 4000 — 6
MF 659

D9 4000 Super — 7
MF 650

A3 Designfolien

Pos.	Teile-Nr	Benennung	Anzahl
1	MF646	Folie D9 2500 Special H=40	1
2	MF647	Folie D9 3000 Special H=40	1
3	MF657	Folie D9 3000 Super H=30	1
4	MF658	Folie D9 3500 Super H=30	1
5	MF649	Folie D9 3500 Super H=40	1
6	MF659	Folie D9 4000 Super H=30	1
7	MF650	Folie D9 4000 Super H=40	1

1

MF 635

2

MF 631

3

MF 636

4

MF 637

5

MF 632

6

MF 668

7

MF 638

8

MF 669

9

MF 639

10

MF 670

A4 Designfolien

Pos.	Teile-Nr	Benennung	Anzahl
1	MF635	Folie Rückwand re. D9 2500 Special	1
2	MF631	Folie Rückwand li. 2500	1
3	MF636	Folie Rückwand re. D9 3000 Special	1
4	MF637	Folie Rückwand re. D9 3000 Super	1
5	MF632	Folie Rückwand li. 3000	1
6	MF668	Folie Rückwand li. 3000 Super	1
7	MF638	Folie Rückwand re. D9 3500 Super	1
8	MF669	Folie Rückwand li. 3500 Super	1
9	MF977	Folie Rückwand re. D9 4000 Super	1
10	MF979	Folie Rückwand li. 4000 Super	1

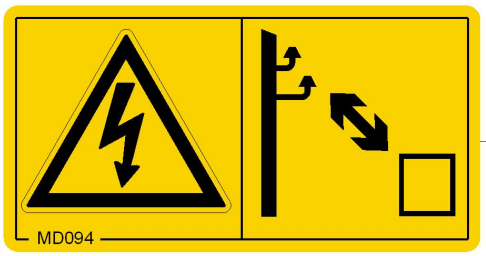
MD094

1

MD082

2

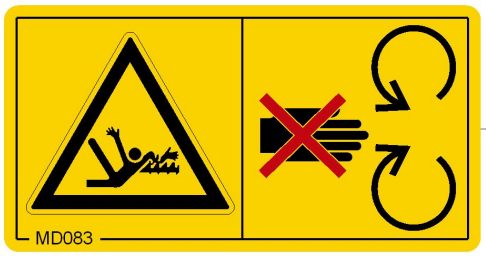
MD083

3

MD084

4

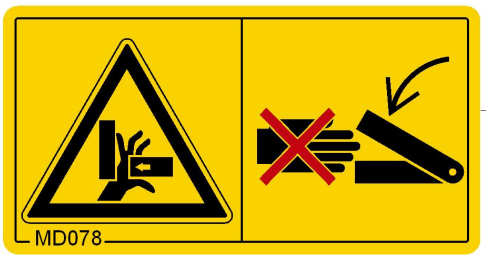
MD078

5

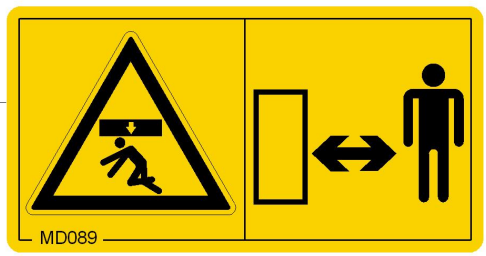
MD089

6

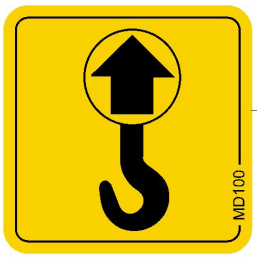
MD100

7

MD097

8

9

MD124
MD095
MD102
max.
200 bar
MD115
MD096

A6 Sicherheitsfolien

Pos.	Teile-Nr	Benennung	Anzahl
1	MD094	Folie Abstand Hochspannungsleitungen Warnbildzeichen	1
2	MD082	Folie Mitfahren verboten Sturtzgefahr Warnbildzeichen	1
3	MD083	Folie Schutzeinrichtung nicht entfernen Warnbildzeichen	1
4	MD084	Folie Quetschgefahr Schwenkbereich Warnbildzeichen	2
5	MD078	Folie Quetschgefahr d. bewegbare Teile Warnbildzeichen	5
6	MD089	Folie Abstand bei angehobenen Teilen Warnbildzeichen	1
7	MD100	Folie Kranhaken	1
8	MD097	Folie Kraftheber von außen bedienen Warnbildzeichen	1
9	MD124	Folie Kombi-Sicherheitsaufkleber MD095-MD096-MD102-MD115	1

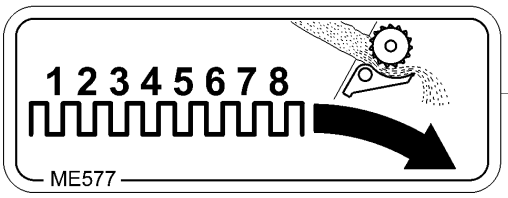

1

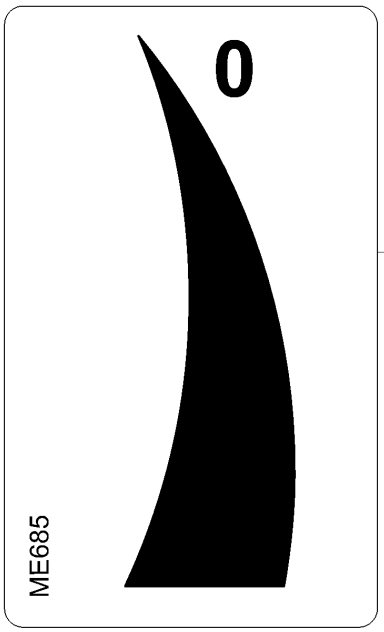

2

3

ME892

	AB	1/40 ha	1/10 ha
6.00-16 180/90-16	2,5 m	46,0	185,0
	3,0 m	38,5	154,0
	3,5 m	33,0	132,0
10.0/75-15	3,0 m	37,0	149,0
	3,5 m	32,0	127,0
	4,0 m	28,0	112,0
	6,0 m	18,5	74,5
31x15.50-15 -MITAS-	3,0 m	37,0	149,0
	3,5 m	32,0	127,0
	4,0 m	28,0	112,0
	6,0 m	18,5	74,5

4

ME708

		1/40 ha	1/10 ha
5.00 - 16	2,5 m	49,5	197,0
	3,0 m	41,0	164,0
6.00 - 16 180/90 - 16	2,5 m	46,0	185,0
	3,0 m	38,5	154,0
10.0/75-15	3,0 m	37,0	149,0
	4,0 m	28,0	112,0
	6,0 m	18,5	74,5
31x15.50-15 - MITAS -	3,0 m	37,0	149,0
	4,0 m	28,0	112,0
	6,0 m	18,5	74,5

A7 Funktionsfolien

Pos.	Teile-Nr	Benennung	Anzahl
1	ME577	Folie 1-8 Bodenklappeneinstellung	1
2	ME685	Folie Füllstandsanzeige	1
3	ME892	Folie Abdrehzahl D9	1
4	ME708	Folie Abdrehzahl D7/D8	1

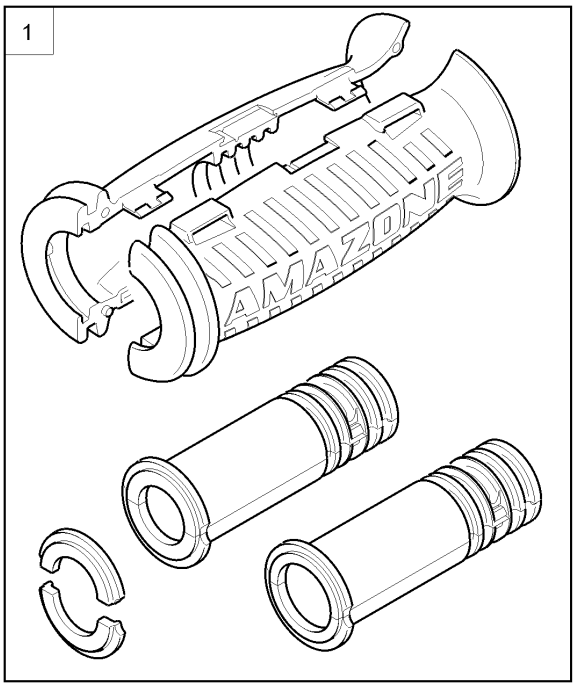
1

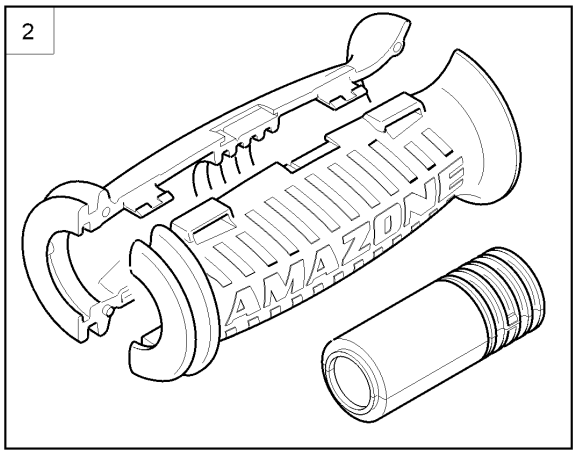
2

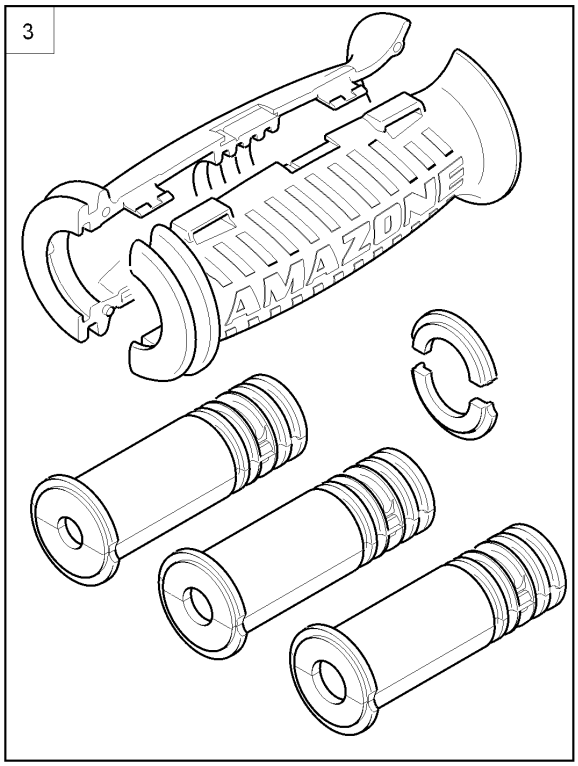
3

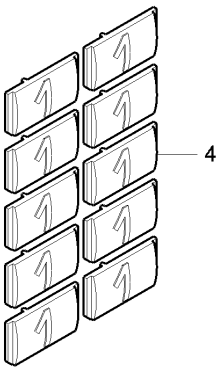
4

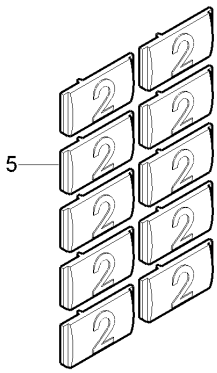
5

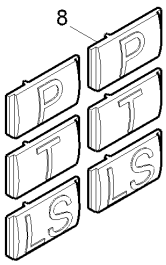
8

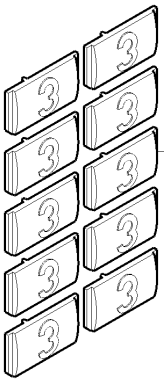
6

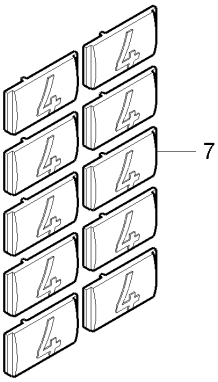
7

A10 Griff für Hydraulikschlauch

Pos.	Teile-Nr	Benennung		Anzahl
1	945978	GRIFFSET HYD-SCHLAUCH DN10-DN12##E (MB)	AWN06010	
2	943616	GRIFFSET HYD-SCHLAUCH DN16-DN19##E (MB)	AWN06010	
3	943615	GRIFFSET HYD-SCHLAUCH DN06-DN08##K (MB)	AWN06010	
4	945979	KENNZEICHNUNGSSCHILDER ZAHL 1##E (MB)	AWN060105	
5	945980	KENNZEICHNUNGSSCHILDER ZAHL 2##E (MB)	AWN060105	
6	945981	KENNZEICHNUNGSSCHILDER ZAHL 3##E (MB)	AWN060105	
7	945982	KENNZEICHNUNGSSCHILDER ZAHL 4##E (MB)	AWN060105	
8	945983	KENNZEICHNUNGSSCHILDER P/T/LS##E (MB)	AWN060105	

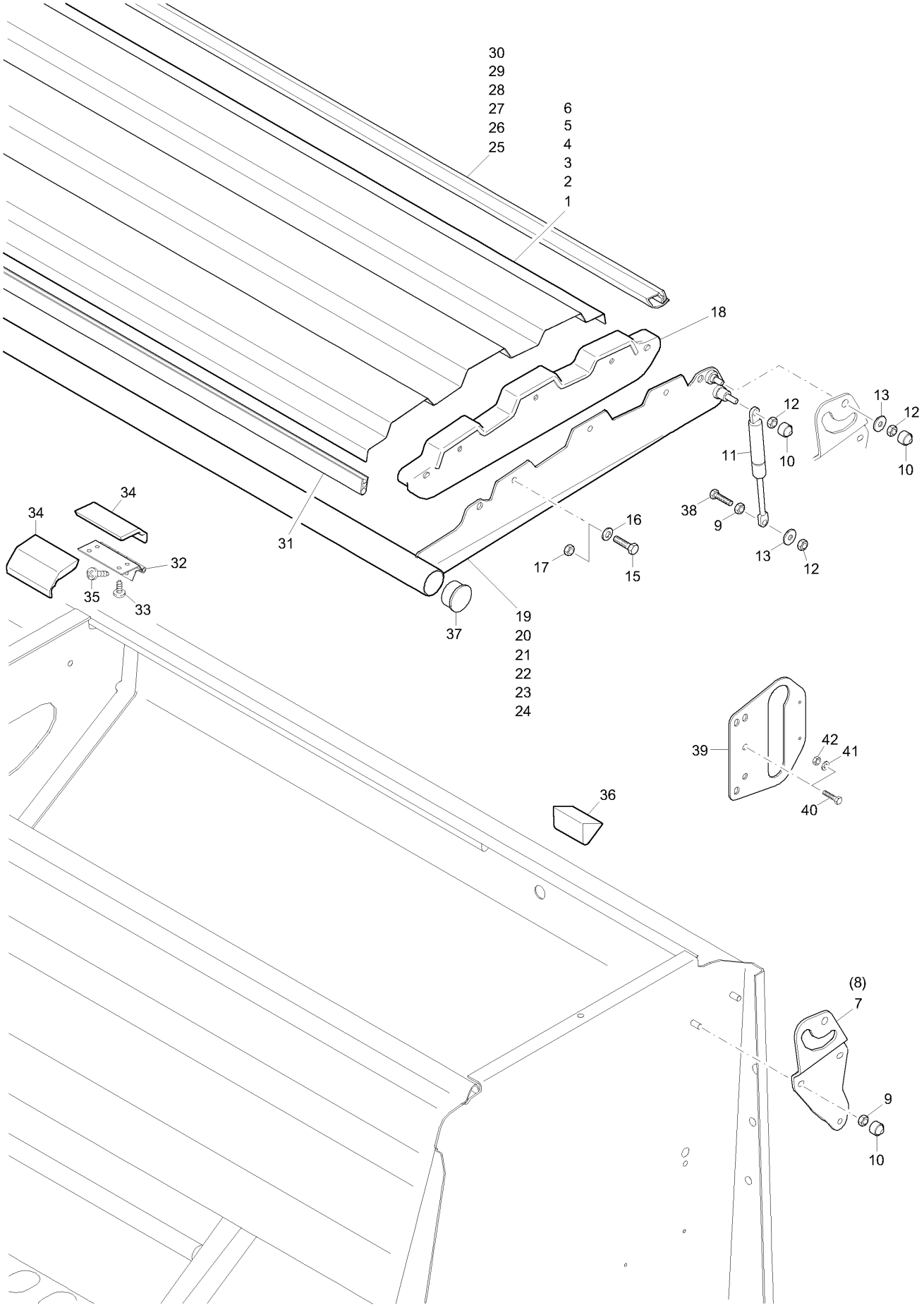
30
29
28
27
26
25
6
5
4
3
2
1
18
12
13
12
10
10
11
38
9
13
12
16
17
15
34
34
32
35
33
31
37
19
20
21
22
23
24
39
42
41
40
36
(8)
7
9
10

B1 Saatkastendeckel

Pos.	Teile-Nr	Benennung	Anzahl
1	977787	SAATKASTENDECKEL AD 2500 (02/K3) TEIL: BL 10131 1,5X589X2014 DC03- D9 2500 Special	1
2	957395	SAATKASTENDECKEL 3,0M , LÄNGE 2558 MM BL 10131 1,5X588X2555 DC03 D9 3000 Super/Special	1
3	977399	SAATKASTENDECKEL D9 AD 3M, LÄNGE 2514 MM 1,5X 589 D9 3000 Super/Special ab 03.2011	1
4	973146	SAATKASTENDECKEL D9 AD 3500 TEIL: BL 1,5X589X3014 DC03-A-M D9 3500 Super	1
5	957436	SAATKASTENDECKEL 4M BL 10131 1,5X588X3555 DC03	1
6	977407	D9 4000 Super SAATKASTENDECKEL D9 AD 4000 (02) TEIL: BL 1,5X589X3515 DD11 D9 4000 Super ab 03.2011	1
7	201185	HALTER F. GASFEDER RE (14/K3) (MB)	1
8	201186	HALTER F. GASFEDER LI (14/K3) (MB)	1
9	DE204	Sicherungsmutter M 8 8 A2G (Sperrzahn)	6
10	ID037	Kapstokappe 1000/0893 SW13	10
11	HG001	Gasfeder	2
12	DE210	Sicherungsmutter DIN 6927 M 8 8 A2G	6
13	DF024	Scheibe ISO 7093-1 8,4X24X2 St A2G	2
15	DC027	SECHSKANTSCHRAUBE 8X16	6
16	DF020	Scheibe ISO 7090 8,4X16X1,6 St A2G	6
17	DE080	Sicherungsmutter ISO 7042 M 8 8 A2G	6
18	957406	DECKELBLENDE KUNST. PP SCHWARZ	2
19	977788	DECKELRAHMEN D9 2500 (02) (SB) D9 2500 Special	1
20	957393	DECKELRAHMEN 3M (02) D9 3000 Super/Special	1
21	977645	DECKELRAHMEN D9 3000 (02) (SB)	1
22	973143	D9 3000 Super/Special ab 03.2011 DECKELRAHMEN 3,5 (02) (SB) D9 3500 Super	1
23	957437	DECKELRAHMEN 4M** D9 4000 Super	1
24	977453	DECKELRAHMEN D9 4000 (02) (SB) D9 4000 Super ab 03.2011	1
25	977790	KLEMMPROFIL M. DICHTLIPPE 2500 PP 601 / TPE 4005 L= 1951 AD2500 Special	1
26	957008	KLEMMPROFIL M. DICHTLIPPE L=2505	1
27	977634	D9 D3000 Super/Special KLEMMPROFIL M. DICHTLIPPE 3000 PP6017/TPE4005 L= 2451 D9 3000 Super/Special ab 03.2011	1
28	973145	KLEMMPROFIL M. DICHTLIPPE PP6017/TP4005 L= 2951 +0 -5 MM D9 3500 Super	1
29	957006	KLEMMPROFIL M.DICHTLIPPE L=1710 TPE D9 4000 Super	2
30	977626	KLEMMPROFIL M. DICHTLIPPE D9 4000 PP6017/TPE4005 D9 4000 Super ab 03.2011 (1688 mm)	2
31	FH029	Dichtprofil 1,0- 4,0 m. Hohlkammer	
32	956715	Bestellung nach Meterangabe SCHARNIER DECKEL D9/40 (FE//ZN12//C) L=80X76,2	1
33	DD042	Blechschraube 7049 4,8X13 C-H St A2G	8
34	956713	ABDECKUNG DECKEL D9-40 KUNST. PA66 SCHWARZ	2
35	DD074	Blechschraube 7049 4,8X 9,5 C-H St A2G	3
36	957427	DICHTPROFIL SCHAUMSTOFF ETHAFORM 220	2
37	ID184	Kapstostopfen 320 GL42	2
38	DC038	SECHSKANTSCHRAUBE 8X30	2
39	202853	SCHLAUCHHALTER (FE//ZN12//B) BL 10051 3X178X 213 S355MC	1
40	DC063	SECHSKANTSCHRAUBE 10X25	2
41	DF032	Scheibe ISO 7090 10,5X20X2 St A2G	2
42	DE213	Sicherungsmutter DIN 6927 M10 8 A2G	2

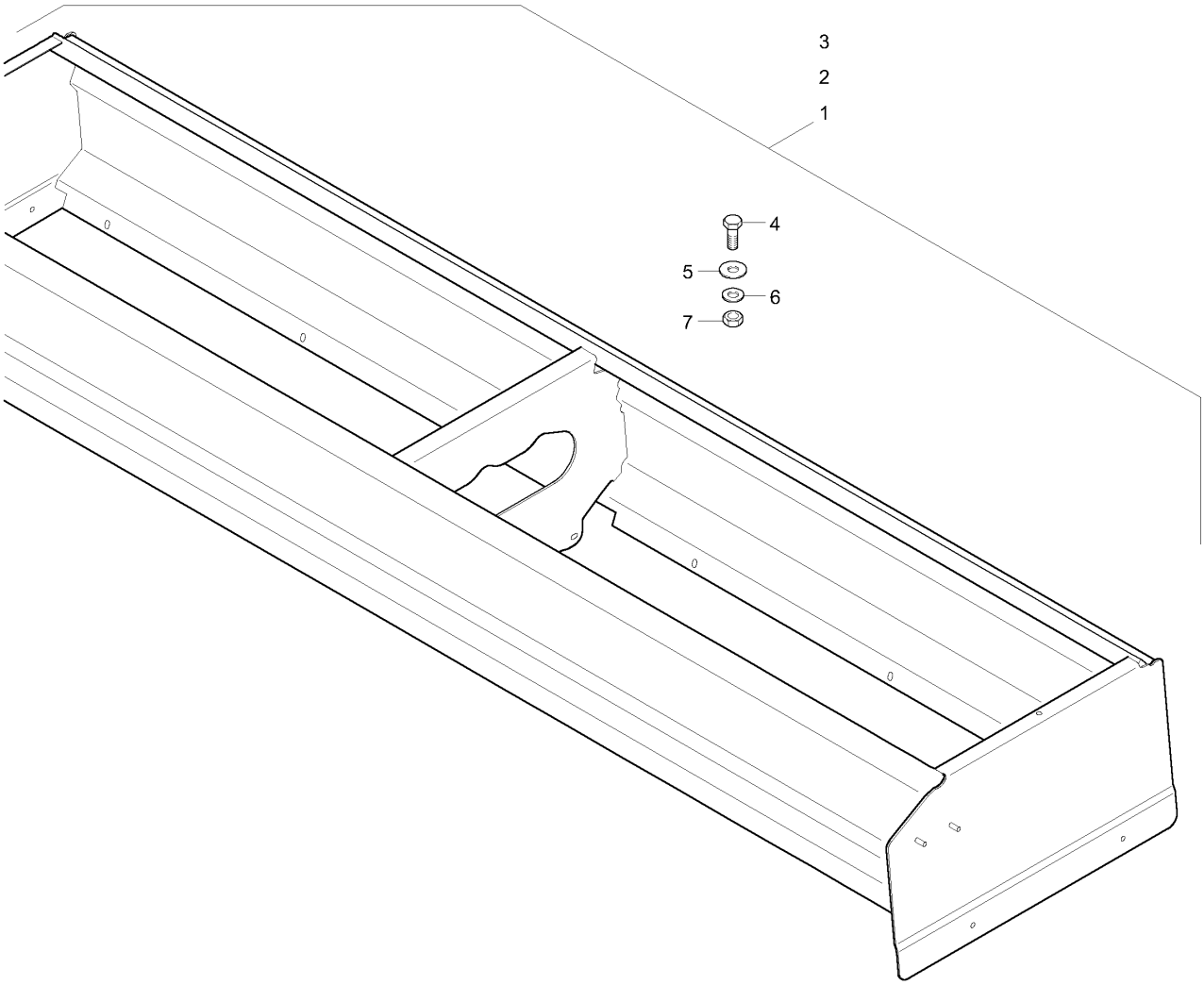
3
2
1
4
5
6
7

B2 Saatkastenaufsatz

Pos.	Teile-Nr	Benennung	Anzahl
1	**977413**	**Saatkastenaufsatz 400** für D9 3000	1
2	**977425**	**Saatkastenaufsatz 480** für D9 3500	1
3	**977429**	**Saatkastenaufsatz 550** für D9 4000	1
4	DC030	Sechskantschraube ISO 4017 8X 20 8.8 A	
5	DF024	Scheibe ISO 7093-1 8,4X24X2 St A2G	
6	DF020	Scheibe ISO 7090 8,4X16X1,6 St A2G	
7	DE210	Sicherungsmutter DIN 6927 M 8 8 A2G	

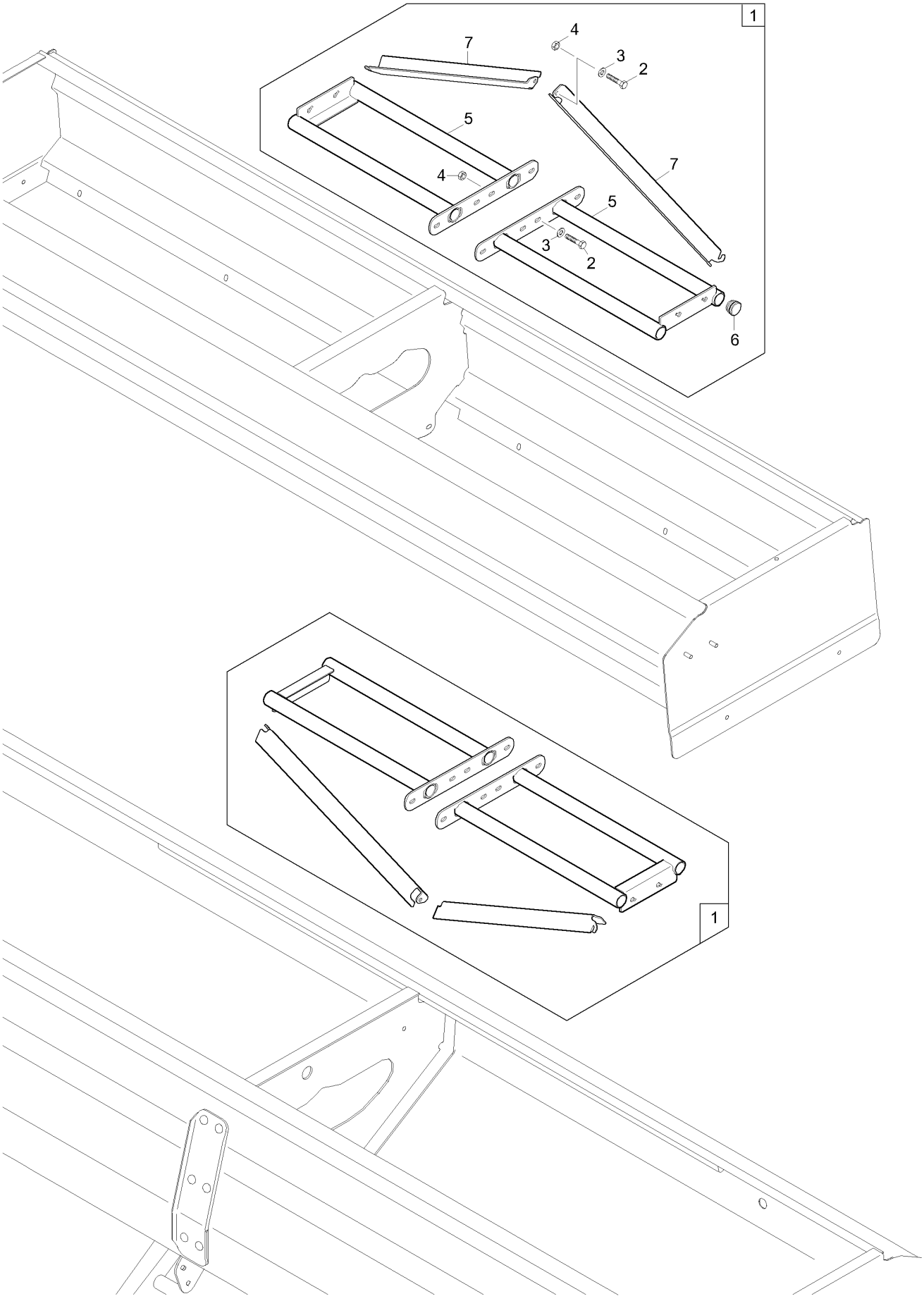
1
7
4
3
2
5
4
7
5
3
2
6
1

B2.1 Beladehilfe

Pos.	Teile-Nr	Benennung	Anzahl
1	**207860**	**Beladehilfe**	1
2	DC035	Sechskantschraube ISO 4017 8X 25 8.8 A	3
3	DF020	Scheibe ISO 7090 8,4X16X1,6 St A2G	3
4	DE210	Sicherungsmutter DIN 6927 M 8 8 A2G	2
5	207089	AUFLAGE (02/K3) (SB)	2
6	ID252	Kapstostopfen 320 GL32	4
7	207859	STREBE (02/K3) BL 10051 3X 75X 555 S355MC	2

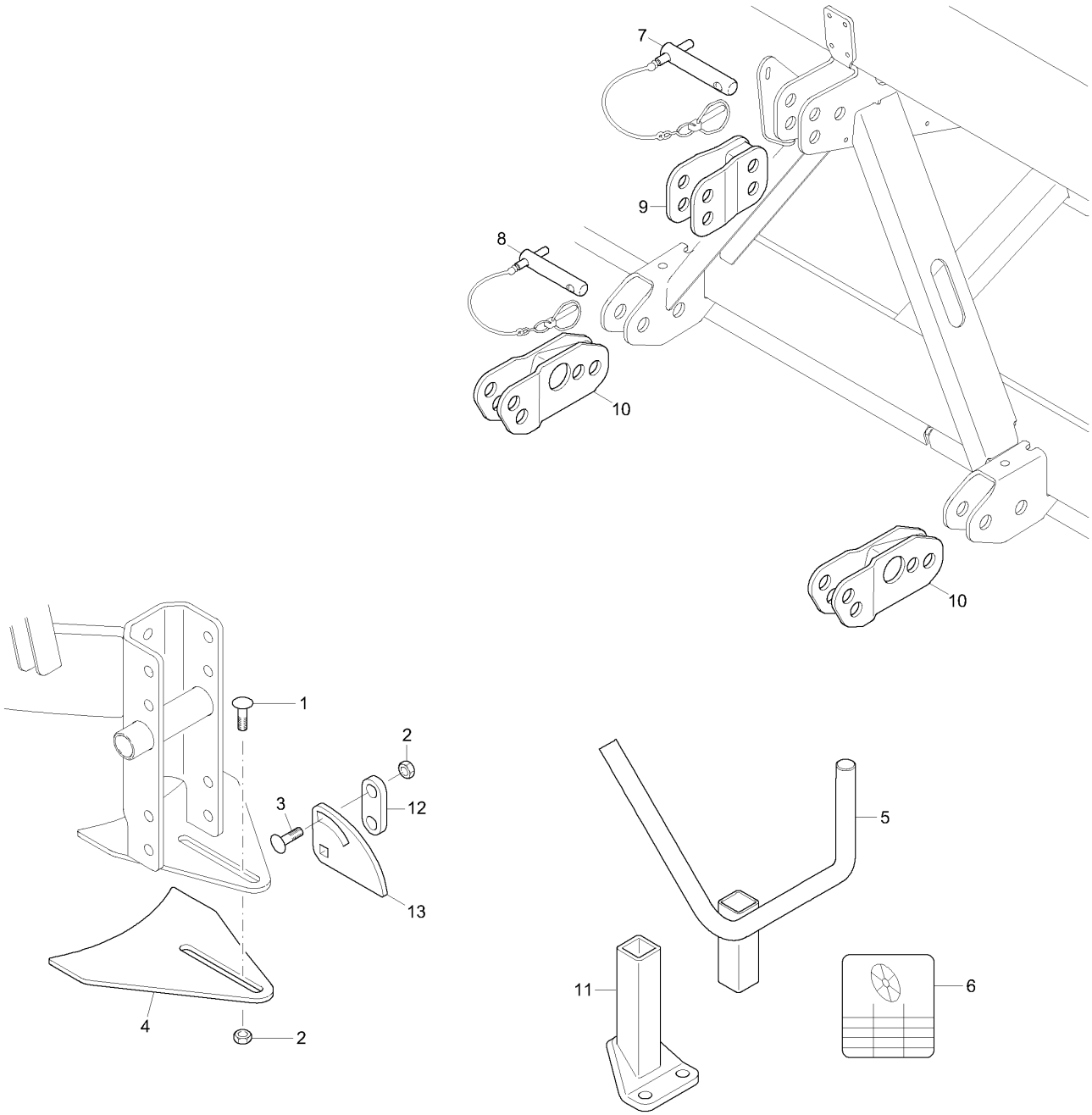
7
9
8
10
10
1
2
3
12
13
4
2
5
11
6

B3 Abdrdrehkurbel / Oberlenker / Radabstreifer

Pos.	Teile-Nr	Benennung	Anzahl
1	DA086	Flachrundschraube 603 10X 25 8.8 A2G	2
2	DE213	Sicherungsmutter DIN 6927 M10 8 A2G	4
3	DA089	Flachrundschraube 603 10X 35 8.8 A2G	2
4	956101	RADABSTREIFER (02) TEIL: BL 5X160X 183 S355MC	2
5	3335310	SCHARDRUCKKURBEL (FE//ZN12//C) AD-2	1
6	ME892	Folie Abdrehzahl D9	1
7	968153	OBERLENKERBOLZEN KAT.II (25 X 137) (MB)	1
8	969634	UNTERL.BOLZ. KAT.II 114 (MB)	2
9	958383	OBERLENKERVERLAENGERUNG KPL. (02) M.953315	1
10	953315	PENDELAUSGLEICH MD8 (02)	2
11	978920	ABDREHKURBELHALTER (RAL9006/K3) TEIL: (SB) (SILBER)	1
12	956659	DISTANZPLATTE (FE//ZN12//C) FL 1017 25X 8X 64 S235JR	2
13	956658	SCHARANSCHLAG BL 10051 6X 65X 95 S355MC	2

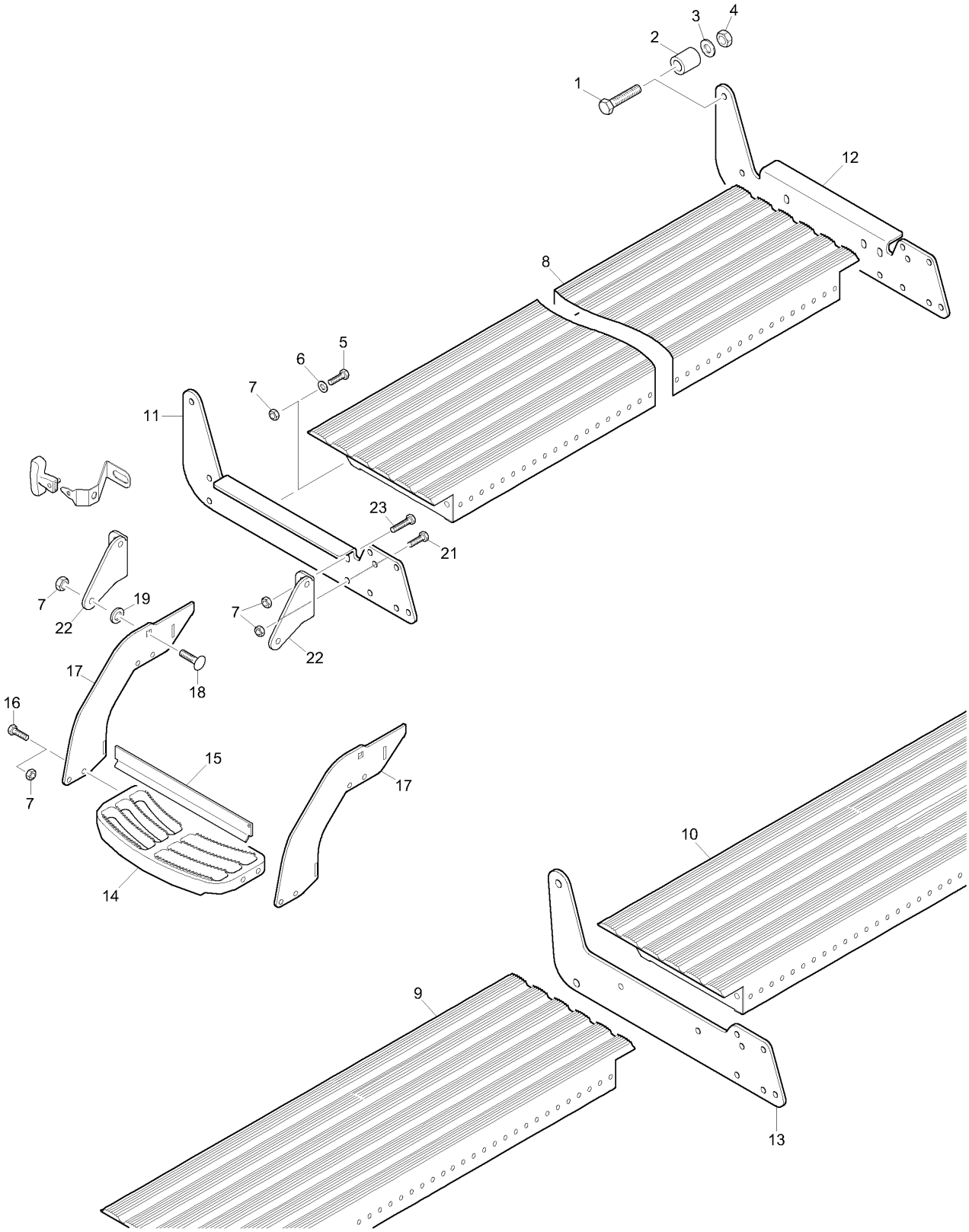
1
2
3
4
5
6
7
8
9
10
11
12
13
14
15
16
17
18
19
21
22
23

B4 Ladesteg

Pos.	Teile-Nr	Benennung	Anzahl
1	DB278	Sechskantschraube ISO 4014 16X 75 8.8 A	4/6
2	954453	BUCHSE (FE//ZN12//C) RO 10305 30X 6X 35 S235G2T	4/6
3	DF077	Scheibe ISO 7090 17X30X3 St A2G	4/6
4	DE085	Sicherungsmutter ISO 7042 M16 8 A2G	4/6
5	DC095	SECHSKANTSCHRAUBE 12X35	4/6
6	DF044	Scheibe ISO 7090 13X24X2,5 St A2G	8/12
7	DE082	Sicherungsmutter ISO 7042 M12 8 A2G	14/16
8	976047	LADESTEG 3M (TZN) (SB)	1
9	976103	LADESTEG LI 1800 (TZN) (SB)	1
10	976105	LADESTEG RE 1800 (TZN) (SB)	1
11	974886	HALTER LADESTEG D10 LI (02) TEIL: BL 8X260X 659 S355MC	1
12	200334	HALTER LADESTEG D9 RE (02) (SB)	1
13	974902	LADESTEGHALTER D9 4000 MITTE (02) BL 10051 8X268X 669 S355MC	1
14	LF179	Auftrittroste	2
15	979004	FUSSLEISTE (02/K5) TEIL: BL 5X 51X 387 S355MC	2
16	DC094	Sechskantschraube ISO 4017 12X 35 8.8	8
17	974892	SEITENTEIL AUFTRITT D10 (02) BL 10051 5X281X 370 S355MC	2
18	DA269	Flachrundschraube 603 12X 30 8.8 A2G	2
19	DF380	Scheibe DIN 34815 17X30X3 PA66 NT	2
21	DC093	SECHSKANTSCHRAUBE 12X30	3
22	974888	HALTEWINKEL AUFSTIEG D9 (02) BL 10051 6X134X 172 S355MC	2
23	DC096	Sechskantschraube ISO 4017 12X 40 8.8	2
24	976531	FEDERHALTER AUFSTIEG BL 10259 2X 46X 228 1.4310	1
25	KB016	Handgriff 30X5 L=CA. 90 PVC schwarz	1

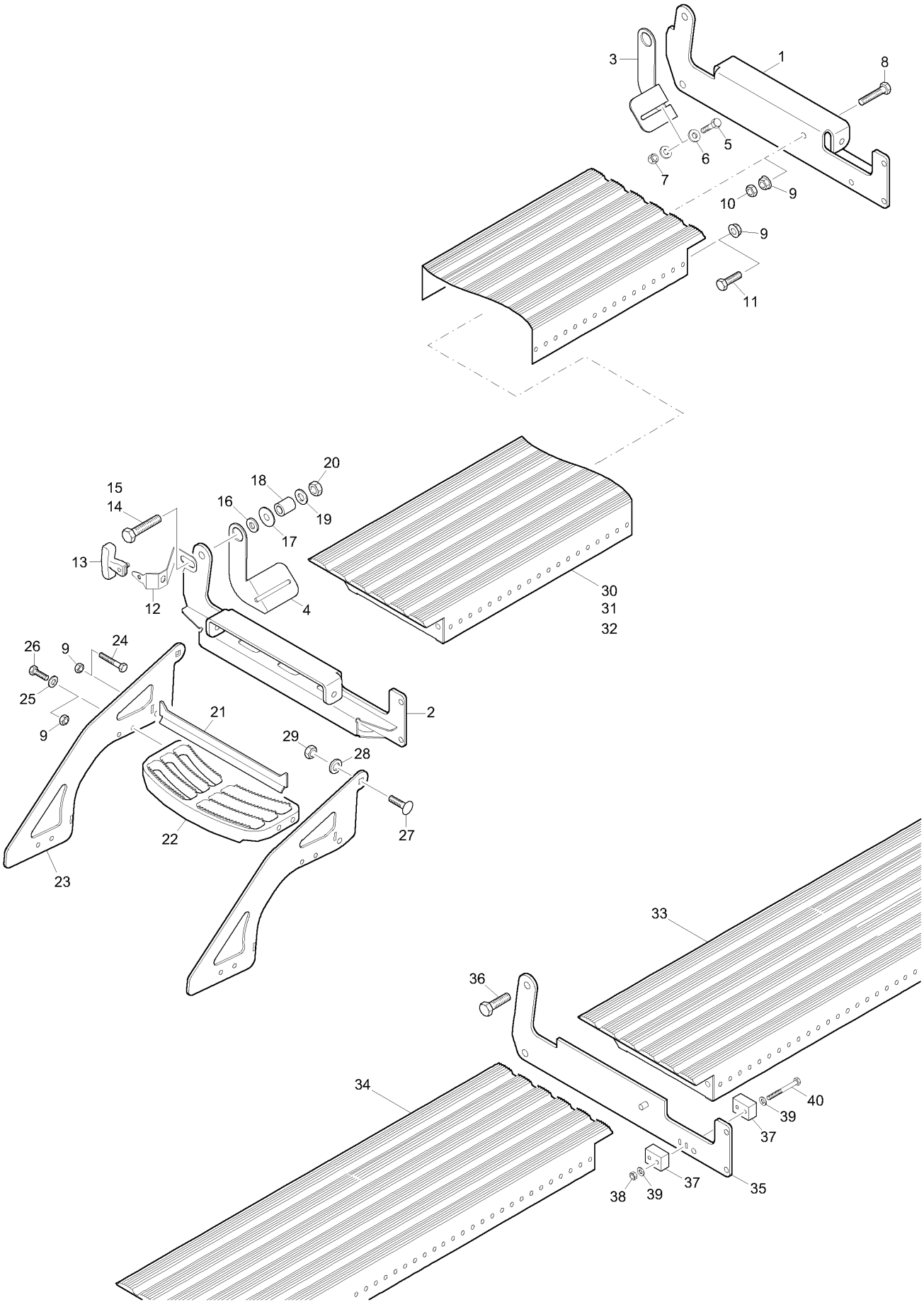
3
1
8
5
6
7
10
9
9
11
20
18
15
14
16
19
17
13
12
4
30
31
32
26
9
24
25
9
21
2
29
28
27
22
23
33
36
34
40
39
37
37
38
39
35

B4.1 Ladesteg (ab 03.2011)

Pos.	Teile-Nr	Benennung	Anzahl
1	200334	HALTER LADESTEG D9 RE (02) (SB)	1
2	200335	HALTER LADESTEG D9 LI (02) (SB)	1
3	978137	LADESTEG SCHWENKBLECH RE (02) TEIL: BL 4X165X 203 S355MC	1
4	978138	LADESTEG SCHWENKBLECH LI (02) TEIL: BL 4X165X 203 S355MC	1
5	DC035	Sechskantschraube ISO 4017 8X 25 8.8 A	4
6	DF024	Scheibe ISO 7093-1 8,4X24X2 St A2G	8
7	DE210	Sicherungsmutter DIN 6927 M 8 8 A2G	4
8	DC075	Sechskantschraube ISO 4017 10X 50 8.8 A	2
9	DE211	Sicherungsmutter DIN 6927 M10 10	8
10	DE032	Sechskantmutter ISO 4032 M10 8 A2G	2
11	DC066	SECHSKANTSCHRAUBE 10X30	2
12	978088	FEDER-LADESTEG NUR F. D9 BL 10259 2X 40X 236 1.4310	1
13	977275	KUNSTSTOFFHEBEL P F6 PP+30%GF SCHWARZ	1
14	DB190	Sechskantschraube ISO 4014 16X 80 8.8 A	1
15	DB278	Sechskantschraube ISO 4014 16X 75 8.8 A	3
16	978089	SCHEIBE 17X 32X 5 BL 10051 5X 32X 32 S355MC	2
17	DF248	Scheibe ISO 7093-1 17X50X3 A2	2/4
18	954453	BUCHSE (FE//ZN12//C) RO 10305 30X 6X 35 S235G2T	4
19	DF077	Scheibe ISO 7090 17X30X3 St A2G	4
20	DE085	Sicherungsmutter ISO 7042 M16 8 A2G	4
21	979004	FUSSLEISTE (02/K5) TEIL: BL 5X 51X 387 S355MC	2
22	LF179	Auftrittroste	2
23	979003	AUFTRITTBLECH 2 (02/K5) TEIL: BL 5X365X 468 S355MC	2
24	DC077	Sechskantschraube ISO 4017 10X 55 A2-70	2
25	DF032	Scheibe ISO 7090 10,5X20X2 St A2G	8
26	DC063	SECHSKANTSCHRAUBE 10X25	8
27	DA099	Flachrundschraube 603 12X 35 8.8 A2G	2
28	DF380	Scheibe DIN 34815 17X30X3 PA66 NT	2
29	DE206	Sicherungsmutter DIN 6927 M12 10	2
30	977784	LADESTEG D9 2500 (TZN) (SB)	1
31	978086	LADESTEG D9 3000 (TZN) (SB)	1
32	977663	LADESTEG D9 3500 (TZN) (SB)	1
33	978097	LADESTEG D9 4000 RE (TZN) (SB)	1
34	978098	LADESTEG D9 4000 LI (TZN) (SB)	1
35	978101	HALTERLADESTEG D9 MITTE (02)##E (SB)	1
36	DB094	Sechskantschraube ISO 4014 16X 55 8.8 A	2
37	975435	PUFFER 30X 20X 40	2
38	DE146	Sicherungsmutter M 6 10 FlZnL-480H (Sperrzahn)	2
39	DF010	SCHEIBE 6,4X12X1,6	4
40	DB007	Sechskantschraube ISO 4014 6X 60 8.8 A	2

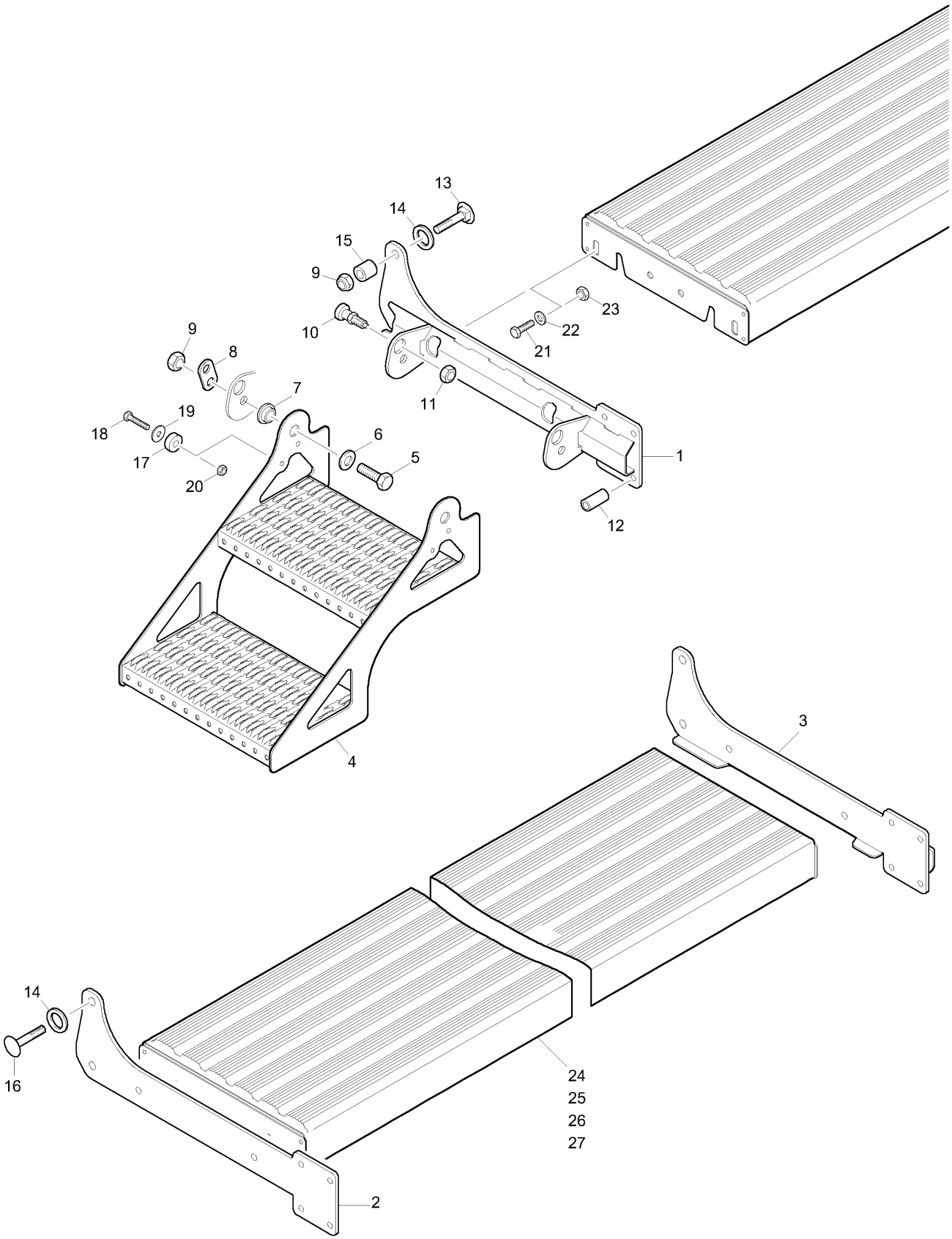
13
14
15
9
10
23
22
21
11
1
12
9
8
7
18
19
17
20
6
5
4
3
14
16
24
25
26
27
2

B4.2 Ladesteg (ab Masch.-Nr. D900175700)

Pos.	Teile-Nr	Benennung	Anzahl
1	205133	LADESTEGARM D9 LI. (02/K3) (SB)	1
2	205135	LADESTEGARM D9 (02/K3) BL 10051 8X235X 673 S355MC	1
3	205134	LADESTEGARM D9 RE (02/K3) (SB)	1
4	203995	LEITER D9 (TZN) (SB)	1
5	DC124	Sechskantschraube ISO 4017 16X 40 8.8 A	2
6	DF077	Scheibe ISO 7090 17X30X3 St A2G	3
7	203994	DREHLAGER (FE//ZN12//B) RD 10278 30h9X 9 S355J2C+C	2
8	202237	HALTER RASTBOLZEN (FE//ZN12//B) BL 10051 4X 34X 70 S355MC	1
9	DE085	Sicherungsmutter ISO 7042 M16 8 A2G	6/8
10	KC103	Rastbolzen D = 8 M16x1,5	1
11	DE354	Sechskantmutter DIN 439-2 M16X1,5 04 A2	1
12	962609	BUCHSE F.HEBEL RO 10305-1 22X4,5X 48 E235+C	6
13	DA898	Flachrundschraube 603 16X 70 8.8 A2G	4
14	DF099	Scheibe ISO 7090 25X44X4 St A2G	4/6
15	958886	BUCHSE DISTANZ (FE//ZN12//C) RO 10305 30X6,5X 30 S235G2T	4/6
16	DA883	Flachrundschraube 603 16X 80 8.8 A2G	2
17	204216	ANSCHLAGSCHEIBE 30X10 POM	1
18	DC038	SECHSKANTSCHRAUBE 8X30	1
19	DF024	Scheibe ISO 7093-1 8,4X24X2 St A2G	1
20	DE210	Sicherungsmutter DIN 6927 M 8 8 A2G	1
21	DC093	SECHSKANTSCHRAUBE 12X30	4/6
22	DF044	Scheibe ISO 7090 13X24X2,5 St A2G	4/6
23	DE206	Sicherungsmutter DIN 6927 M12 10	4/6
24	204213	LADESTEG D9 2500 (TZN) (SB)	1
25	204210	LADESTEG D9 3000 (TZN) (SB)	1
26	204211	LADESTEG D9 3500 (TZN) (SB)	1
27	204212	LADESTEG D9 4000 LI (TZN) (SB)	2

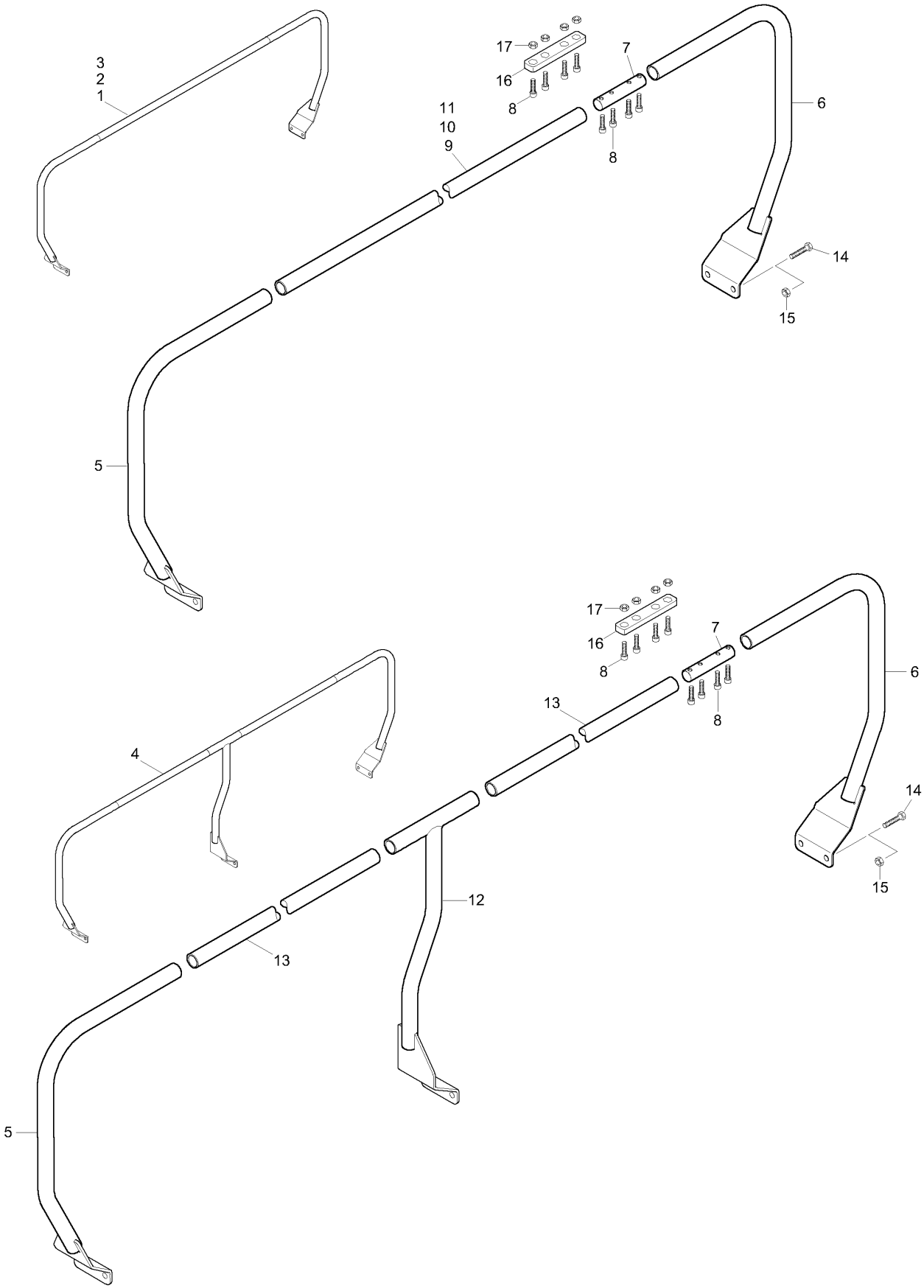
3
2
1
17
16
8
7
11
10
9
8
6
14
15
5
17
16
8
7
6
13
8
4
14
15
12
13
5

B4.5 Handlauf

Pos.	Teile-Nr	Benennung	Anzahl
1	**979101**	**Handlauf D9 2500**	
2	**979102**	**Handlauf D9 3000**	
3	**979103**	**Handlauf D9 3500**	
4	**979104**	**Handlauf D9 4000**	
5	978680	HANDLAUF D9 LI. (02/K3) (SB)	1
6	201031	HANDLAUF D9 RE. (02/K3) (SB)	1
7	201061	ROHRVERBINDER (FE//ZN12//C) RD 10278 30h9X 130 S355J2C+C	2/4
8	DA717	Zylinderschraube ISO 4762 8X 25 8.8 A2	8/16
9	201182	ZWISCHENROHR D9 AD 2500 (02/K3) RO 10255 33,7X3,2X1551 S195T	1
10	979099	ZWISCHENROHR D9/AD 3000 (02/K3) RO 10255 33,7X3,2X2050 S195T	1
11	979100	ZWISCHENROHR D9 3500 (02/K3) RO 10255 33,7X3,2X2550 S195T	1
12	979097	MITTELROHR D9 4000 (02/K3) (SB)	1
13	979098	ZWISCHENROHR D9/AD 4000 (02/K3) RO 10255 33,7X3,2X1405 S195T	2
14	DC093	SECHSKANTSCHRAUBE 12X30	4/6
15	DE206	Sicherungsmutter DIN 6927 M12 10	4/6
16	206455	VERBINDER-HANDLAUF (FE/ZN12//C) BL 10051 12X 24X 135 S355MC	2
17	DE204	Sicherungsmutter M 8 8 A2G (Sperrzahn)	8/16

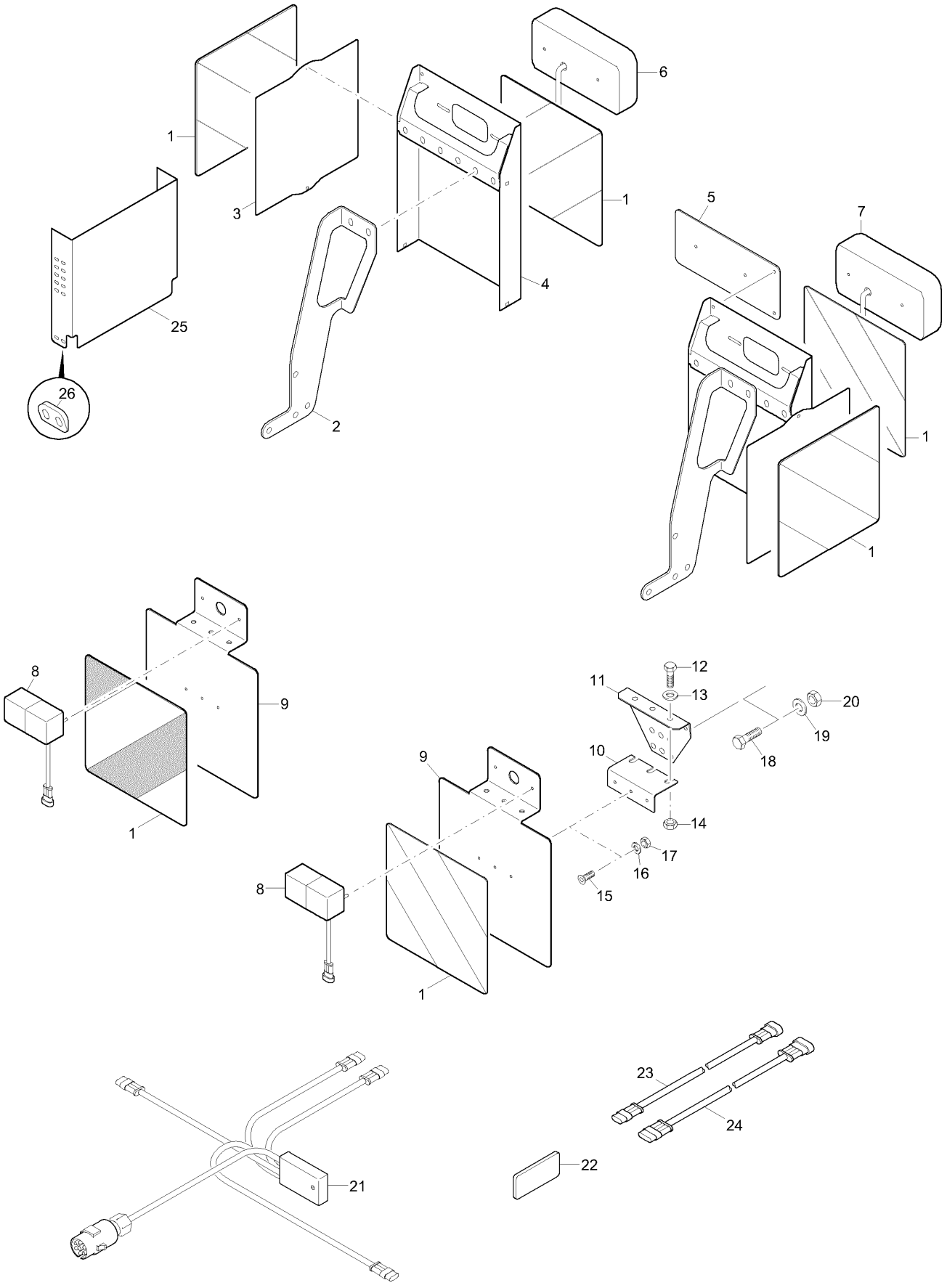
1
3
6
1
4
25
26
2
5
7
1
1
8
9
1
12
11
13
20
19
18
10
14
17
16
15
9
8
1
23
24
22
21

B5 Beleuchtung

Pos.	Teile-Nr	Benennung	Anzahl
1	935297	REP.-SATZ WARNFOLIE (MB)	3
2	976111	LAMPENTRAEGER D AD BL 10051 4X322X 466 S355MC	2
3	975442	HALTEBLECH SEITENFOLIE (02) BL 10131 1X290X 312 DC03-A-M	2
4	975439	HALTER BELEUCHTUNG (02) (SB)	2
5	965121	KENNZEICHENBLECH (02) BL 10051 3X130X 295 S355MC	1
6	NA100	SCHLUSSL. RE. 0,15M MIT AMP-ST. (SRG) U.LICHTSCH. NA093	1
7	NA101	SCHLUSSL. LI. 0,15M MIT AMP-ST. (SRG) U.LICHTSCH. NA093	1
8	NA088	Positionsleuchte Hella mit Lichtscheibe NA089	2
9	965351	BELEUCHTUNGSHALTER VORN (02) BL 10029 3X 292X 430 S355MC	2
10	965352	HALTEWINKEL (02) BL 10051 3X 42X 67 S355MC	2
11	956733	ANSCHRAUBWINKEL (02) BL 10051 3X167X 174 S355MC	2
12	DC060	Sechskantschraube ISO 4017 10X 20 8.8 A	4
13	DF032	Scheibe ISO 7090 10,5X20X2 St A2G	4
14	DE213	Sicherungsmutter DIN 6927 M10 8 A2G	4
15	DD499	Senkschraube ISO 10642 5X 16 8.8 A2G	6
16	DF132	Federring DIN 128A 5 FST A2G	6
17	DE135	Sechskantmutter ISO 4032 M 5 A4-70	6
18	DC093	SECHSKANTSCHRAUBE 12X30	4
19	DF044	Scheibe ISO 7090 13X24X2,5 St A2G	4
20	DE206	Sicherungsmutter DIN 6927 M12 10	4
21	NL238	Kabelbaum ED D9 AD ADP Bel. Beleuchtung	1
22	ND022	Rueckstrahler 44x94 rot	
23	NL179	Verlängerungskabel für Beleuchtung 1m lang, 3polig	1
24	NL181	Verlängerungskabel für Beleuchtung 1m lang, 4polig	1
25	978555	SEITENBLECH WARNTAFEL (02) BL 10131 1,5X290X427 DD11	2
26	978554	ab 03.2011 KEILSTUECK BELEUCHTUNG AD D9 FL KUNST 25X 6X 40 POM	4

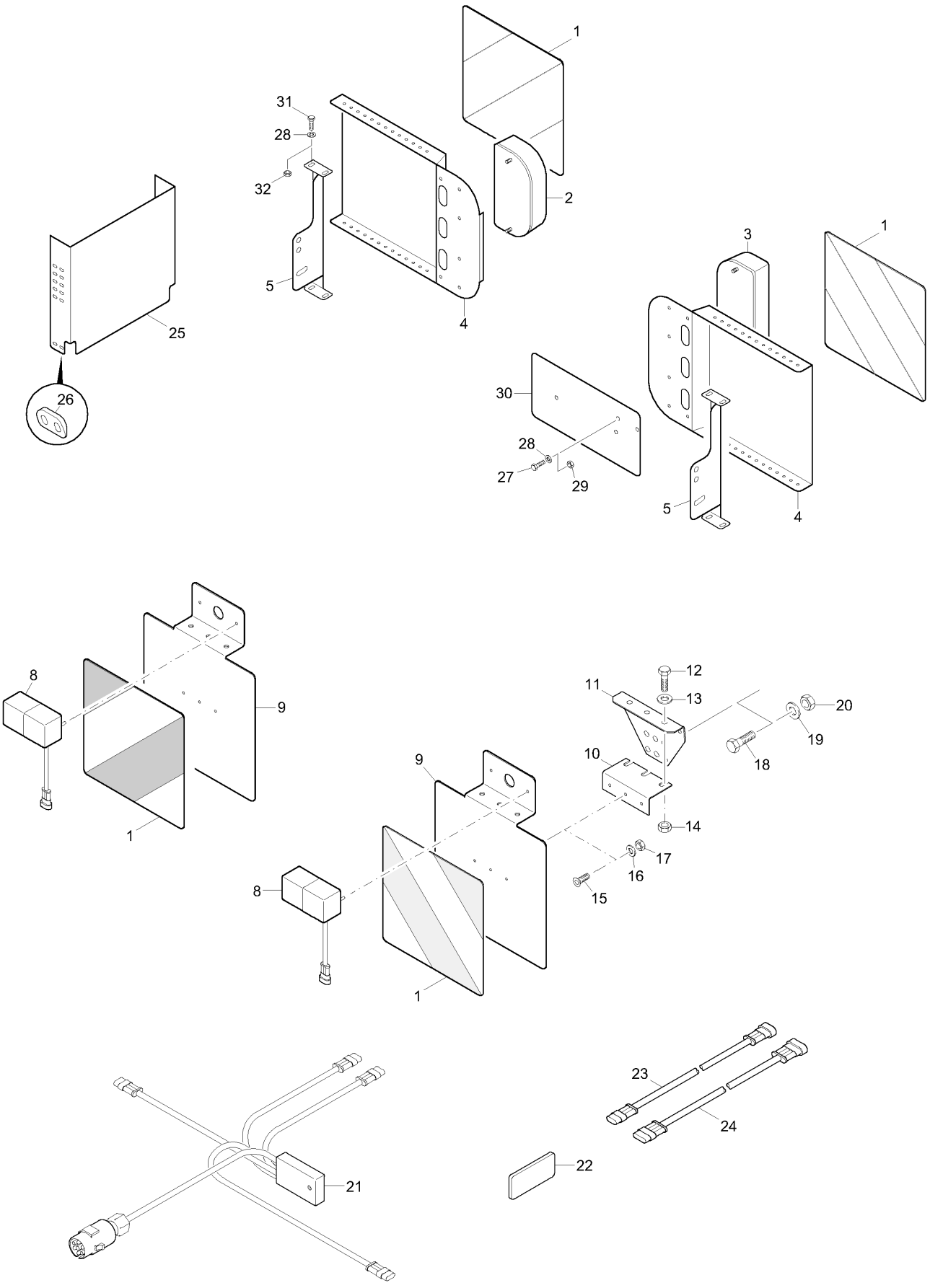
1
31
28
32
2
5
4
25
26
3
1
30
28
27
29
5
4
8
9
1
12
11
13
20
19
18
10
14
9
17
16
15
8
1
23
24
21
22

B5.1 Beleuchtung (ab 03.2011)

Pos.	Teile-Nr	Benennung	Anzahl
1	935297	REP.-SATZ WARNFOLIE (MB)	3
2	NA170	Rückleuchte links wird rechts montiert	1
3	NA171	Rückleuchte rechts wird links montiert	1
4	978580	HALTEBLECH (02) BL 10131 2X369X 466 DC03-A-M	2
5	978543	HALTER BELEUCHTUNG AD D9 (02) BL 10051 4X114X 345 S355MC	2
8	NA088	Positionsleuchte Hella mit Lichtscheibe NA089	2
8	NA198	Positionsleuchte Jokon mit Lichtscheibe NA199	2
9	965351	BELEUCHTUNGSHALTER VORN (02) BL 10029 3X 292X 430 S355MC	2
10	965352	HALTEWINKEL (02) BL 10051 3X 42X 67 S355MC	2
11	956733	ANSCHRAUBWINKEL (02) BL 10051 3X167X 174 S355MC	2
12	DC060	Sechskantschraube ISO 4017 10X 20 8.8 A	4
13	DF032	Scheibe ISO 7090 10,5X20X2 St A2G	4
14	DE213	Sicherungsmutter DIN 6927 M10 8 A2G	4
15	DD499	Senkschraube ISO 10642 5X 16 8.8 A2G	6
16	DF132	Federring DIN 128A 5 FST A2G	6
17	DE135	Sechskantmutter ISO 4032 M 5 A4-70	6
18	DC093	SECHSKANTSCHRAUBE 12X30	4
19	DF044	Scheibe ISO 7090 13X24X2,5 St A2G	4
20	DE206	Sicherungsmutter DIN 6927 M12 10	4
21	NL238	Kabelbaum ED D9 AD ADP Bel. Beleuchtung	1
22	ND014	Rueckstrahler 44X94 gelb klebend	2
23	NL179	Verlängerungskabel für Beleuchtung 1m lang, 3polig	1
24	NL181	Verlängerungskabel für Beleuchtung 1m lang, 4polig	1
25	978555	SEITENBLECH WARNTAFEL (02) BL 10131 1,5X290X427 DD11 ab 03.2011	2
26	978554	KEILSTUECK BELEUCHTUNG AD D9 FL KUNST 25X 6X 40 POM	4
27	DC015	Sechskantschraube ISO 4017 6X 16 8.8 A	8
28	DF010	SCHEIBE 6,4X12X1,6	8
29	DE209	Sicherungsmutter DIN 6927 M 6 8 A2G	12
30	200503	KENNZEICHENHALTEBLECH (02/K3) BL 10131 2X130X 255 DC03	1
31	DC018	Sechskantschraube ISO 4017 6X 20 8.8 A	8
32	DE166	Sicherungsmutter DIN 985 M 6 A4-70	8

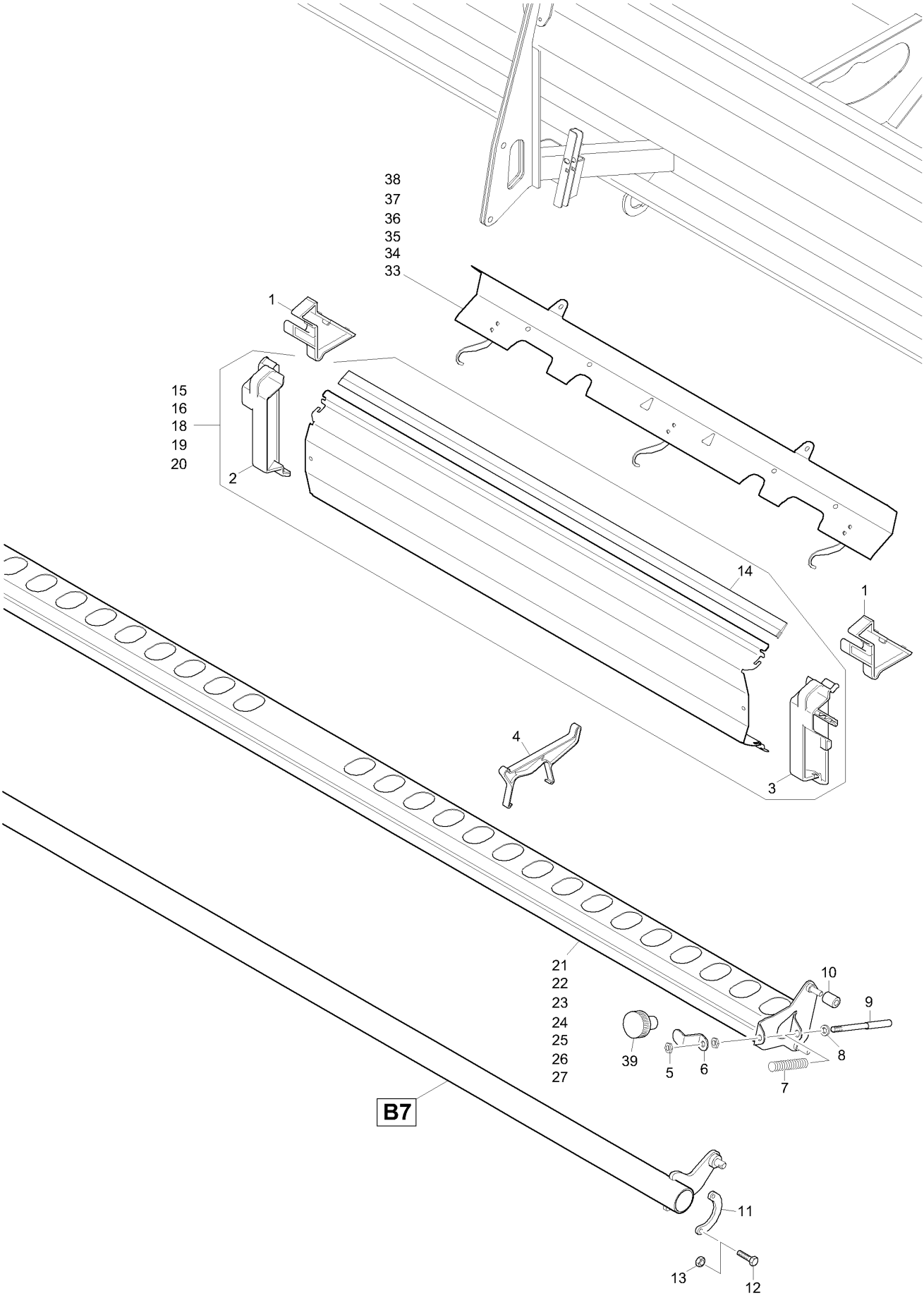
38
37
36
35
34
33
1
15
16
18
19
20
2
14
1
4
3
21
22
23
24
25
26
27
10
9
39
5
6
8
7
B7
11
13
12

B6 Trichterschiene, Abdrehmulde

Pos.	Teile-Nr	Benennung	Anzahl
1	955956	ABDREHMULDENHALTER KUNST. PA /GRIVORY SCHW.	4
2	955962	ABDREHMULDENENDSTUECK LI. KUNST. PP ORANGE	2
3	955957	ABDREHMULDENENDSTUECK RE. KUNST. PP ORANGE	2
4	952153	AUFLAGE F.ABDREHMULDE KUNST. PA6 SCHWARZ	4
5	DE115	Sechskantmutter DIN 439-2 M10 04 A2G	4
6	950480	GRIFF (FE//ZN12//C) SPALT-BD 10051 2,99X 25X 92+-0,5 DD11	2
7	3554300	DRUCKFED 1,8X16,0X 65	2
8	DF032	Scheibe ISO 7090 10,5X20X2 St A2G	2
9	3676500	TRICHTERSCH-ABSTECKB. (FE//ZN12//C) RD 10278 12h9X131 11SMn30+	2
10	952876	ROLLE F.TRICHTERSCHIENE KUNST. PA66 NATUR	4
11	955924	SICHERUNG BL 10051 6X 56X 102 S355MC	2/4
12	DC035	Sechskantschraube ISO 4017 8X 25 8.8 A	4/8
13	DE210	Sicherungsmutter DIN 6927 M 8 8 A2G	4/8
14	FH034	Dichtprofil 1,0-3,0 m. Dichtlippe Bestellung nach Meterangabe	
15	977791	ABDREHMULDE D9 2500 (11)##E (MB)	2
		D9 2500 Special	
16	957376	ABDREHMULDE D9-30	2
		D9 3000 Super/Special	
18	973127	ABDREHMULDE AD353	2
		D9 3500 Super	
19	957377	ABDREHMULDE D9-40	2
		D9 4000 Super	
20	977611	ABDREHMULDE D9 4000 (MB)	2
		D9 4000 Super ab 03.2011	
21	977776	TRICHTERSCHIENE D9 2500 (02) (SB)	1
		D9 2500 Special	
22	959115	TRICHTERSCHIENE **(02) D9-30	1
		D9 3000 Super/Special	
23	977627	TRICHTERSCHIENE D9 3000 (02) (SB)	1
		D9 3000 Super/Special ab 03.2011	
24	977580	TRICHTERSCHIENE D9 3500 (02) (SB)	1
		D9 3500 Super	
25	959116	TRICHTERSCHIENE GESCHW. (02) D9-40	2
		D9 4000 Super/Special	
26	977459	TRICHTERSCHIENE D9 4000 (02) (SB)	2
		D9 4000 Super/Special ab 03.2011	
27	201204	TRICHTERSCHIENE 3000 ENGSAAT (02/K3) (SB)	1
33	978455	KABELBLECH D9 AD 25/4000 (02) (MB)	4
		D9 2500 Special	
34	960937	KABELBLECH KPL. (02) (MB)	4
		D9 3000 Super/Special	
35	977648	KABELBLECH D9 AD 3000 (02) (SB)	4
		D9 3000 Super/Special ab 03.2011	
36	977726	KABELBLECH D9 AD 3500 (02) (MB)	4
		D9 3500 Super	
37	960938	KABELBLECH 2,5/4M RE.KPL.(02) (MB)	4
		D9 4000	
38	978455	KABELBLECH D9 AD 25/4000 (02) (MB)	4
		D9 4000 ab 03.2011	
39	KB073	Raendelmutter D=40 M10	1

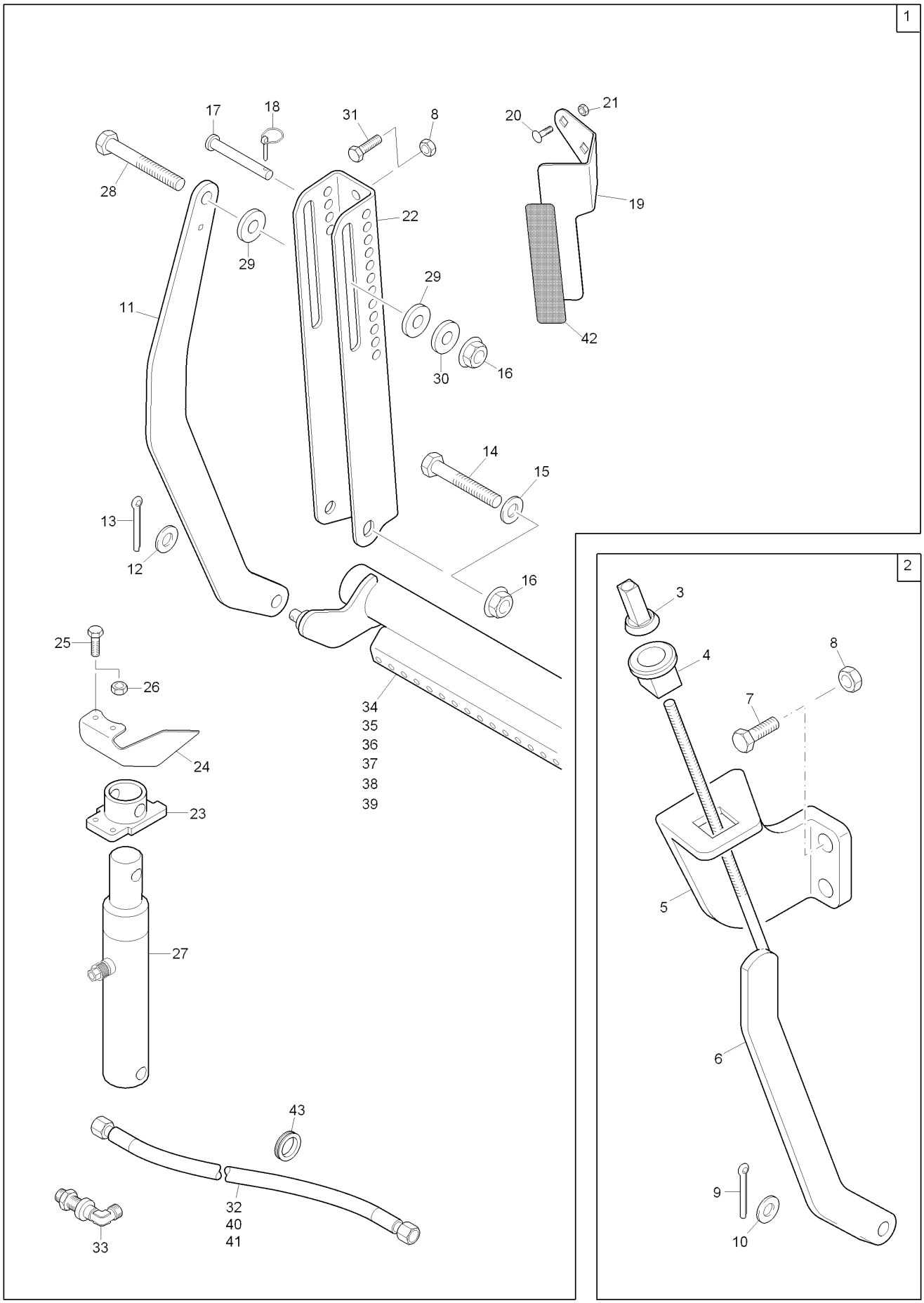
1
17
18
31
8
20
21
28
22
19
29
29
11
42
30
16
14
15
13
12
16
25
26
34
35
36
37
38
39
24
23
27
43
32
40
41
33
2
3
4
8
7
5
6
9
10

B7 Schardruckverstellung (hydraulisch / mechanisch)

Pos.	Teile-Nr	Benennung	Anzahl
1	**200296**	**Hydraulische Schardruckeinstellung**	
2	**957004**	**Mechanische Schardruckverstellung**	
3	3726500	SPINDELMUTTER D8 SUP/SPEC/RPD/AD	1
4	3289310	KUGELBUNDBUCHSE KUNST. PA66 NATUR	1
5	957231	KONSOLE SCHARDR.VERST.(02) TEIL:BL 10X198X 215 S355MC	1
6	957247	ZUGSTANGE	1
7	DC093	SECHSKANTSCHRAUBE 12X30	2
8	DE206	Sicherungsmutter DIN 6927 M12 10	4
9	DG021	Splint ISO 1234 5,0X 36 St A2G	1
10	DF077	Scheibe ISO 7090 17X30X3 St A2G	1
11	207878	ZUGSTANGE HYDR SCHARDR D9 SPEC(11/K3) BL 10051 8X 191X 713 S355	1
12	DF069	Scheibe 16X32X2 St A2G	1
13	DG019	Splint ISO 1234 5,0X 32 St A2G	1
14	DB104	Sechskantschraube ISO 4014 16X 90 8.8 A	1
15	DF077	Scheibe ISO 7090 17X30X3 St A2G	1
16	DE207	Sicherungsmutter DIN 6927 M16 10	2
17	DK086	Bolzen 12X 95X 5	2
18	DG075	Klappstecker 4X27	2
19	956193	SCHARDRUCKSKALENHALTER BL 59382 3X177X220 1.4301	1
20	DA086	Flachrundschraube 603 10X 25 8.8 A2G	2
21	DE225	Sicherungsmutter M10 10 FlZnL-480H (Sperrzahn)	2
22	959511	KONSOLE D9 (02/K3) BL 10051 5X206X 578 S355MC	1
23	958512	FUEHRUNGSKOPF (FE//ZN12//C) (SB)	1
24	956194	SCHARDRUCKZEIGER BL 59382 3X 55X167 1.4301	1
25	DC018	Sechskantschraube ISO 4017 6X 20 8.8 A	2
26	DE209	Sicherungsmutter DIN 6927 M 6 8 A2G	2
27	934279	HYD-ZYL E-40-180-290 (11) (MB)	1
28	DB107	Sechskantschraube ISO 4014 16X120 8.8 A	1
29	958509	SCHEIBE 17,0X 40X 6 RD KUNST 40X 6 PE1000	2
30	DF080	Scheibe DIN 7349 17X40X6 St A2G DIN EN ISO 4759-3 A	1
31	DC090	Sechskantschraube ISO 4017 12X 25 8.8 A	2
32	GB033	Hydraulikschlauch DN 06 L = 2000	1
33	GC200	Winkelschottverschr. L8	1
34	977778	SCHARDR. VERST.SCH. D9 2500 (02) (SB)	1
35	954726	SCHARDR.VERST.SCH.D9/3 (SB) L=2570	1
36	977628	SCHARDR.VERST.SCH.D9 3000 (02) TEIL: (SB) ab 03.2011	1
37	977575	SCHARDR. VERST. SCH. D9 3500 (SB)	1
38	955813	SCHARDR.VERST.SCH. D9/4 (SB) L=3570	1
39	977406	SCHARDR.VERST.SCH D9 4000 (02) TEIL: (SB) ab 03.2011	1
40	GB026	Hydraulikschlauch DN 06 L = 500	1
41	GB348	Hydraulikschlauch DN 06 L = 1700	1
42	ME651	Folie Schardruck Hydr. D9/AD3	1
43	ID096	Kabelmuffe D=38/46/56 H=4	1

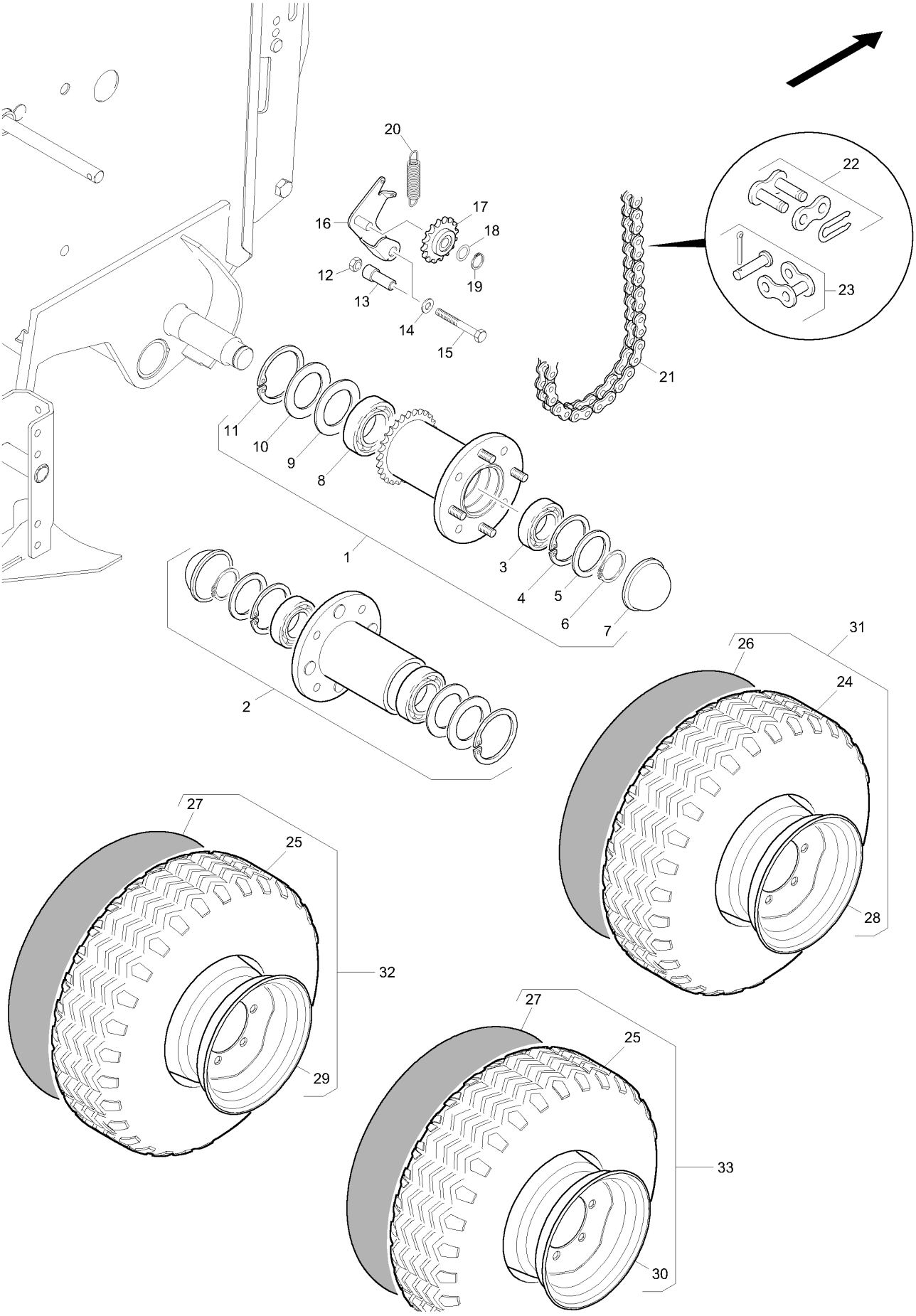
20
22
17
16
18
12
19
13
23
14
15
21
11
10
9
8
1
3
4
5
6
7
2
31
26
24
28
27
25
32
29
27
25
33
30

C1 Antrieb

Pos.	Teile-Nr	Benennung	Anzahl
1	**957141**	**LAGERGEHAEUSE D9 (02)**	1
2	**3110500**	**ANTRIEBSNABE LI. D8-30E**	1
3	CA020	Rillenkugellager DIN 625 6207 2RS	2
4	DL104	Sicherungsring DIN 472 72X2,5	2
5	DL018	Passscheibe DIN 988 35X 45X2,5	2
6	DL089	Sicherungsring DIN 471 35X2,5	2
7	969661	VERSCHLUSSKAPPE KUNST: TPE-E GRUEN	2
8	CA007	Rillenkugellager DIN 625 6009 2RS	2
9	FD007	Dichtlamellen SKF Z009	2
10	FC031	Filzring 47X 71X2 M4	2
11	DL105	Sicherungsring DIN 472 75X2,5	2
12	DE225	Sicherungsmutter M10 10 FlZnL-480H (Sperrzahn)	1
13	3336310	LAGERBOLZEN (FE//ZN12//C) RD 10278 20h9X 50 11SMn30+C	1
14	DF032	Scheibe ISO 7090 10,5X20X2 St A2G	1
15	DB045	Sechskantschraube ISO 4014 10X 70 8.8 A	1
16	3247310	KETTENSPANNERHALT. (FE//ZN12//C) (SB)	1
17	1311700	KETTENSPANNRAD	1
18	DL028	Passscheibe DIN 988 15X 21X0,5	2
19	DL077	Sicherungsring DIN 471 15X1	1
20	HA069	Zugfeder 2,0X17,0X 93	1
21	ED180	Rollenkette 122 Glieder 1/2x5/16Zoll	1
22	ED018	Federverschlussglied 8187 08B-1 E 1/2X5/16Zoll	1
23	ED015	Gekroepftes Glied 8187 08B-1 D 1/2X5/16Zoll	1
24	LD001	Reifen 10.0/75-15,3 8PR IMPL. 651	2
25	LD030	Reifen 180/90-16 LI 100 AW-Farmer	2
26	LD003	Schlauch 10.0/75-15.3	2
27	LD025	Schlauch 6.00-16	2
28	977585	FELGE KPL D9 (RAL 9006) (SB)	2
29	977579	FELGE 6.00 - 16 LI ET34 (RAL 9006) (SB)	1
30	977731	FELGE 6.00-16 RE ET34 (RAL 9006) (SB)	1
31	977443	LAUFRAD 10.0/75-15.3 SILBER (MB) für D9 4000	2
32	977578	LAUFRAD D9 6.00/16 LI. (MB) für D9 2500/3000/3500 links	1
33	977725	LAUFRAD D9 6.00/16 RE. (MB) für D9 2500/3000/3500 rechts	1

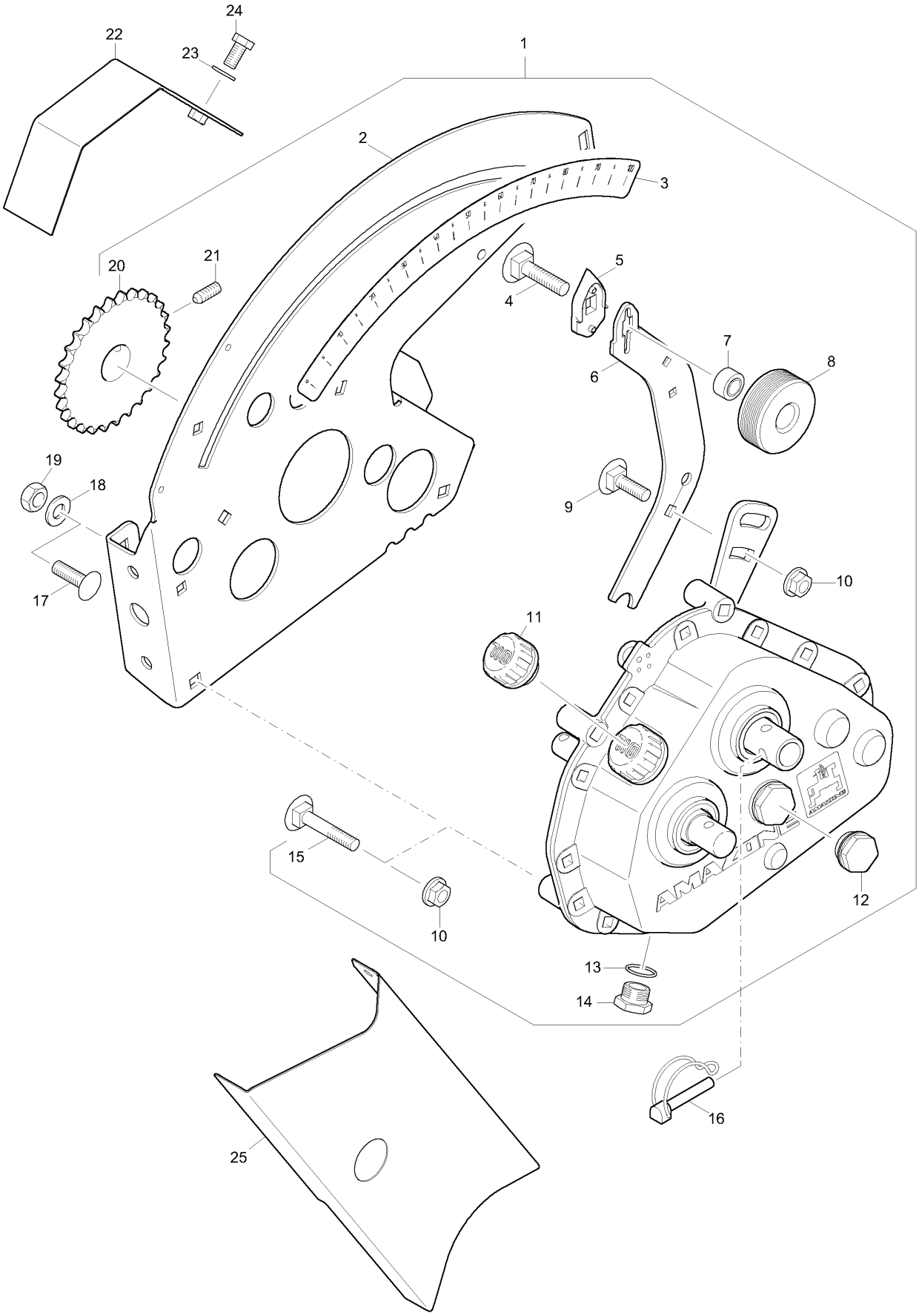
24
22
23
1
2
3
20
21
5
4
7
6
8
19
18
9
17
10
11
15
10
12
13
14
16
25

C2 Variogetriebe, Kettenschutz

Pos.	Teile-Nr	Benennung	Anzahl
1	**957336**	**Variogetriebe**	1
2	958654	ZWISCHENKONSOLE (FE//ZN12//C/T2) BL 10051 3X351X 564 S355MC	1
3	ME604	Folie Skala Variogetriebe re.	1
4	DA495	Flachrundschraube 603 10X 40 A2-70	1
5	955955	ZEIGER KUNST. PA6+30%GF ROT	1
6	970385	STELLHEBEL II VERZ. (FE//ZN12//C/T2) TEIL:BL 3X 121X 286 S355MC	1
7	952847	ROLLE KUNST. PA66 SCHWARZ	1
8	KB046	Kordelgriff D=60	1
9	DA211	Flachrundschraube 603 8X 16 A2-70	1
10	DE264	Sicherungsmutter M 8 A4-70 (Sperrzahn schraeg)	5
11	EB150	Entlueftungsschraube 3/4Zoll-A-2	1
12	EB166	Oelstandsauge G 3/4 Zoll Form B SW30	1
13	FF011	Dichtring 22X26X2	1
14	DD023	Verschlussschraube 7604 A M22X1,5	1
15	DA367	Flachrundschraube 603 8X 50 A2-70	4
16	DG047	RO-KLP-STE 10X60 (B01) AWN020401	1
17	DA083	Flachrundschraube 603 10X 20 8.8 A2G	3
18	DF036	Scheibe ISO 7093-1 10,5X30X2,5 St A2G	3
19	DE211	Sicherungsmutter DIN 6927 M10 10	3
20	952867	KETTENR. 1/2X5/16" Z=28 (FE//ZN12//C) C45	1
21	DA547	Gewindestift ISO 4026 12X16 45H A2G	1
22	956069	KETTENSCHUTZ GETR. (02)	1
23	DF020	Scheibe ISO 7090 8,4X16X1,6 St A2G	2
24	DC027	SECHSKANTSCHRAUBE 8X16	2
25	955951	KETTENSCHUTZ (02)	1

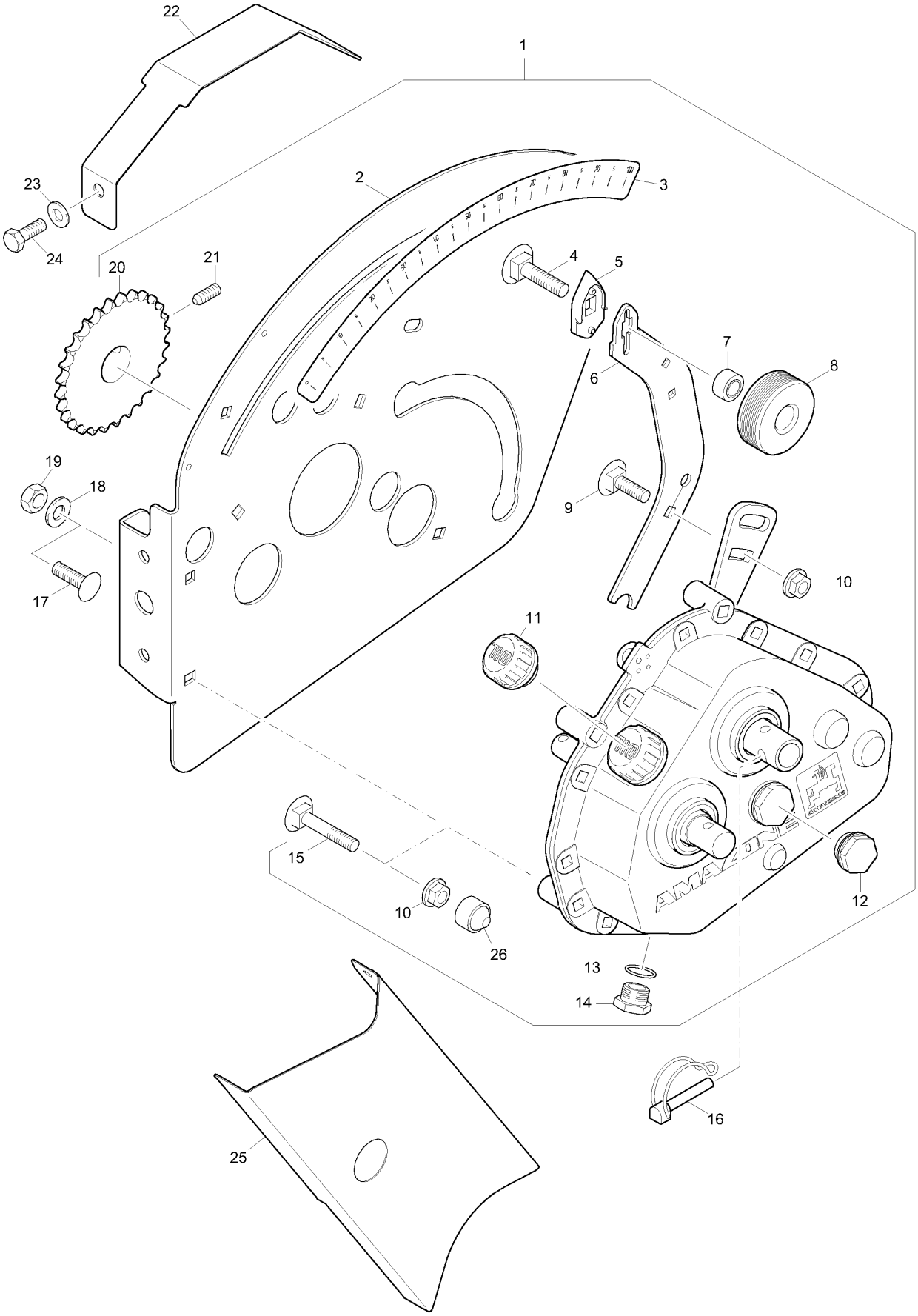
22
1
23
2
3
24
20
21
4
5
7
6
8
19
18
9
17
10
11
15
10
26
12
13
14
16
25

C2.1 Variogetriebe, Kettenschutz (ab 11.2011)

Pos.	Teile-Nr	Benennung	Anzahl
1	**978266**	**VARIOGETRIEBE (SB)**	1
2	977449	KONSOLE (FE//ZN12//B) (SB)	1
3	ME604	Folie Skala Variogetriebe re.	1
4	DA495	Flachrundschraube 603 10X 40 A2-70	1
5	955955	ZEIGER KUNST. PA6+30%GF ROT	1
6	970385	STELLHEBEL II VERZ. (FE//ZN12//C/T2) TEIL:BL 3X 121X 286 S355MC	1
7	952847	ROLLE KUNST. PA66 SCHWARZ	1
8	KB046	Kordelgriff D=60	1
9	DA211	Flachrundschraube 603 8X 16 A2-70	1
10	DE264	Sicherungsmutter M 8 A4-70 (Sperrzahn schraeg)	5
11	EB150	Entlueftungsschraube 3/4Zoll-A-2	1
12	EB166	Oelstandsauge G 3/4 Zoll Form B SW30	1
13	FF011	Dichtring 22X26X2	1
14	DD023	Verschlussschraube 7604 A M22X1,5	1
15	DA367	Flachrundschraube 603 8X 50 A2-70	4
16	DG047	RO-KLP-STE 10X60 (B01) AWN020401	1
17	DA083	Flachrundschraube 603 10X 20 8.8 A2G	3
18	DF036	Scheibe ISO 7093-1 10,5X30X2,5 St A2G	3
19	DE211	Sicherungsmutter DIN 6927 M10 10	3
20	952867	KETTENR. 1/2X5/16" Z=28 (FE//ZN12//C) C45	1
21	DA547	Gewindestift ISO 4026 12X16 45H A2G	1
22	978597	KETTENSCHUTZ GETR (FE//ZN12//B) (SB)	1
23	DF020	Scheibe ISO 7090 8,4X16X1,6 St A2G	2
24	DC027	SECHSKANTSCHRAUBE 8X16	2
25	978596	KETTENSCHUTZ (02) (SB)	1
26	ID037	Kapstokappe 1000/0893 SW13	18

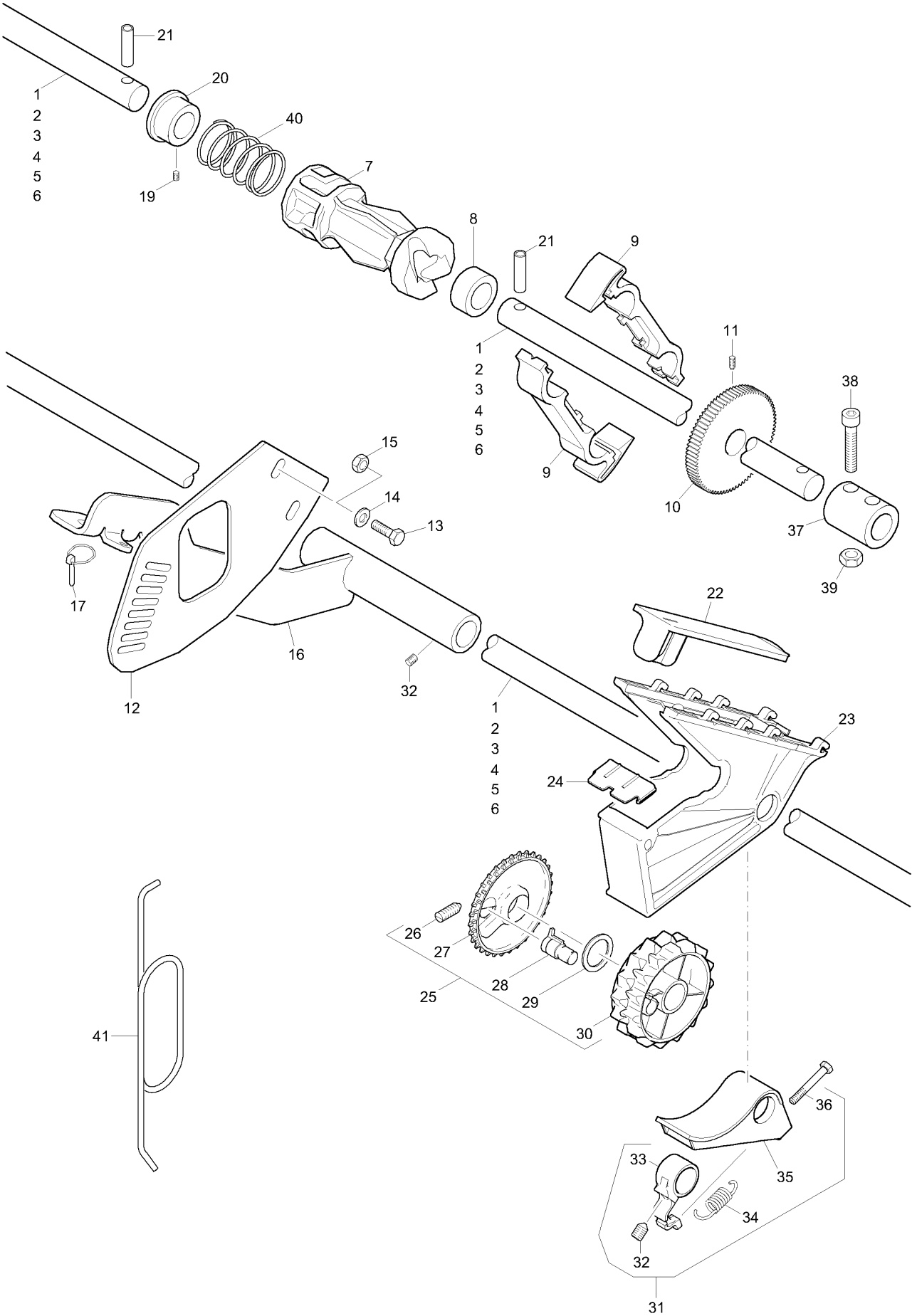
21
1
2
3
4
5
6
20
40
19
7
8
21
9
1
2
3
4
5
6
9
11
38
10
37
39
15
14
13
17
16
12
32
22
1
2
3
4
5
6
23
24
26
27
28
29
25
30
41
36
33
35
34
32
31

C3 Säwelle

Pos.	Teile-Nr	Benennung	Anzahl
1	977793	SAEWELLE D9 AD 2500 (FE//ZN12//B) RD 10278 20h9X 950 S235JRC+C D9 2500 Special	4
2	955988	SAEWELLE D9-30 (FE//ZN12//C) RD 10278 20h9X1207 S235JRC+C+SR D9 3000 Super/Special	4
3	977642	SAEWELLE D9 AD 3000 (FE//ZN12//B) RD 10278 20h9X1185 S235JRC+C+SR D9 3000 Super/Special ab 03.2011	4
4	973154	SAEWELLE D9 AD 3500 (FE//ZN12//B) RD 10278 20h9X1435 S235JRC+C+SR D9 3500 Super	4
5	956147	SAEWELLE D9-40/AD403 (FE//ZN12//C) RD 10278 20h9X1707 S235JRC+C+ D9 4000 Super	4
6	977409	SAEWELLE D9 4000 (FE//ZN12//B) RD 10278 20h9X1685 S235JRC+C D9 4000 Super ab 03.2011	1
7	969542	ABSCHALTKUPPLUNG FM PA6 / B70 GFE30 H/1 SCHWARZ	1
8	DL007	Stellring DIN 705A 20 9SMnPb28 A2G m. Gewindestift DIN EN ISO 4029	1
9	968307	BUEGEL F. SAEWELLE KUNST. POM ORANGE	2
10	956094	STIRNRAD M=1 Z=78 DI=20,1 (FE//ZN12//C) C45	1
11	DA136	Gewindestift ISO 4027 6X12 45H A2G	1
12	955963	RASTENBLECH D9 BL 10051 3X157X 191 S355MC	1
13	DC027	SECHSKANTSCHRAUBE 8X16	2
14	DF020	Scheibe ISO 7090 8,4X16X1,6 St A2G	2
15	DE209	Sicherungsmutter DIN 6927 M 6 8 A2G	2
16	962236	BODENKLAPPENSTELLHEBEL (FE//ZN12//C) (SB)	1
17	DG075	Klappstecker 4X27	1
19	DA148	Gewindestift ISO 4029 6X 6 A2-70	1
20	954752	ABSTANDSRING (FE//ZN12//C) RD 10278 35h9X 1611SMn30+C	1
21	DI072	Spannstift ISO 8752 8X 50 St	2
22	968306	ABSPERRSCHIEBER KUNST. PA6+30%GF ORANGE	21/25/29/33
23	200206	SAEGEHAEUSE D9-AD KUNST. POM ORANGE	21/25/29/33
24	956664	Feinsäradbürste	21/25/29/33
25	**968309**	**SAERAD (MB)**	21/25/29/33
26	DA580	Gewindestift ISO 4026 4X14 45H A2G	1
27	968303	FEINSAERAD KUNST. POM ORANGE	1
28	965126	KUPPLUNGSSTIFT PA6 +30%GF SCHWARZ	1
29	DL155	Passscheibe DIN 988 21X 27,5X0,1	1
30	968304	SAERAD KUNST. POM GRUEN	1
31	**964199**	**BODENKLAPPE D9 B (MB)**	21/25/29/33
32	DA511	Gewindestift ISO 4027 8X12 45H A2G	5
33	962130	HALTEBUEGEL ZN4 10	1
34	HA137	Zugfeder 1,9X 10,0X 36,6	1
35	963383	BODENKLAPPE 03 KUNST. POM ORANGE	1
36	DC159	Sechskantschraube ISO 4017 5X 35 A2-70	1
37	3787500	VERBINDUNGSMUFFE (FE//ZN12//C) RD 10278 30h9X 27 11SMn30+C	1
38	DA312	Zylinderschraube ISO 4762 8X 40 8.8 A2	2
39	DE080	Sicherungsmutter ISO 7042 M 8 8 A2G	2
40	HB075	Druckfeder 2,0X34,0X 78,1	1
41	200205	HAKEN FUER SAERAD D=4,00 FEDERDRAHT EN10270-1 SH 4,0 (Z)	1

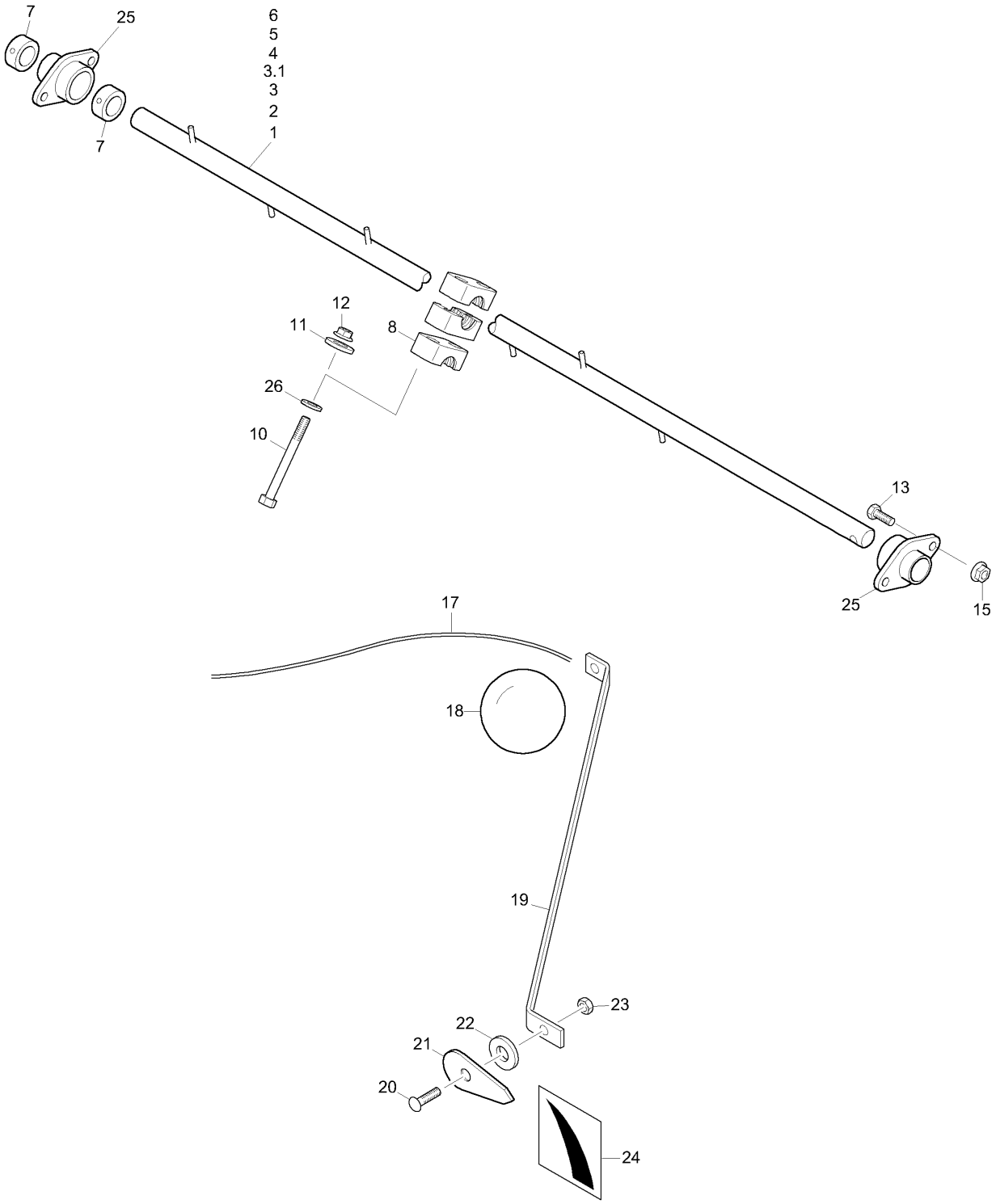
7
25
6
5
4
3.1
3
2
1
7
12
11
8
26
10
13
25
15
17
18
19
23
22
21
20
24

C4 Rührwelle, Füllstandsanzeiger

Pos.	Teile-Nr	Benennung	Anzahl
1	977775	RUEHRWELLE D9 2500 (02) (SB) D9 2500 Special	1
2	955259	RUEHRWELLE D9/AD303 D9 3000 Super/Special	1
3	977639	RUEHRWELLE D9 3000 (02) (SB) D9 3000 Super/Special ab 03.2011	1
3.1	201203	RUEHRWELLE 3000 ENGSAAT (02/K3) (SB)	1
4	977574	RUEHRWELLE D9 3500 (02) (SB) D9 3500 Super	1
5	956148	RUEHRWELLE D9/AD403 D9 4000 Super	1
6	977423	RUEHRWELLE D9 4000 (02) (SB) D9 4000 Super ab 03.2011	1
7	DL007	Stellring DIN 705A 20 9SMnPb28 A2G m. Gewindestift DIN EN ISO 4029	2
8	KE049	Klemmhaelftenpaar 3015 LKP-3-R-21,3-PA	1,5
10	DB217	Sechskantschraube ISO 4014 6X 70 A2-70	2
11	DF020	Scheibe ISO 7090 8,4X16X1,6 St A2G	2
12	DE209	Sicherungsmutter DIN 6927 M 6 8 A2G	2
13	DC030	Sechskantschraube ISO 4017 8X 20 8.8 A	4
15	DE210	Sicherungsmutter DIN 6927 M 8 8 A2G	4
17	EF060	Tauwerk D=4 L=650 gruen	2
18	IC014	Hohlkugel D= 80 PE M.M6	2
19	952044	HEBEL F.ANZEIGE (FE//ZN12//C) FL 1017 16X 4X 539 ST37	2
20	DA268	Flachrundschraube 603 8X 30 8.8 A2G	2
21	952154	ZEIGER F.FUELLSTAND. KUNST. PA6 ORANGE	2
22	952166	SCHEIBE 21,0X 45X 5,7 KUNST. PA6 ORANGE	2
23	DE080	Sicherungsmutter ISO 7042 M 8 8 A2G	2
24	ME685	Folie Füllstandsanzeige	2
25	955958	RUEHRWELLENLAGER D9 KUNST. PA66 NATUR	2
26	DF010	SCHEIBE 6,4X12X1,6	2

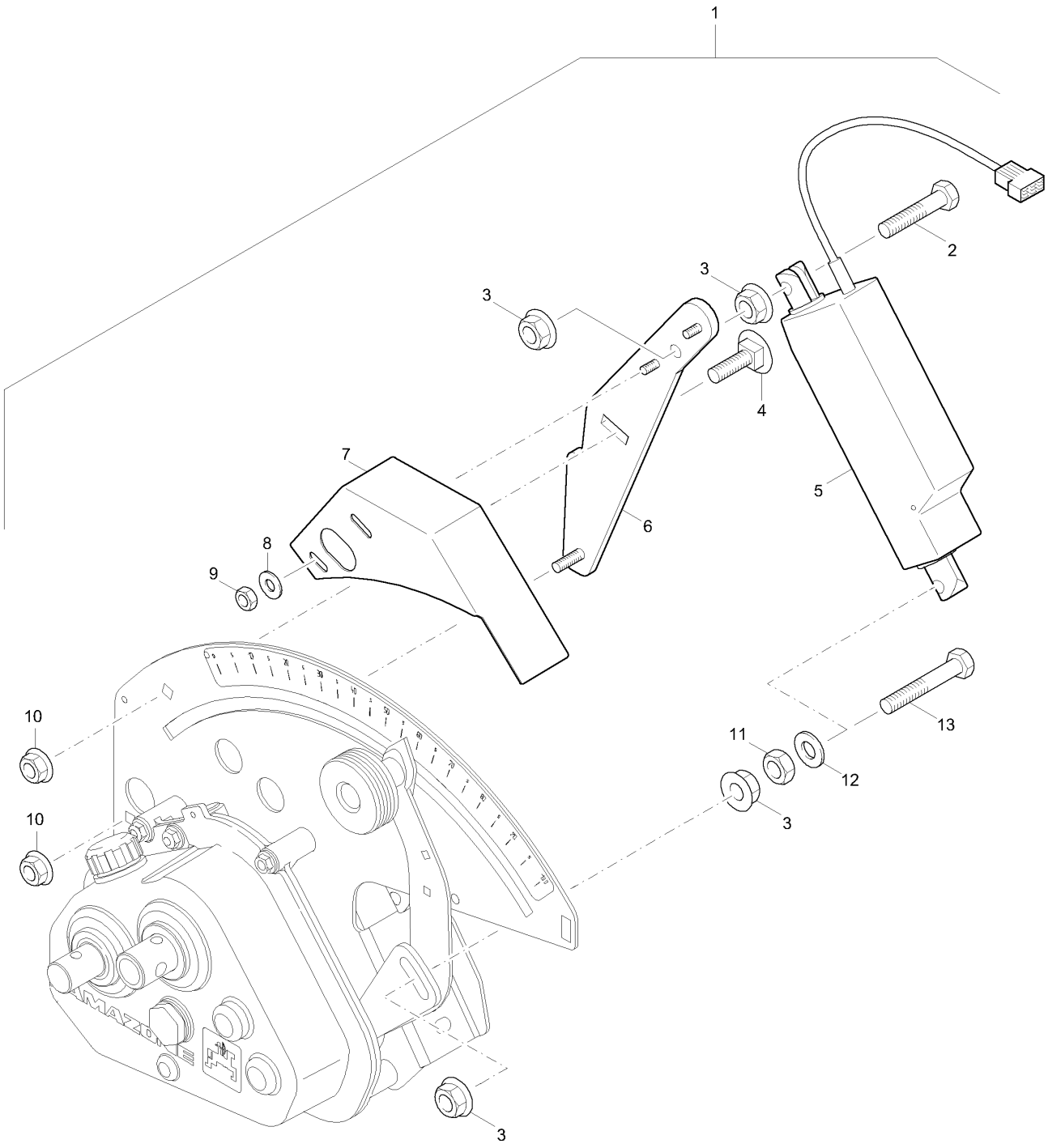
1
2
3
3
4
5
6
7
8
9
10
10
11
12
13
3
3

C5 elektrische Saatmengenverstellung

Pos.	Teile-Nr	Benennung	Anzahl
1	**956625**	**Elektronische Saatmengenverstellung**	1
2	DB154	Sechskantschraube ISO 4014 10X 50 A2-70	1
3	DE261	Sicherungsmutter M10 A2-70 (SW16) (Sperrzahn)	4
4	DA062	Flachrundschraube 8X 20 A2-70	1
5	957245	Elektrozylinder 12V Hub=130mm	1
6	957422	KONSOLE AMADOS (02)	1
7	957423	SCHUTZHAUBE (02) BL 1541 1,5X145X 307 STW	1
8	DF013	Scheibe ISO 7093-1 6,4X18X1,6 A2	2
9	DE166	Sicherungsmutter DIN 985 M 6 A4-70	2
10	DE264	Sicherungsmutter M 8 A4-70 (Sperrzahn schraeg)	2
11	DE041	Sechskantmutter ISO 4032 M12 A4-70	1
12	DF033	Scheibe ISO 7090 10,5X20X2 A2	1
13	DB178	SECHSKANTSCHRAUBE 10X65	1

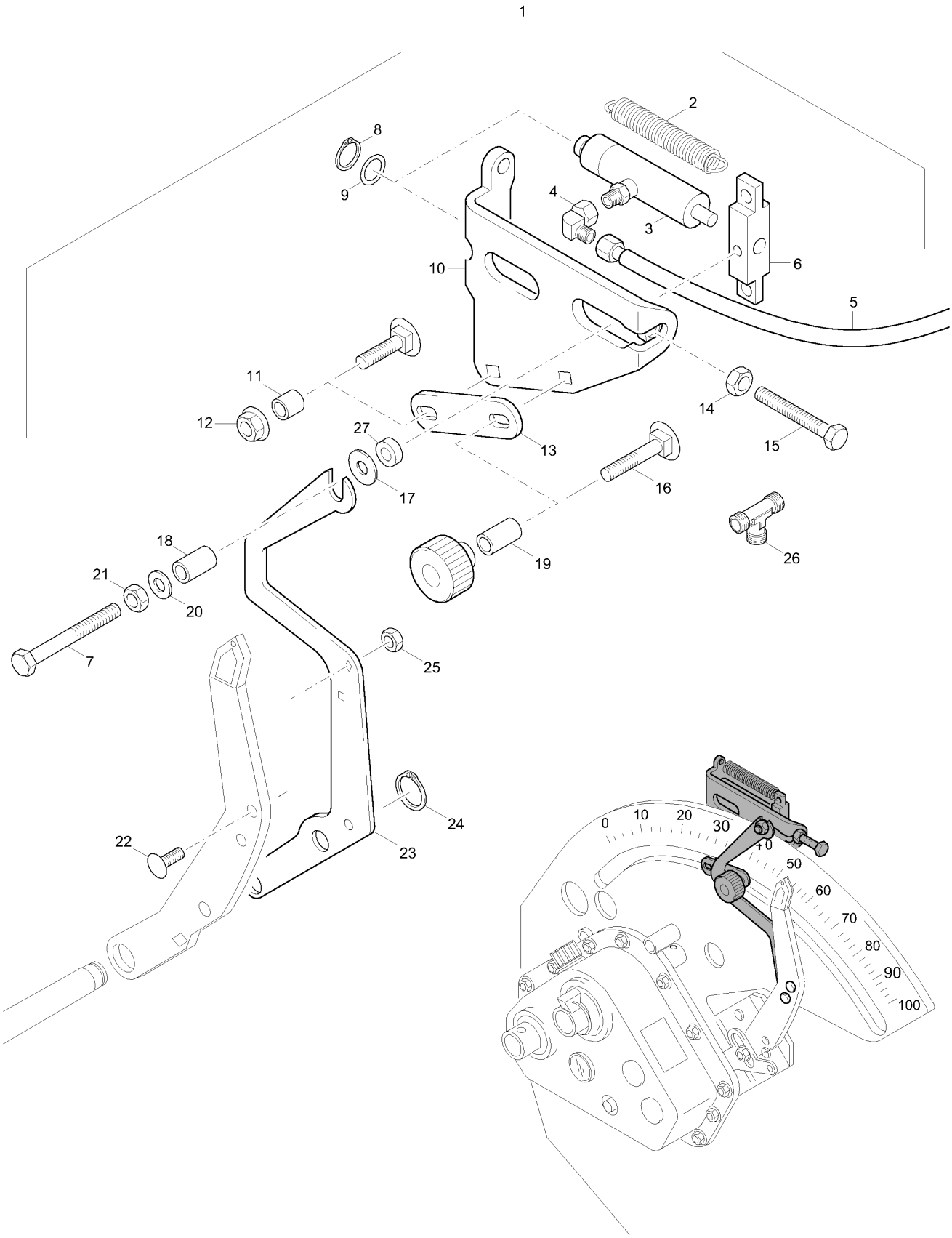
1
2
8
9
4
3
10
6
5
11
12
27
13
14
15
17
16
18
19
26
21
20
7
25
22
23
24
0
10
20
30
40
50
60
70
80
90
100

C6 hydraulische Saatmengenverstellung

Pos.	Teile-Nr	Benennung	Anzahl
1	**200918**	**Hydraulische Saatmengenverstellung**	1
2	HA154	Zugfeder 1,6X12,5X 59	2
3	954468	HYD-ZYL E-12- 32- 91 (MB)	1
4	GC034	Winkelverschr. L8	1
5	GB029	Hydraulikschlauch DN 06 L = 800	1
6	956880	FUEHRUNGSSTUECK (FE//ZN12//C) BL 10051 12X 25X 86 S355MC	1
7	DB006	Sechskantschraube ISO 4014 6X 55 8.8 A	1
8	DL077	Sicherungsring DIN 471 15X1	1
9	DL028	Passscheibe DIN 988 15X 21X0,5	1
10	956878	GRUNDPLATTE (FE//ZN12//C) (SB)	1
11	956900	HUELSE (FE//ZN12//C) RO 10305 17X3 X 10 S235G2T	1
12	DE211	Sicherungsmutter DIN 6927 M10 10	1
13	956882	PLATTE BL 10259 3X 90X 30 1.4301	1
14	DE032	Sechskantmutter ISO 4032 M10 8 A2G	1
15	DC080	Sechskantschraube ISO 4017 10X 70 8.8 A	1
16	DA185	Flachrundschraube 603 10X 60 8.8 A2G	1
17	DF185	Scheibe ISO 7093-1 10,5X30X2,5 A2	2
18	956883	DISTANZHUELSE (FE//ZN12//C) RO 10305 10X1,5X 16 S235G2T	1
19	956884	DISTANZROHR (FE//ZN12//C) RO 10305 17X3 X 30 S235G2T	1
20	DF012	Scheibe ISO 7093-1 6,4X18X1,6 St A2G	1
21	DE209	Sicherungsmutter DIN 6927 M 6 8 A2G	1
22	DA502	Flachrundschraube 603 6X 16 8.8 A2G	2
23	961067	VERSTELLHEBEL HYDR. GAL-ZN 12+6uM +TOP COAT	1
24	DL082	Sicherungsring DIN 471 20X1,2	1
25	DE146	Sicherungsmutter M 6 10 FlZnL-480H (Sperrzahn)	2
26	GC006	T-Verschr. L8	1
27	956881	DISTANZSCHEIBE RD KUNST. 20X 7 POM SCHWARZ	1

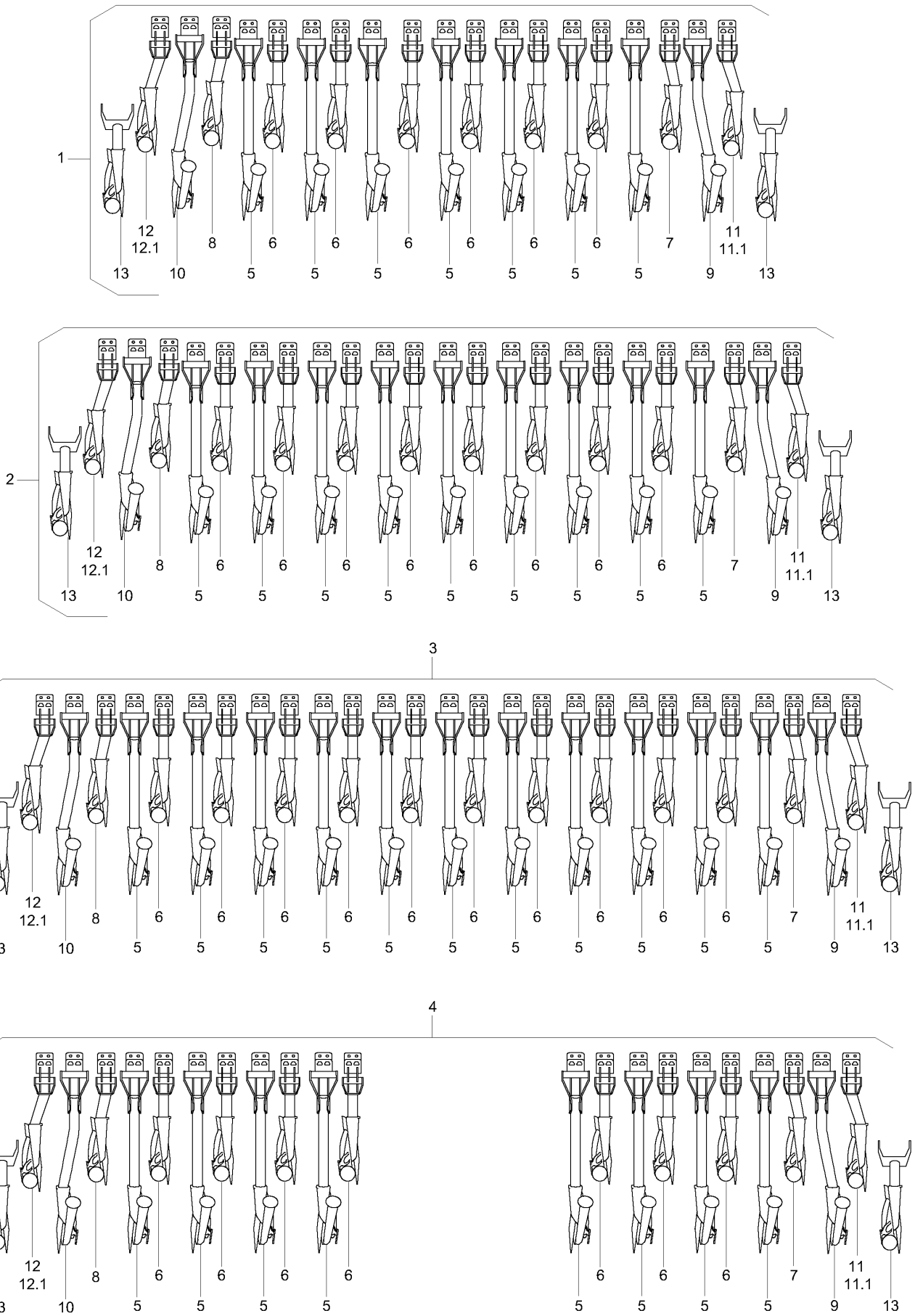
1
12
12.1
13
10
8
5
6
7
11
11.1
9
2
3
4

D1 Übersicht / RoTec-Schar / Reihenabstand 12 cm

Pos.	Teile-Nr	Benennung	Anzahl
1	**956025**	**Scharsatz D9 mit 21 RoTeC-Scharen Reihenabstand 12,0 cm**	
2	**956023**	**Scharsatz D9 mit 25 RoTeC-Scharen Reihenabstand 12,0 cm**	
3	**977589**	**Scharsatz D9 mit 29 RoTeC-Scharen Reihenabstand 12,0 cm**	
4	**956019**	**Scharsatz D9 mit 33 RoTeC-Scharen Reihenabstand 12,0 cm**	
5	977686	ROTEC SCHAR D9 / AD LG 01 ROTEC-SCHAR	7/9/11/13
6	977698	ROTEC SCHAR D9 KZ 01 ROTEC-SCHAR	6/8/10/12
7	977697	ROTEC SCHAR D9 4.A.RE 01 ROTEC-SCHAR	1
8	977696	ROTEC SCHAR D9 4.A.LI 01 ROTEC-SCHAR	1
9	977691	ROTEC SCHAR LG 70 RE 01 ROTEC-SCHAR	1
10	977692	ROTEC SCHAR LG 70 LI 01 ROTEC-SCHAR	1
11	977695	ROTEC SCHAR 2.A.RE 01 ROTEC-SCHAR	1
11.1	201302	ROTEC SCHAR 2.A. RE. (MB)	1
12	201303	ROTEC SCHAR D9 2.A. LI (MB)	1
12.1	201303	ROTEC SCHAR D9 2.A. LI (MB)	1
13	977693	ROTEC D9 1.A. 01 ROTEC-SCHAR	2

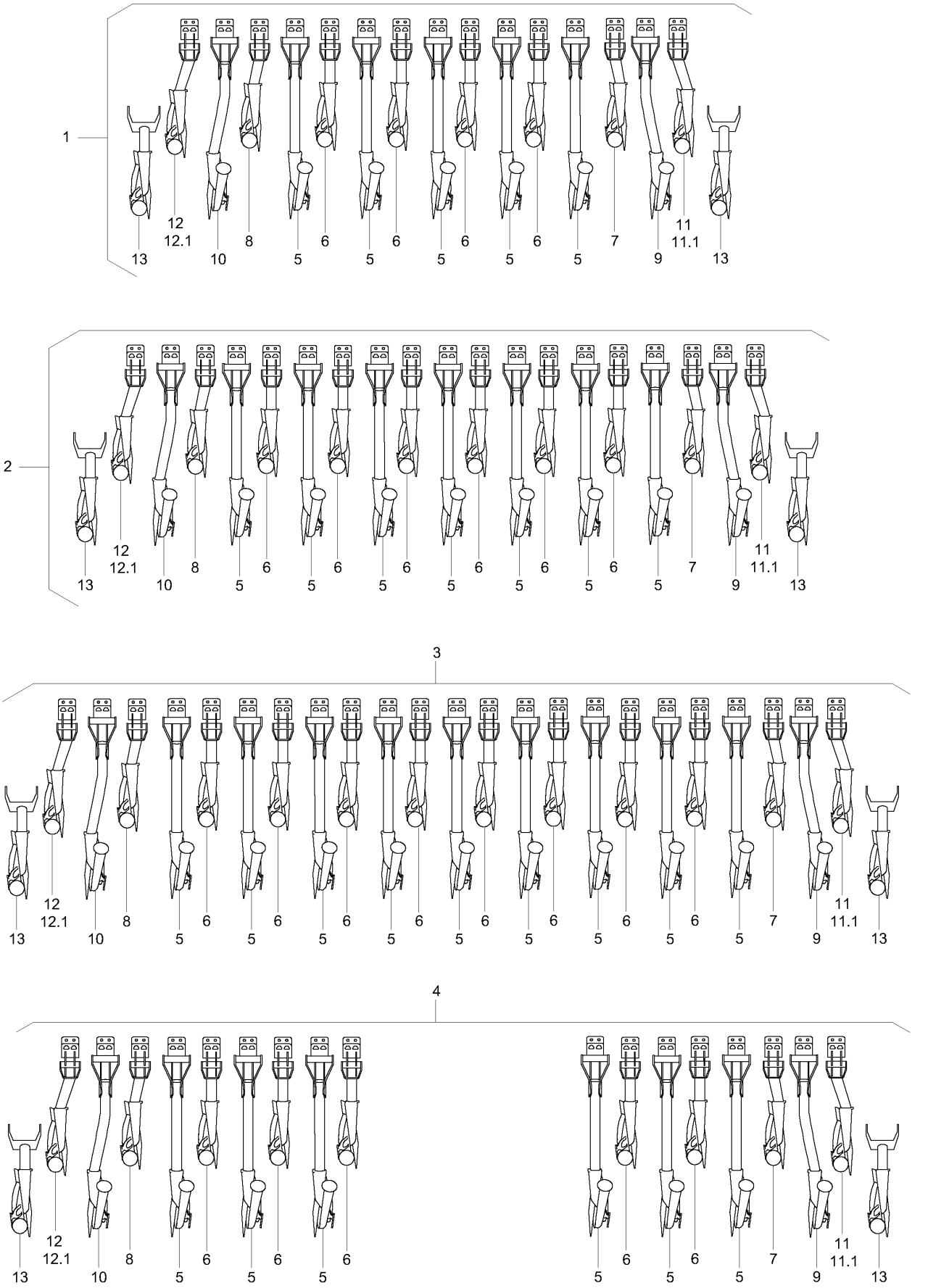
1
12
12.1
13
10
8
5
6
7
9
11
11.1
2
3
4

D2 Übersicht / RoTec-Schar / Reihenabstand 14,3 cm

Pos.	Teile-Nr	Benennung	Anzahl
1	**978408**	**Scharsatz D9 mit 17 RoTeC-Scharen Reihenabstand 14,7 cm**	
2	**978187**	**Scharsatz D9 mit 21 RoTeC-Scharen Reihenabstand 14,3 cm**	
3	**978188**	**Scharsatz D9 mit 25 RoTeC-Scharen Reihenabstand 14,0 cm**	
4	**978189**	**Scharsatz D9 mit 29 RoTeC-Scharen Reihenabstand 13,8 cm**	
5	977686	ROTEC SCHAR D9 / AD LG 01 ROTEC-SCHAR	5/7/9/11
6	977698	ROTEC SCHAR D9 KZ 01 ROTEC-SCHAR	4/6/8/10
7	977697	ROTEC SCHAR D9 4.A.RE 01 ROTEC-SCHAR	1
8	977696	ROTEC SCHAR D9 4.A.LI 01 ROTEC-SCHAR	1
9	977691	ROTEC SCHAR LG 70 RE 01 ROTEC-SCHAR	1
10	977692	ROTEC SCHAR LG 70 LI 01 ROTEC-SCHAR	1
11	977695	ROTEC SCHAR 2.A.RE 01 ROTEC-SCHAR	1
11.1	201302	ROTEC SCHAR 2.A. RE. (MB)	1
12	201303	ROTEC SCHAR D9 2.A. LI (MB)	1
12.1	201303	ROTEC SCHAR D9 2.A. LI (MB)	1
13	977693	ROTEC D9 1.A. 01 ROTEC-SCHAR	2

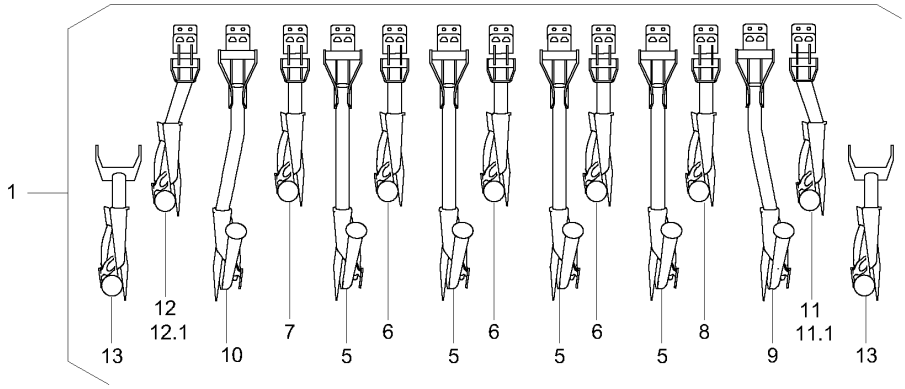
1
13
12
12.1
10
7
5
6
5
6
5
6
5
8
9
11
11.1
13

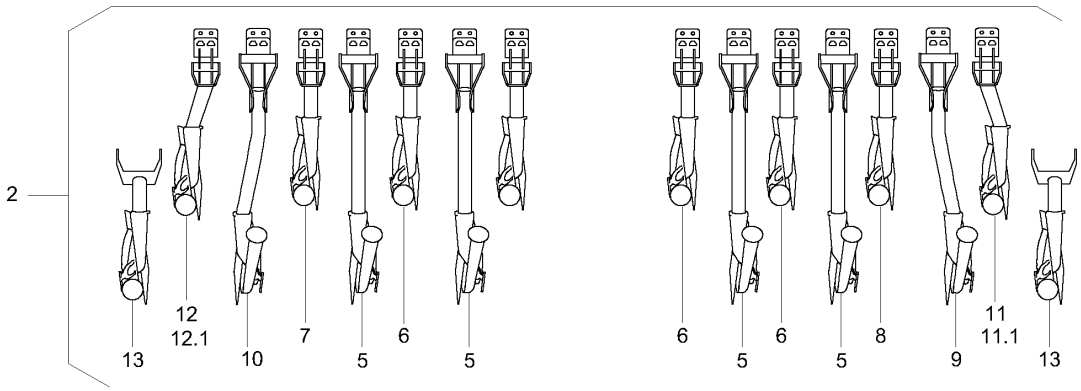
2
13
12
12.1
10
7
5
6
5
6
5
6
5
8
9
11
11.1
13

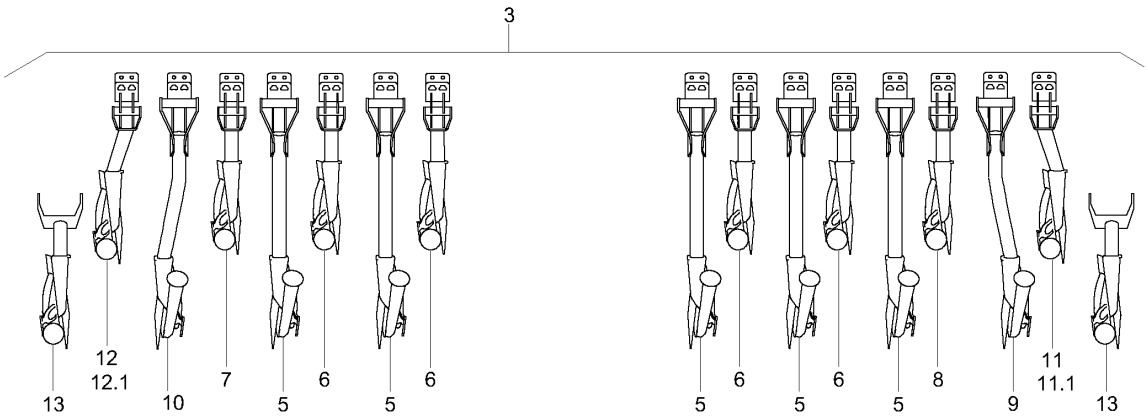
3
13
12
12.1
10
7
5
6
5
6
5
6
5
6
5
8
9
11
11.1
13

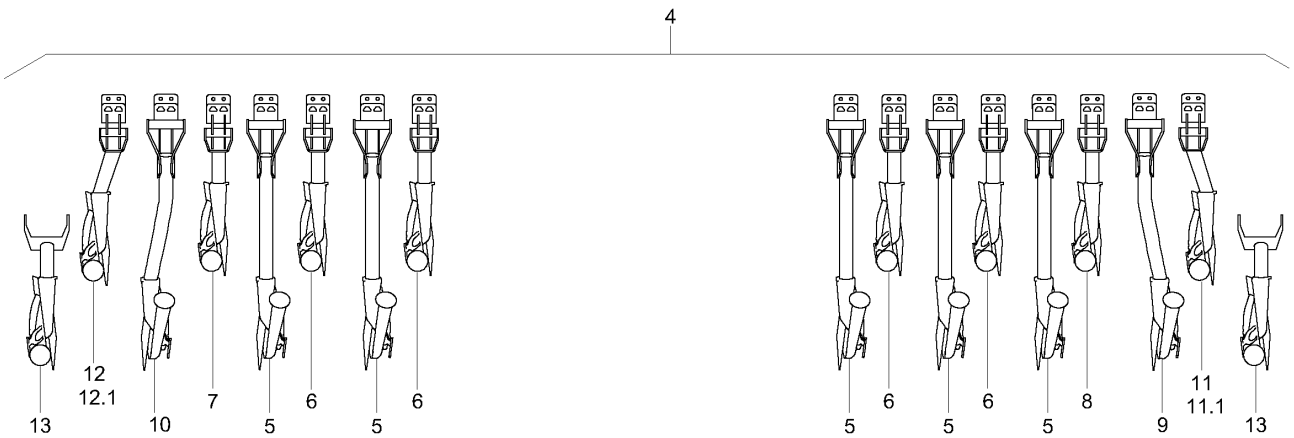
4
13
12
12.1
10
7
5
6
5
6
5
6
5
6
5
8
9
11
11.1
13

D3 Übersicht / RoTec-Schar / Reihenabstand 16 cm

Pos.	Teile-Nr	Benennung	Anzahl
1	**977591**	**Scharsatz D9 mit 15 RoTeC-Scharen Reihenabstand 16,6 cm**	
2	**976052**	**Scharsatz D9 mit 18 RoTeC-Scharen Reihenabstand 16,6 cm**	
3	**977590**	**Scharsatz D9 mit 21 RoTeC-Scharen Reihenabstand 16,6 cm**	
4	**976051**	**Scharsatz D9 mit 24 RoTeC-Scharen Reihenabstand 16,6 cm**	
5	977686	ROTEC SCHAR D9 / AD LG 01 ROTEC-SCHAR	4/5/7/8
6	977698	ROTEC SCHAR D9 KZ 01 ROTEC-SCHAR	3/6/8/9
7	977696	ROTEC SCHAR D9 4.A.LI 01 ROTEC-SCHAR	1
8	977697	ROTEC SCHAR D9 4.A.RE 01 ROTEC-SCHAR	1
9	977691	ROTEC SCHAR LG 70 RE 01 ROTEC-SCHAR	1
10	977692	ROTEC SCHAR LG 70 LI 01 ROTEC-SCHAR	1
11	977695	ROTEC SCHAR 2.A.RE 01 ROTEC-SCHAR	1
11.1	201302	ROTEC SCHAR 2.A. RE. (MB)	1
12	201303	ROTEC SCHAR D9 2.A. LI (MB)	1
12.1	201303	ROTEC SCHAR D9 2.A. LI (MB)	1
13	977693	ROTEC D9 1.A. 01 ROTEC-SCHAR	2

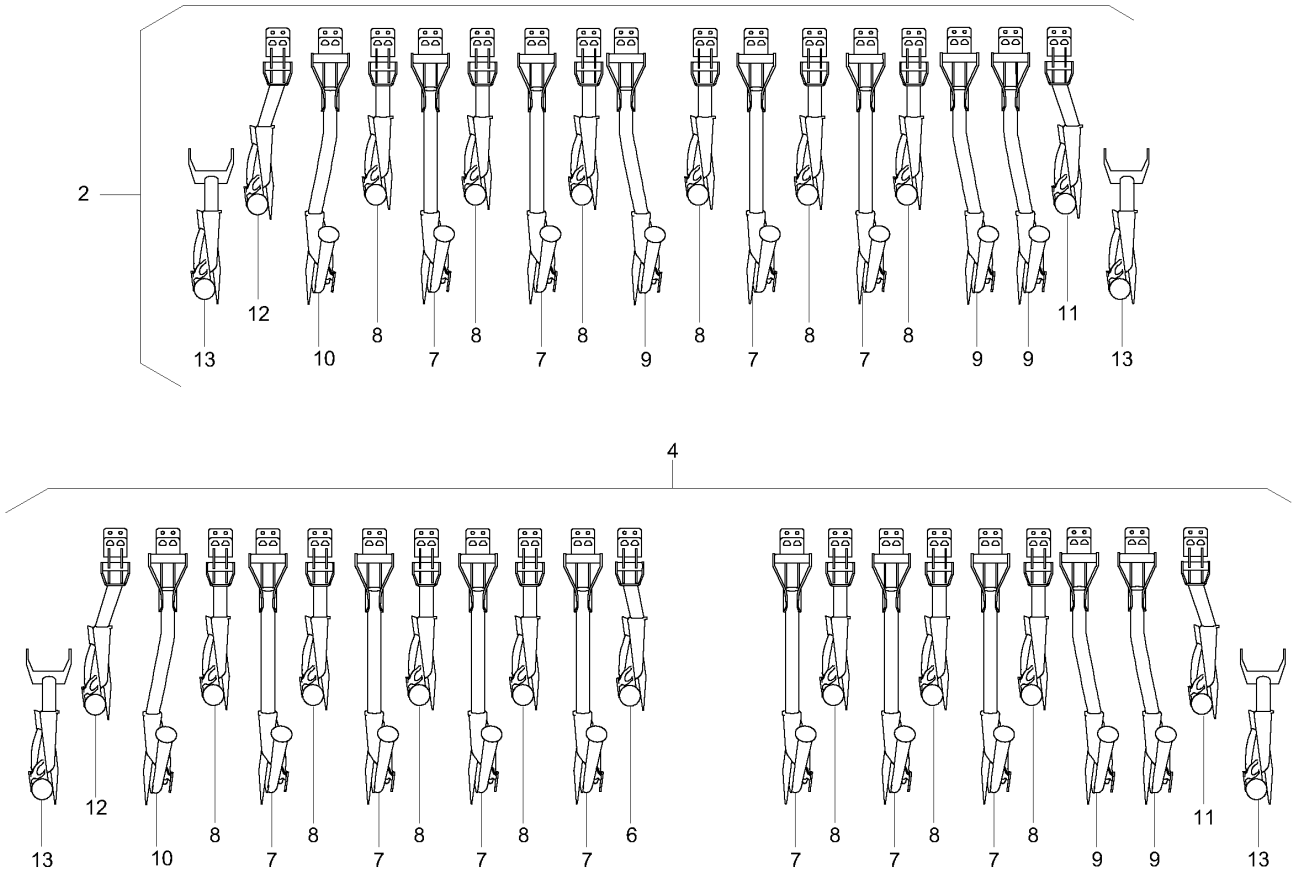
2
13
12
10
8
7
8
7
8
9
8
7
8
7
8
9
9
11
13
4
13
12
10
8
7
8
7
8
7
8
7
6
7
8
7
8
7
8
9
9
11
13

D4 Übersicht / RoTec-Schar / Reihenabstand 16 cm (ab 11.2012)

Pos.	Teile-Nr	Benennung	Anzahl
2	**202218**	**Scharsatz D9 mit 18 RoTeC-Scharen Reihenabstand 16,6 cm**	
4	**202219**	**Scharsatz D9 mit 24 RoTeC-Scharen Reihenabstand 16,6 cm**	
6	977697	ROTEC SCHAR D9 4.A.RE 01 ROTEC-SCHAR	1
7	977686	ROTEC SCHAR D9 / AD LG 01 ROTEC-SCHAR	4/8
8	977698	ROTEC SCHAR D9 KZ 01 ROTEC-SCHAR	6/8
9	977618	ROTEC SCHAR LG 50 RE (MB)	3
10	977624	ROTEC SCHAR LG 50 LI (MB)	1
11	201302	ROTEC SCHAR 2.A. RE. (MB)	1
12	201303	ROTEC SCHAR D9 2.A. LI (MB)	1
13	977693	ROTEC D9 1.A. 01 ROTEC-SCHAR	2

1

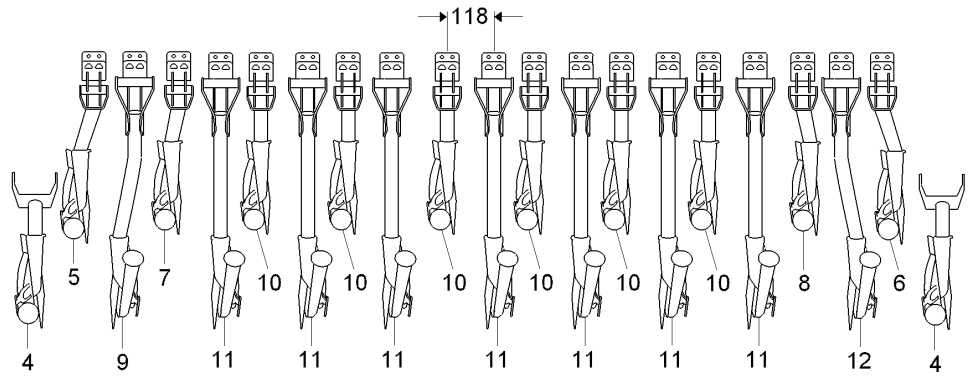
118
5
7
10
10
10
10
10
10
10
8
6
4
9
11
11
11
11
11
11
11
12
4

2

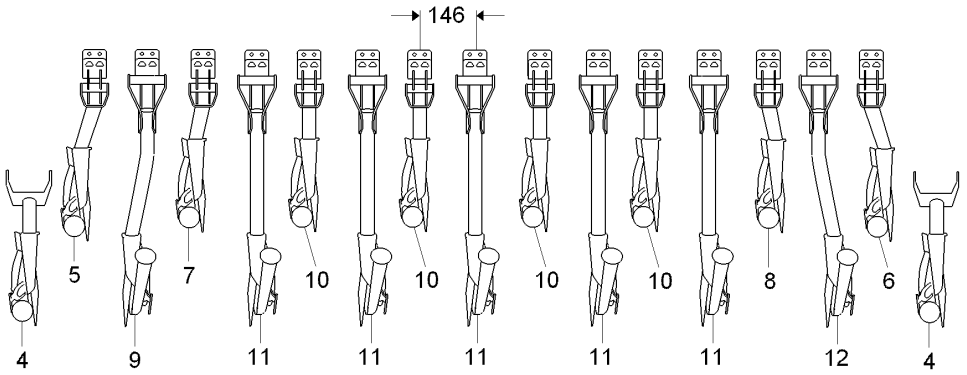
146
5
7
10
10
10
10
10
8
6
4
9
11
11
11
11
11
12
4

3

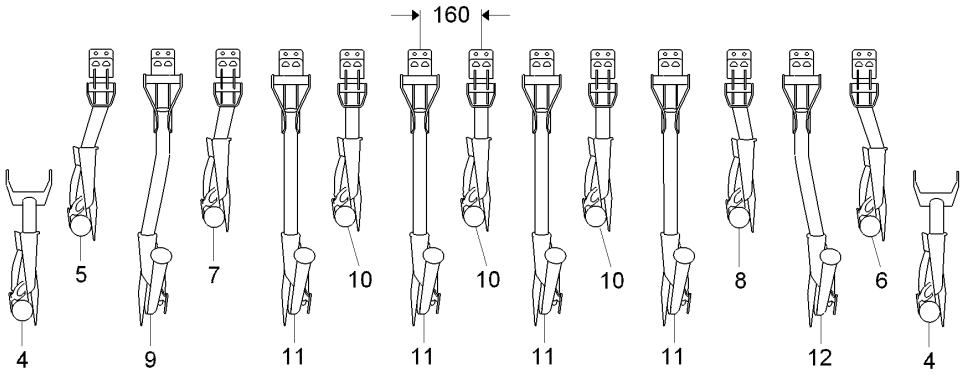
160
5
7
10
10
10
8
6
4
9
11
11
11
11
12
4

D5 Übersicht / RoTec-Schar / D9 2500 (ab D900178900)

Pos.	Teile-Nr	Benennung	Anzahl
1	**208623**	**Scharsatz D9 mit 21 RoTeC-Scharen Reihenabstand 12,0 cm** Baugruppe nicht bestellbar, nur Einzelteile lieferbar. / Unit not available for order, only as individual components. / Module uniquement à commander en pièces de rechange. / Заказы на сборочный узел не принимаются, возможно оформление заказов только на	
2	**208624**	**Scharsatz D9 mit 17 RoTeC-Scharen Reihenabstand 14,7 cm** Baugruppe nicht bestellbar, nur Einzelteile lieferbar. / Unit not available for order, only as individual components. / Module uniquement à commander en pièces de rechange. / Заказы на сборочный узел не принимаются, возможно оформление заказов только на	
3	**208625**	**Scharsatz D9 mit 15 RoTeC-Scharen Reihenabstand 16,6 cm** Baugruppe nicht bestellbar, nur Einzelteile lieferbar. / Unit not available for order, only as individual components. / Module uniquement à commander en pièces de rechange. / Заказы на сборочный узел не принимаются, возможно оформление заказов только на	
4	207574	ROTEC-SCHAR DX 1. A. (MB)	2
5	207575	ROTEC-SCHAR DC 2.A. LI. (MB)	1
6	207576	ROTEC-SCHAR 2. A. RE. (MB)	1
7	207579	ROTEC-SCHAR 4. A. LI. (MB)	1
8	207580	ROTEC-SCHAR 4. A. RE. (MB)	1
9	207577	ROTEC-SCHAR LG 70 LI. (MB)	1
10	207573	ROTEC-SCHAR DX KZ (MB)	6/4/3
11	207571	ROTEC-SCHAR LG (MB)	7/5/4
12	207578	ROTEC-SCHAR LG 70 RE. (MB)	1

1

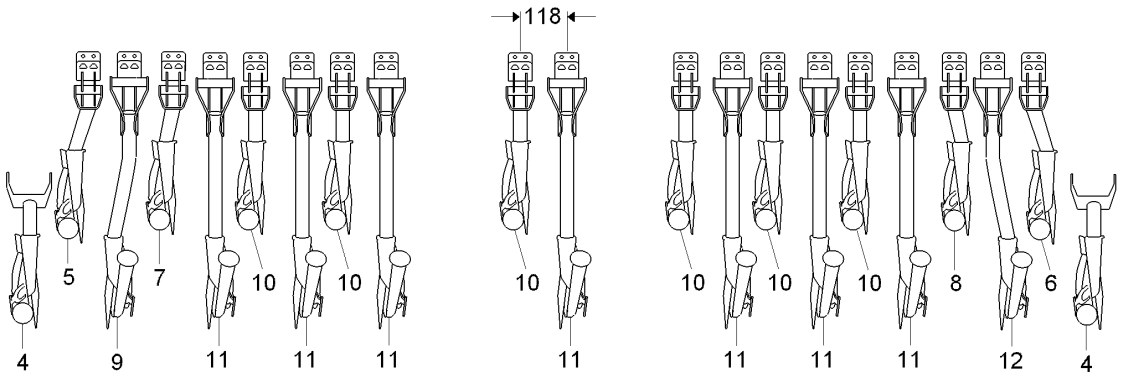
118
4
5
9
7
11
10
11
10
11
10
11
10
10
11
10
11
10
11
8
12
6
4

2

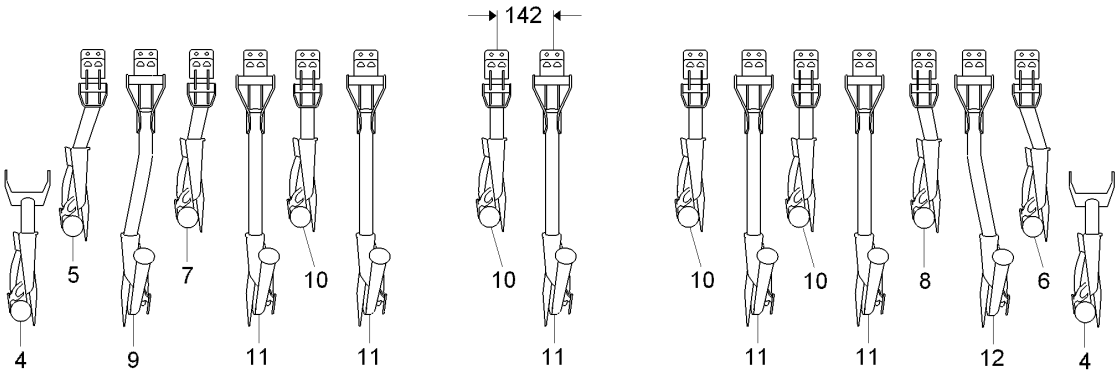
142
4
5
9
7
11
10
11
10
11
10
11
10
10
11
10
11
8
12
6
4

3

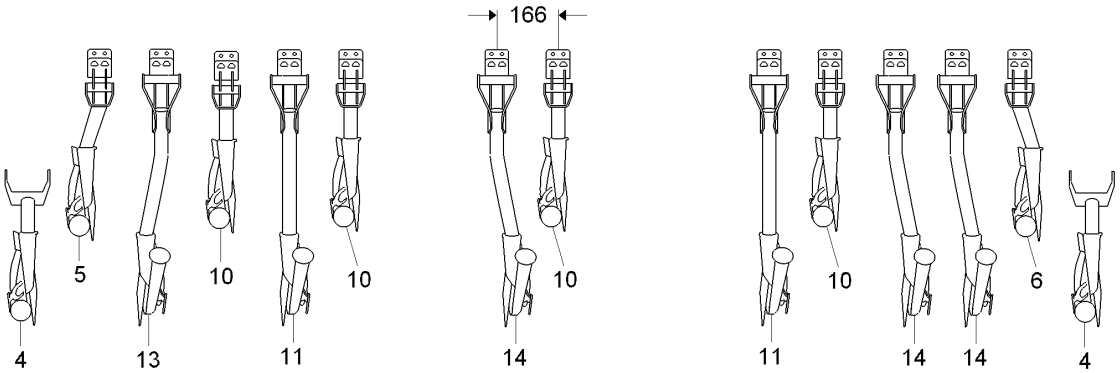
166
4
5
13
10
11
10
10
14
10
11
10
14
14
6
4

D6 Übersicht / RoTec-Schar / D9 3000 (ab D900178900)

Pos.	Teile-Nr	Benennung	Anzahl
1	208626	**Scharsatz D9 mit 25 RoTeC-Scharen Reihenabstand 12,0 cm** Baugruppe nicht bestellbar, nur Einzelteile lieferbar. / Unit not available for order, only as individual components. / Module uniquement à commander en pièces de rechange. / Заказы на сборочный узел не принимаются, возможно оформление заказов только на	
2	208627	**Scharsatz D9 mit 21 RoTeC-Scharen Reihenabstand 14,3 cm** Baugruppe nicht bestellbar, nur Einzelteile lieferbar. / Unit not available for order, only as individual components. / Module uniquement à commander en pièces de rechange. / Заказы на сборочный узел не принимаются, возможно оформление заказов только на	
3	208628	**Scharsatz D9 mit 18 RoTeC-Scharen Reihenabstand 16,6 cm** Baugruppe nicht bestellbar, nur Einzelteile lieferbar. / Unit not available for order, only as individual components. / Module uniquement à commander en pièces de rechange. / Заказы на сборочный узел не принимаются, возможно оформление заказов только на	
4	207574	ROTEC-SCHAR DX 1. A. (MB)	2
5	207575	ROTEC-SCHAR DC 2.A. LI. (MB)	1
6	207576	ROTEC-SCHAR 2. A. RE. (MB)	1
7	207579	ROTEC-SCHAR 4. A. LI. (MB)	1
8	207580	ROTEC-SCHAR 4. A. RE. (MB)	1
9	207577	ROTEC-SCHAR LG 70 LI. (MB)	1
10	207573	ROTEC-SCHAR DX KZ (MB)	8/6/6
11	207571	ROTEC-SCHAR LG (MB)	9/7/4
12	207578	ROTEC-SCHAR LG 70 RE. (MB)	1
13	207584	ROTEC-SCHAR LG 50 LI. (MB)	1
14	207583	ROTEC-SCHAR LG 50 RE. (MB)	3

1

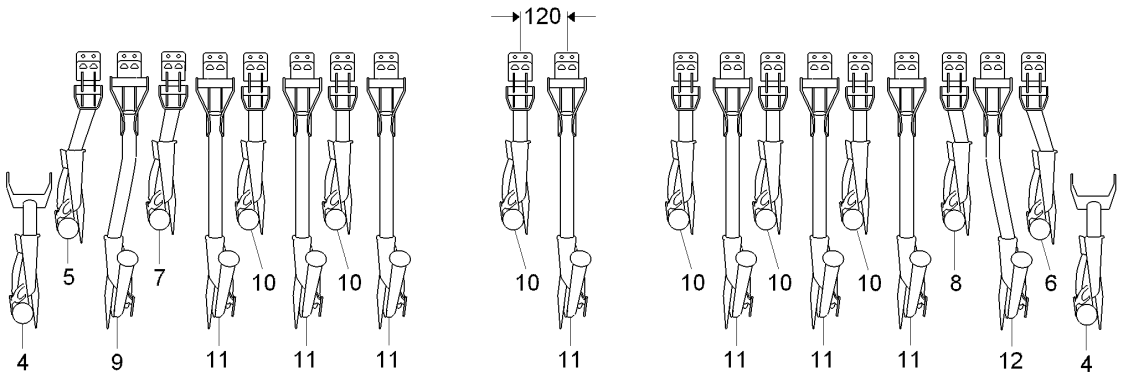
120
4
5
9
7
11
10
11
10
11
10
11
10
10
11
10
10
11
10
8
11
6
12
4

2

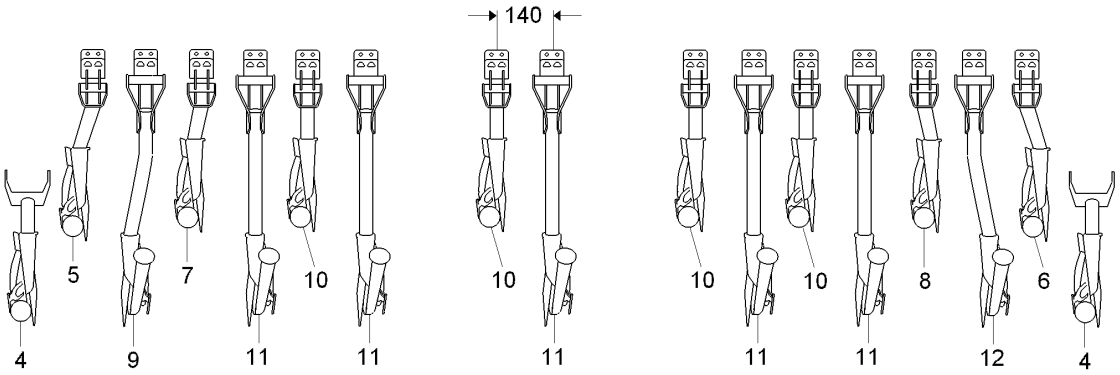
140
4
5
9
7
11
10
11
10
11
10
10
11
10
10
11
10
8
11
6
12
4

3

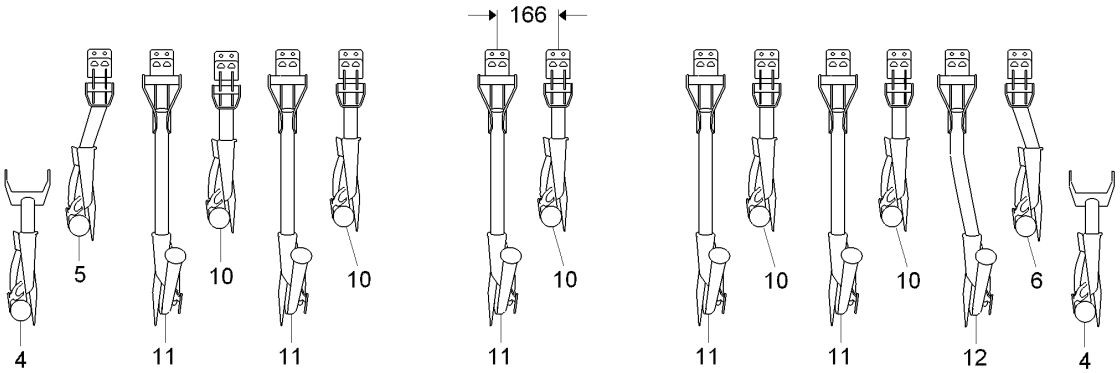
166
4
5
11
10
11
10
11
10
10
11
10
10
11
10
10
11
10
6
12
4

D7 Übersicht / RoTec-Schar / D9 3500 (ab D900178900)

Pos.	Teile-Nr	Benennung	Anzahl
1	**208629**	**Scharsatz D9 mit 29 RoTeC-Scharen Reihenabstand 12,0 cm** Baugruppe nicht bestellbar, nur Einzelteile lieferbar. / Unit not available for order, only as individual components. / Module uniquement à commander en pièces de rechange. / Заказы на сборочный узел не принимаются, возможно оформление заказов только на	
2	**208630**	**Scharsatz D9 mit 25 RoTeC-Scharen Reihenabstand 14,0 cm** Baugruppe nicht bestellbar, nur Einzelteile lieferbar. / Unit not available for order, only as individual components. / Module uniquement à commander en pièces de rechange. / Заказы на сборочный узел не принимаются, возможно оформление заказов только на	
3	**208631**	**Scharsatz D9 mit 21 RoTeC-Scharen Reihenabstand 16,6 cm** Baugruppe nicht bestellbar, nur Einzelteile lieferbar. / Unit not available for order, only as individual components. / Module uniquement à commander en pièces de rechange. / Заказы на сборочный узел не принимаются, возможно оформление заказов только на	
4	207574	ROTEC-SCHAR DX 1. A. (MB)	2
5	207575	ROTEC-SCHAR DC 2.A. LI. (MB)	1
6	207576	ROTEC-SCHAR 2. A. RE. (MB)	1
7	207579	ROTEC-SCHAR 4. A. LI. (MB)	1
8	207580	ROTEC-SCHAR 4. A. RE. (MB)	1
9	207577	ROTEC-SCHAR LG 70 LI. (MB)	1
10	207573	ROTEC-SCHAR DX KZ (MB)	10/8/8
11	207571	ROTEC-SCHAR LG (MB)	11/9/7
12	207578	ROTEC-SCHAR LG 70 RE. (MB)	1

1

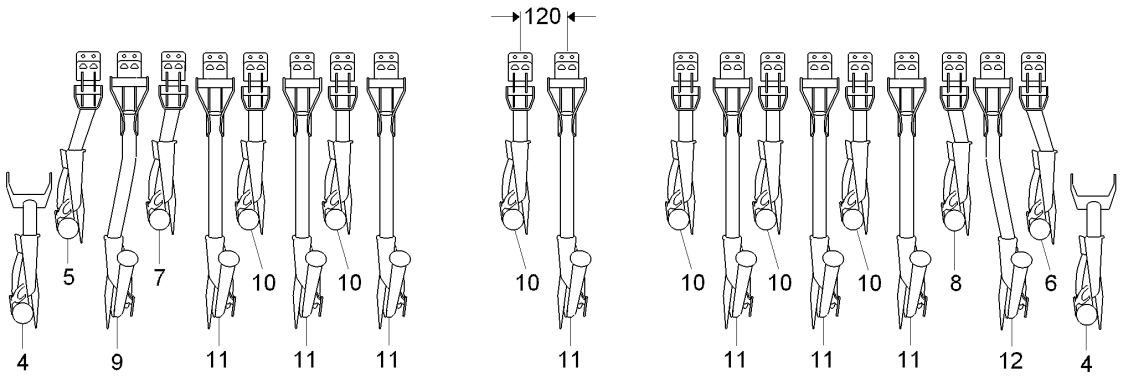
120
4
5
9
7
11
10
11
10
11
10
11
10
11
10
10
11
10
11
10
11
8
12
6
4

2

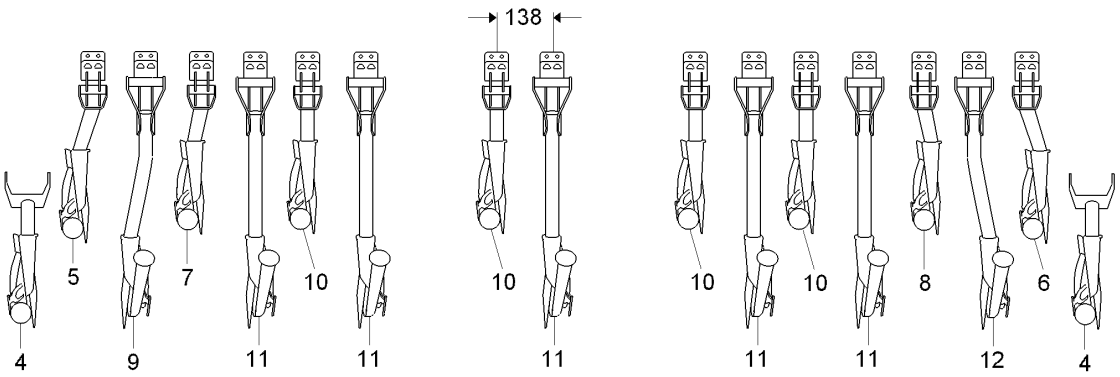
138
4
5
9
7
11
10
11
10
11
10
11
10
11
10
10
11
10
11
8
12
6
4

3

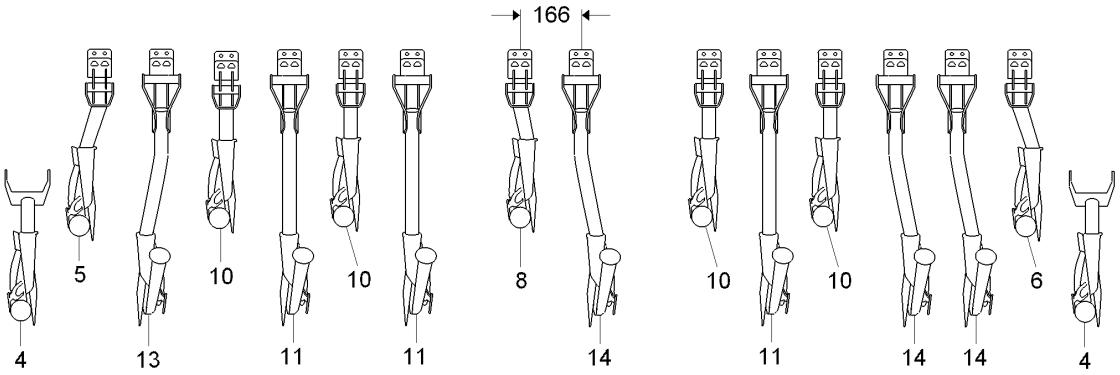
166
4
5
13
10
11
10
11
8
14
10
11
10
10
14
6
14
4

D8 Übersicht / RoTec-Schar / D9 4000 (ab D900178900)

Pos.	Teile-Nr	Benennung	Anzahl
1	**208632**	**Scharsatz D9 mit 33 RoTeC-Scharen Reihenabstand 12,0 cm** Baugruppe nicht bestellbar, nur Einzelteile lieferbar. / Unit not available for order, only as individual components. / Module uniquement à commander en pièces de rechange. / Заказы на сборочный узел не принимаются, возможно оформление заказов только на	
2	**208633**	**Scharsatz D9 mit 29 RoTeC-Scharen Reihenabstand 13,8 cm** Baugruppe nicht bestellbar, nur Einzelteile lieferbar. / Unit not available for order, only as individual components. / Module uniquement à commander en pièces de rechange. / Заказы на сборочный узел не принимаются, возможно оформление заказов только на	
3	**208634**	**Scharsatz D9 mit 24 RoTeC-Scharen Reihenabstand 16,6 cm** Baugruppe nicht bestellbar, nur Einzelteile lieferbar. / Unit not available for order, only as individual components. / Module uniquement à commander en pièces de rechange. / Заказы на сборочный узел не принимаются, возможно оформление заказов только на	
4	207574	ROTEC-SCHAR DX 1. A. (MB)	2
5	207575	ROTEC-SCHAR DC 2.A. LI. (MB)	1
6	207576	ROTEC-SCHAR 2. A. RE. (MB)	1
7	207579	ROTEC-SCHAR 4. A. LI. (MB)	1
8	207580	ROTEC-SCHAR 4. A. RE. (MB)	1
9	207577	ROTEC-SCHAR LG 70 LI. (MB)	1
10	207573	ROTEC-SCHAR DX KZ (MB)	12/10/8
11	207571	ROTEC-SCHAR LG (MB)	13/11/8
12	207578	ROTEC-SCHAR LG 70 RE. (MB)	1
13	207584	ROTEC-SCHAR LG 50 LI. (MB)	1
14	207583	ROTEC-SCHAR LG 50 RE. (MB)	3

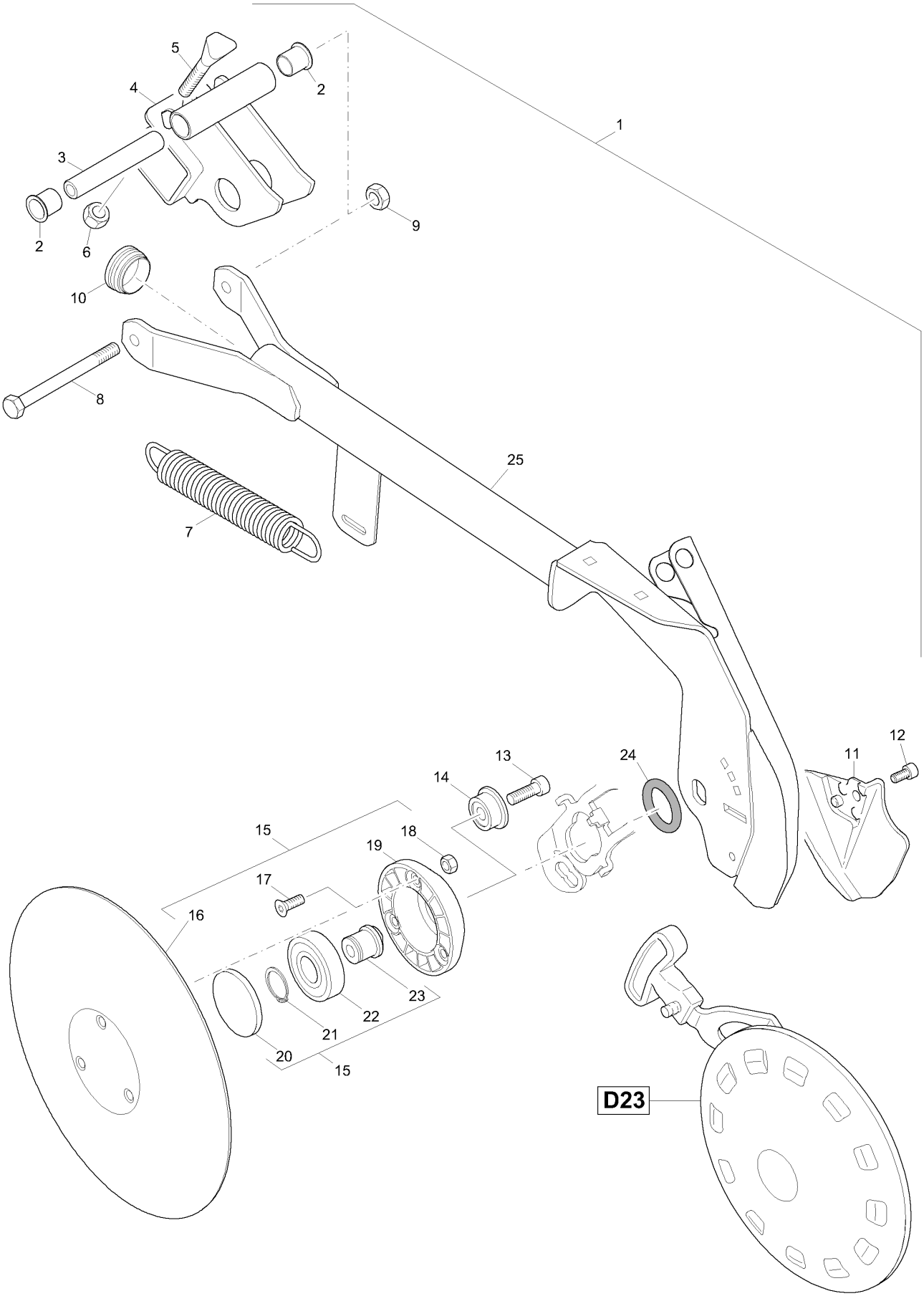
1
2
2
3
4
5
6
7
8
9
10
11
12
13
14
15
15
16
17
18
19
20
21
22
23
24
25
D23

D11 RoTeC-Schar LG (977686)

Pos.	Teile-Nr	Benennung	Anzahl
1	**977686**	**ROTEC SCHAR D9 / AD LG 01 ROTEC-SCHAR** ohne Pos 7	
2	962186	LAGERBUCHSE KUNST:LATILUB 75/4-20T	2
3	951406	DISTANZLAGERROHR RO 10305 18X3,5X110 S235G2T	1
4	955487	SCHARLAGERSCHELLE (L)(11)	1
5	3884300	KEILSCHRAUBE 10X83/33 8.8 (B01) STAHL 8.8 (DIN EN ISO 898-1)	2
6	DE032	Sechskantmutter ISO 4032 M10 8 A2G	2
7	HA134	Zugfeder 5,5X33,4X220	1
8	DB142	Sechskantschraube ISO 4014 10X130 8.8 A	1
9	DE031	Sechskantmutter ISO 4032 M10 8	1
10	ID184	Kapstostopfen 320 GL42	1
11	974401	FURCHENFORMER ROTEC LG Teil: GH025	1
12	DA534	Zylinderschraube ISO 4762 8X 16 8.8 A2	1
13	DA535	Zylinderschraube ISO 4762 12X 30 10.9-M FlZnL-480H	1
14	956438	BUCHSE ABGESETZT (FE//ZN12//C) RD 10278 40h9X 16 11SMn30+C	1
15	**970401**	**KOLTERSCHEIBE KPL. (MB)**	1
16	962292	KOLTERSCHEIBE D=320 BL 10051 3X D= 320 BORSTAHL	1
17	DD512	Senkschraube 10642 I-Stern 8X22 10.9 FLZNL-480H-MK	3
18	DE080	Sicherungsmutter ISO 7042 M 8 8 A2G	3
19	955071	LAGERDECKEL KUNST. PA /GRIVORY SCHW.	1
20	956273	PRESSDECKEL KUNST. PA6 SCHWARZ	1
21	DL163	Sicherungsring DIN 471 25X1,2	1
22	CA076	Rillenkugellager DIN 625 6305 2RS NSK	1
23	965413	LAGERACHSE RD 10278 30X 29,8 S355J2C+C	1
24	FC233	O-Ring 35,00X8,00 nur bei Bedarf	
25	973010	ROTEC LG (SB)	1

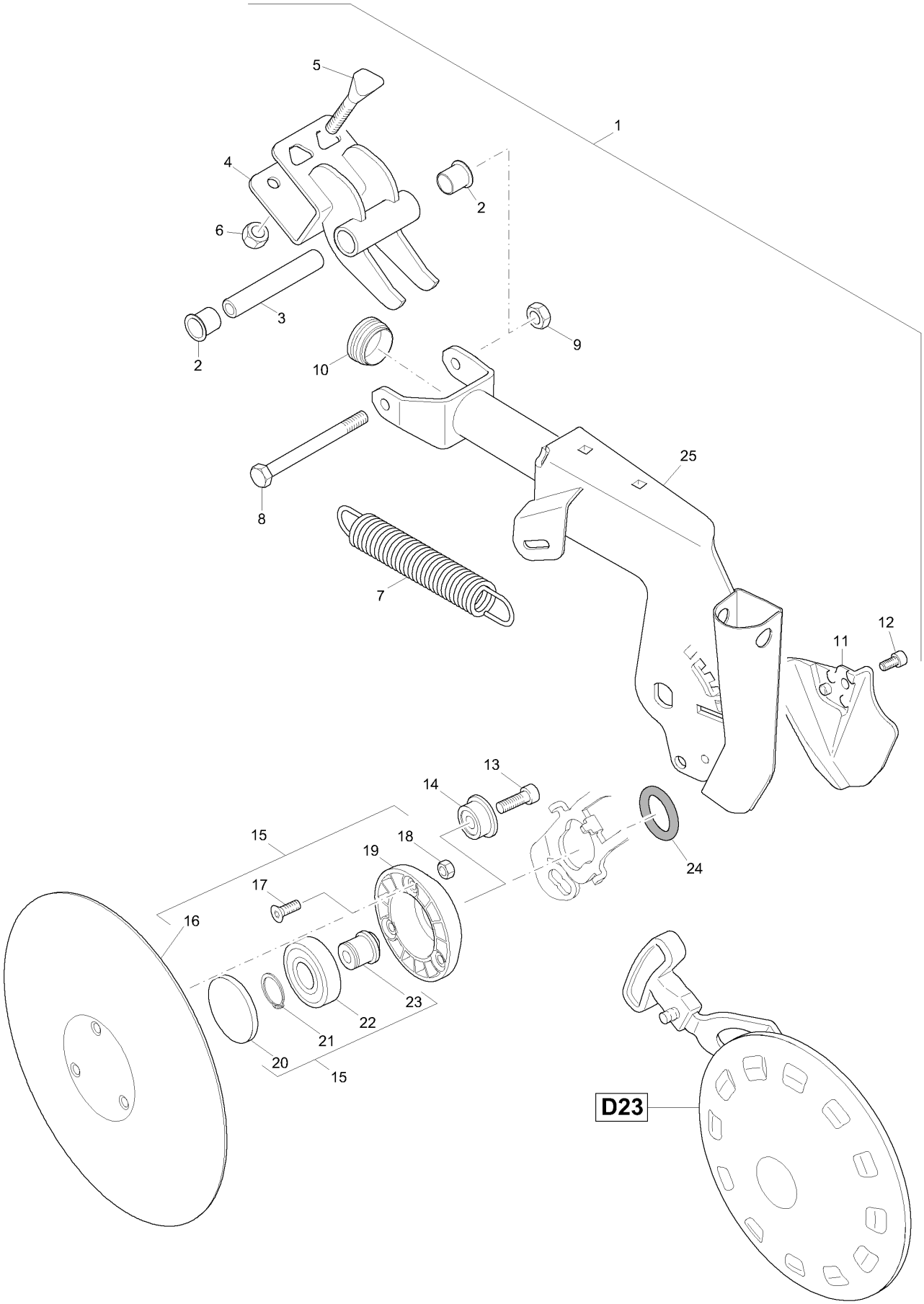
5
1
4
2
6
3
2
9
10
25
8
7
12
11
13
14
15
18
19
24
17
16
23
22
21
20
15
D23

D12 RoTeC-Schar KZ (977698)

Pos.	Teile-Nr	Benennung	Anzahl
1	**977698**	**ROTEC SCHAR D9 KZ 01 ROTEC-SCHAR** ohne Pos 7	
2	962186	LAGERBUCHSE KUNST:LATILUB 75/4-20T	2
3	3887300	DISTANZLAGERROHR RO 10305 18X3,5X 80 S235G2T	1
4	955488	SCHARLAGERSCHELLE (K)(11)	1
5	3884300	KEILSCHRAUBE 10X83/33 8.8 (B01) STAHL 8.8 (DIN EN ISO 898-1)	2
6	DE032	Sechskantmutter ISO 4032 M10 8 A2G	2
7	HA134	Zugfeder 5,5X33,4X220	1
8	DB051	Sechskantschraube ISO 4014 10X100 8.8	1
9	DE031	Sechskantmutter ISO 4032 M10 8	1
10	ID184	Kapstostopfen 320 GL42	1
11	974402	FURCHENFORMER ROTEC KZ TEIL: GH025	1
12	DA534	Zylinderschraube ISO 4762 8X 16 8.8 A2	1
13	DA535	Zylinderschraube ISO 4762 12X 30 10.9-M FlZnL-480H	1
14	956438	BUCHSE ABGESETZT (FE//ZN12//C) RD 10278 40h9X 16 11SMn30+C	1
15	**970401**	**KOLTERSCHEIBE KPL. (MB)**	1
16	962292	KOLTERSCHEIBE D=320 BL 10051 3X D= 320 BORSTAHL	1
17	DD512	Senkschraube 10642 I-Stern 8X22 10.9 FLZNL-480H-MK	3
18	DE080	Sicherungsmutter ISO 7042 M 8 8 A2G	3
19	955071	LAGERDECKEL KUNST. PA /GRIVORY SCHW.	1
20	956273	PRESSDECKEL KUNST. PA6 SCHWARZ	1
21	DL163	Sicherungsring DIN 471 25X1,2	1
22	CA076	Rillenkugellager DIN 625 6305 2RS NSK	1
23	965413	LAGERACHSE RD 10278 30X 29,8 S355J2C+C	1
24	FC233	O-Ring 35,00X8,00 nur bei Bedarf	
25	956061	ROLLSCHAR D9 KZ. (11)	1

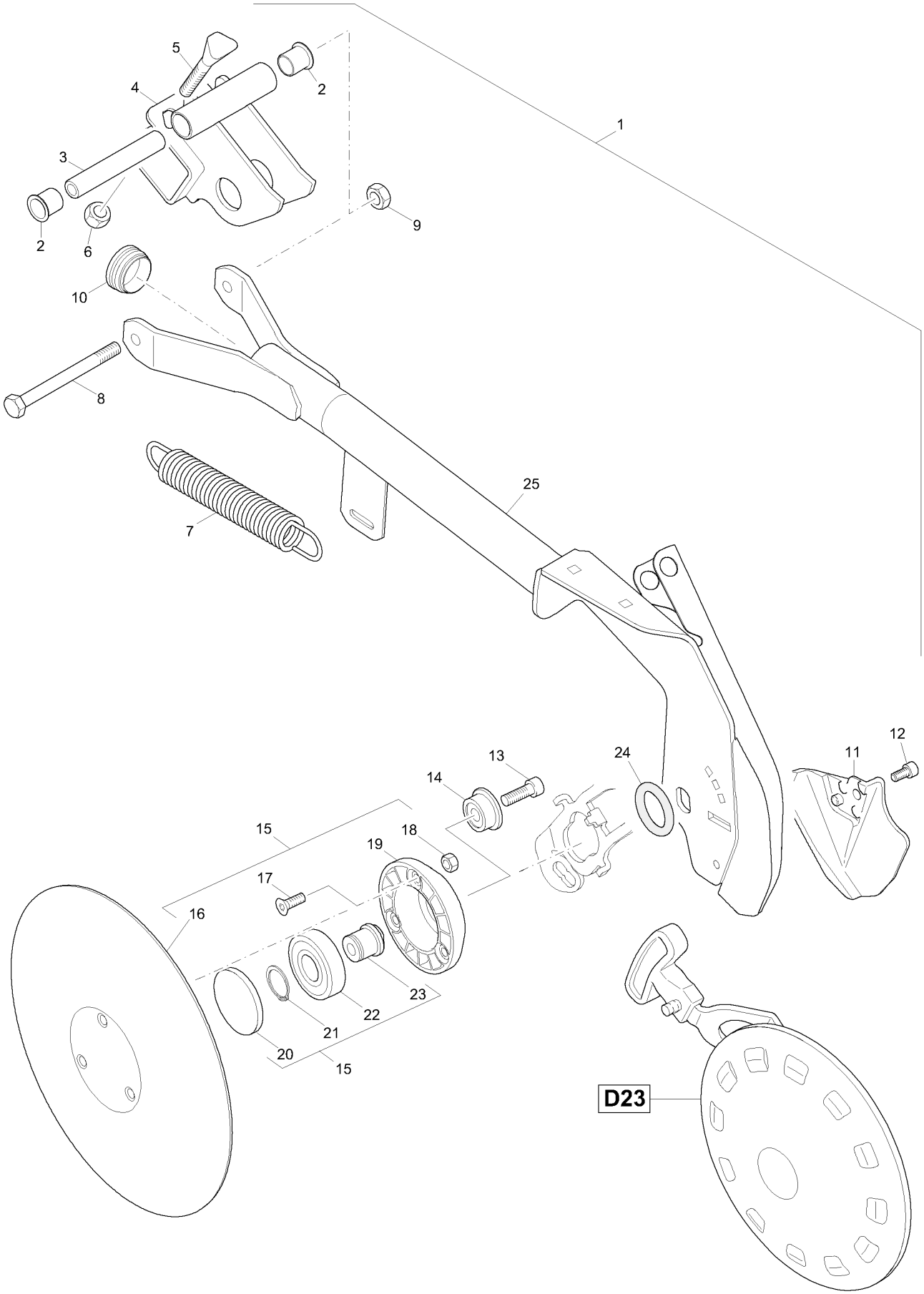
1
2
2
3
4
5
6
7
8
9
10
11
12
13
14
15
15
16
17
18
19
20
21
22
23
24
25
D23

D13 RoTeC-Schar LG 50 LI (977624)

Pos.	Teile-Nr	Benennung	Anzahl
1	**977624**	**ROTEC SCHAR LG 50 LI (MB)** ohne Pos 7	
2	962186	LAGERBUCHSE KUNST:LATILUB 75/4-20T	2
3	951406	DISTANZLAGERROHR RO 10305 18X3,5X110 S235G2T	1
4	955487	SCHARLAGERSCHELLE (L)(11)	1
5	3884300	KEILSCHRAUBE 10X83/33 8.8 (B01) STAHL 8.8 (DIN EN ISO 898-1)	2
6	DE032	Sechskantmutter ISO 4032 M10 8 A2G	2
7	HA134	Zugfeder 5,5X33,4X220	1
8	DB056	Sechskantschraube ISO 4014 10X140 8.8 A	1
9	DE031	Sechskantmutter ISO 4032 M10 8	1
10	ID184	Kapstostopfen 320 GL42	1
11	974401	FURCHENFORMER ROTEC LG Teil: GH025	1
12	DA534	Zylinderschraube ISO 4762 8X 16 8.8 A2	1
13	DA535	Zylinderschraube ISO 4762 12X 30 10.9-M FlZnL-480H	1
14	956438	BUCHSE ABGESETZT (FE//ZN12//C) RD 10278 40h9X 16 11SMn30+C	1
15	**970401**	**KOLTERSCHEIBE KPL. (MB)**	1
16	962292	KOLTERSCHEIBE D=320 BL 10051 3X D= 320 BORSTAHL	1
17	DD512	Senkschraube 10642 I-Stern 8X22 10.9 FLZNL-480H-MK	3
18	DE080	Sicherungsmutter ISO 7042 M 8 8 A2G	3
19	955071	LAGERDECKEL KUNST. PA /GRIVORY SCHW.	1
20	956273	PRESSDECKEL KUNST. PA6 SCHWARZ	1
21	DL163	Sicherungsring DIN 471 25X1,2	1
22	CA076	Rillenkugellager DIN 625 6305 2RS NSK	1
23	965413	LAGERACHSE RD 10278 30X 29,8 S355J2C+C	1
24	FC233	O-Ring 35,00X8,00 nur bei Bedarf	
25	973647	ROTEC LG 70 LI (11) (SB)	1

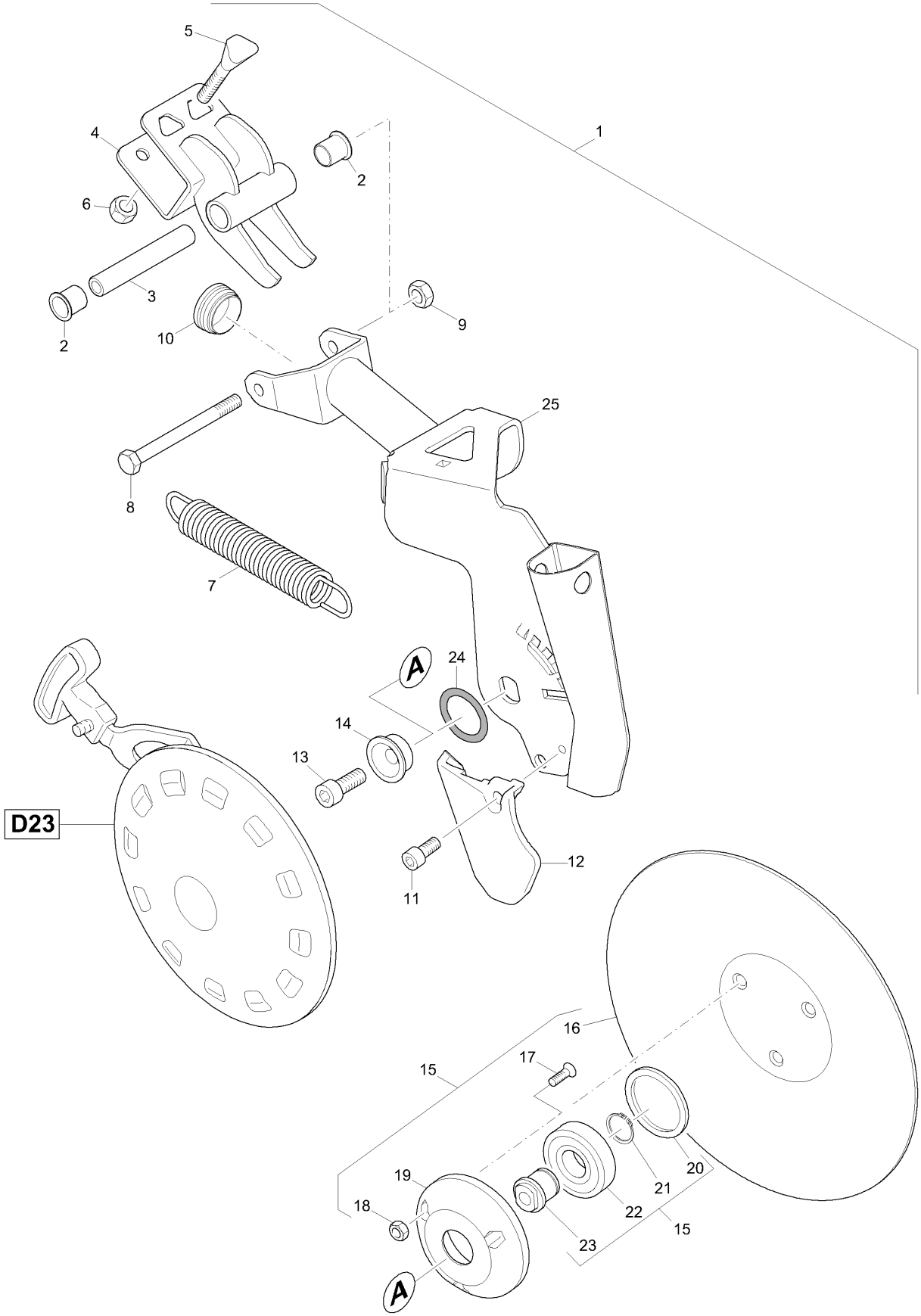
5
4
6
3
2
10
2
1
9
25
8
7
A
24
14
13
D23
12
11
16
17
15
19
18
A
20
21
22
15
23

D14 RoTeC-Schar 2.A.LI (977700)

Pos.	Teile-Nr	Benennung	Anzahl
1	**201303**	**ROTEC SCHAR D9 2.A. LI (MB)** ohne Pos 7	
2	962186	LAGERBUCHSE KUNST:LATILUB 75/4-20T	2
3	3887300	DISTANZLAGERROHR RO 10305 18X3,5X 80 S235G2T	1
4	955488	SCHARLAGERSCHELLE (K)(11)	1
5	3884300	KEILSCHRAUBE 10X83/33 8.8 (B01) STAHL 8.8 (DIN EN ISO 898-1)	2
6	DE032	Sechskantmutter ISO 4032 M10 8 A2G	2
7	HA134	Zugfeder 5,5X33,4X220	1
8	DB051	Sechskantschraube ISO 4014 10X100 8.8	1
9	DE031	Sechskantmutter ISO 4032 M10 8	1
10	ID184	Kapstostopfen 320 GL42	1
11	DA534	Zylinderschraube ISO 4762 8X 16 8.8 A2	1
12	974402	FURCHENFORMER ROTEC KZ TEIL: GH025	1
13	DA535	Zylinderschraube ISO 4762 12X 30 10.9-M FlZnL-480H	1
14	956438	BUCHSE ABGESETZT (FE//ZN12//C) RD 10278 40h9X 16 11SMn30+C	1
15	**970401**	**KOLTERSCHEIBE KPL. (MB)**	1
16	962292	KOLTERSCHEIBE D=320 BL 10051 3X D= 320 BORSTAHL	1
17	DD512	Senkschraube 10642 I-Stern 8X22 10.9 FLZNL-480H-MK	3
18	DE080	Sicherungsmutter ISO 7042 M 8 8 A2G	3
19	955071	LAGERDECKEL KUNST. PA /GRIVORY SCHW.	1
20	956273	PRESSDECKEL KUNST. PA6 SCHWARZ	1
21	DL163	Sicherungsring DIN 471 25X1,2	1
22	CA076	Rillenkugellager DIN 625 6305 2RS NSK	1
23	965413	LAGERACHSE RD 10278 30X 29,8 S355J2C+C	1
24	FC233	O-Ring 35,00X8,00 nur bei Bedarf	
25	201293	ROTEC SCHAR D9 2.A. LI. (11/K3) (SB)	1

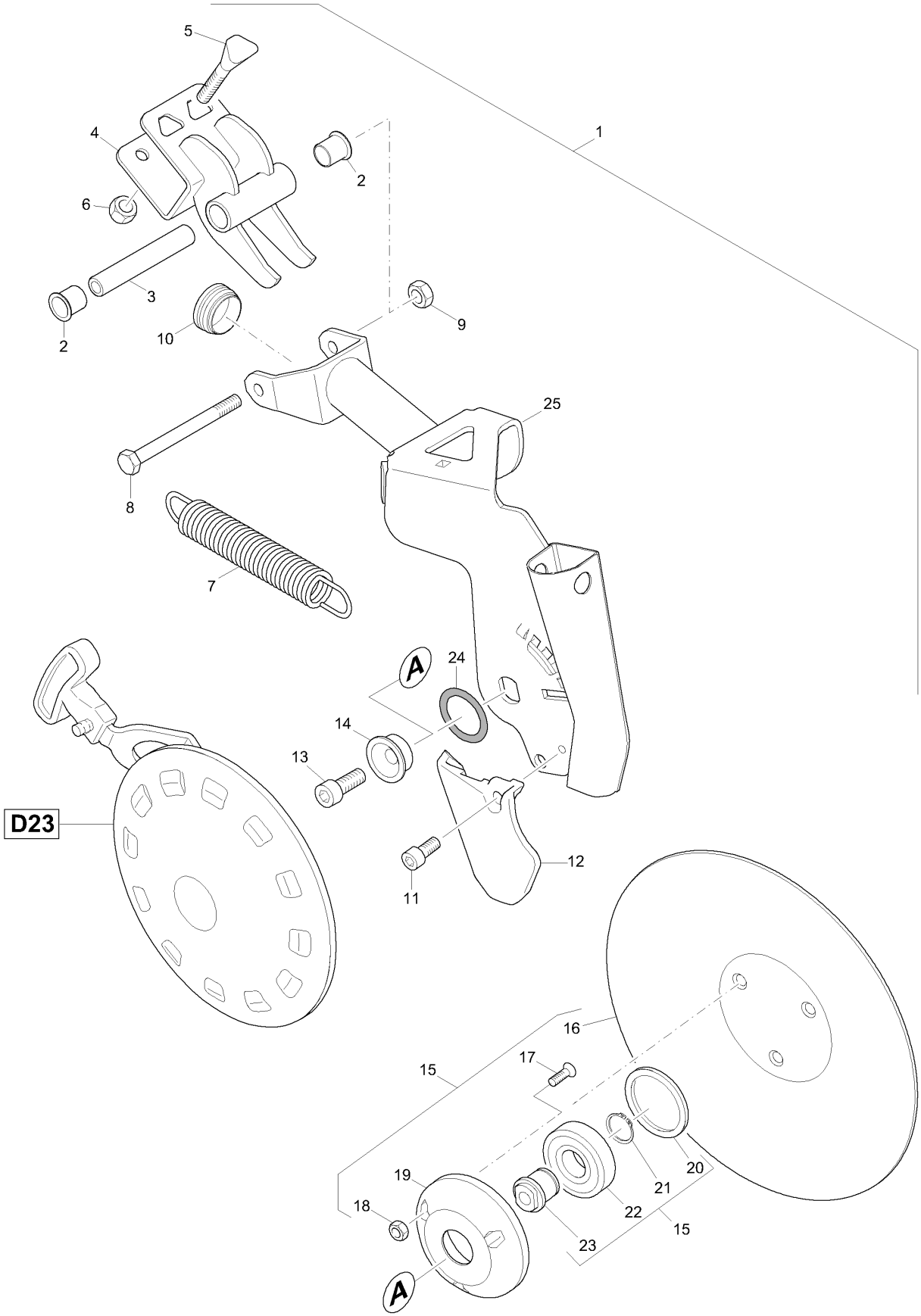
5
4
1
2
6
3
2
10
9
25
8
7
A
24
14
13
D23
12
11
16
17
15
19
18
20
21
22
15
23
A

D14. RoTeC-Schar 2.A.LI (201303)

Pos.	Teile-Nr	Benennung	Anzahl
1	**201303**	**ROTEC SCHAR D9 2.A. LI (MB)** ohne Pos 7	1
2	962186	LAGERBUCHSE KUNST:LATILUB 75/4-20T	2
3	3887300	DISTANZLAGERROHR RO 10305 18X3,5X 80 S235G2T	1
4	955488	SCHARLAGERSCHELLE (K)(11)	1
5	3884300	KEILSCHRAUBE 10X83/33 8.8 (B01) STAHL 8.8 (DIN EN ISO 898-1)	2
6	DE032	Sechskantmutter ISO 4032 M10 8 A2G	2
7	HA134	Zugfeder 5,5X33,4X220	1
8	DB051	Sechskantschraube ISO 4014 10X100 8.8	1
9	DE031	Sechskantmutter ISO 4032 M10 8	1
10	ID184	Kapstostopfen 320 GL42	1
11	DA534	Zylinderschraube ISO 4762 8X 16 8.8 A2	1
12	974402	FURCHENFORMER ROTEC KZ TEIL: GH025	1
13	DA535	Zylinderschraube ISO 4762 12X 30 10.9-M FlZnL-480H	1
14	956438	BUCHSE ABGESETZT (FE//ZN12//C) RD 10278 40h9X 16 11SMn30+C	1
15	**970401**	**KOLTERSCHEIBE KPL. (MB)**	1
16	962292	KOLTERSCHEIBE D=320 BL 10051 3X D= 320 BORSTAHL	1
17	DD512	Senkschraube 10642 I-Stern 8X22 10.9 FLZNL-480H-MK	3
18	DE080	Sicherungsmutter ISO 7042 M 8 8 A2G	3
19	955071	LAGERDECKEL KUNST. PA /GRIVORY SCHW.	1
20	956273	PRESSDECKEL KUNST. PA6 SCHWARZ	1
21	DL163	Sicherungsring DIN 471 25X1,2	1
22	CA076	Rillenkugellager DIN 625 6305 2RS NSK	1
23	965413	LAGERACHSE RD 10278 30X 29,8 S355J2C+C	1
24	FC233	O-Ring 35,00X8,00 nur bei Bedarf	
25	201293	ROTEC SCHAR D9 2.A. LI. (11/K3) (SB)	1

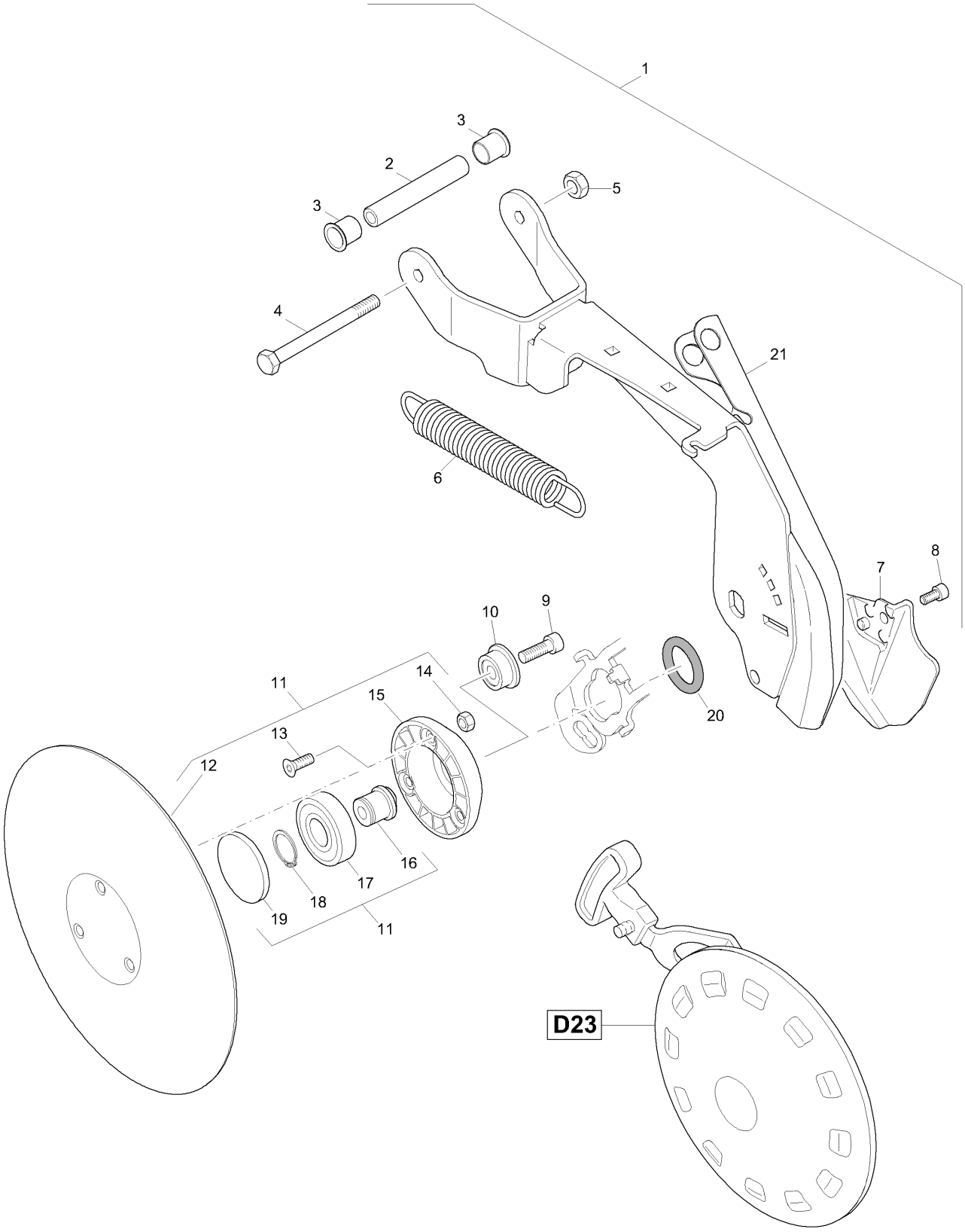
1
3
2
3
5
4
21
6
8
7
10
9
11
14
15
20
13
12
16
17
18
19
11
D23

D15 RoTeC-Schar 1.A. (977693)

Pos.	Teile-Nr	Benennung	Anzahl
1	**977693**	**ROTEC D9 1.A. 01 ROTEC-SCHAR** ohne Pos 6	
2	951406	DISTANZLAGERROHR RO 10305 18X3,5X110 S235G2T	1
3	962186	LAGERBUCHSE KUNST:LATILUB 75/4-20T	2
4	DB056	Sechskantschraube ISO 4014 10X140 8.8 A	1
5	DE081	Sicherungsmutter DIN 980 M10 8 A2G	1
6	HA134	Zugfeder 5,5X33,4X220	1
7	974401	FURCHENFORMER ROTEC LG Teil: GH025	1
8	DA534	Zylinderschraube ISO 4762 8X 16 8.8 A2	1
9	DA535	Zylinderschraube ISO 4762 12X 30 10.9-M FlZnL-480H	1
10	956438	BUCHSE ABGESETZT (FE//ZN12//C) RD 10278 40h9X 16 11SMn30+C	1
11	**970401**	**KOLTERSCHEIBE KPL. (MB)**	1
12	962292	KOLTERSCHEIBE D=320 BL 10051 3X D= 320 BORSTAHL	1
13	DD512	Senkschraube 10642 I-Stern 8X22 10.9 FLZNL-480H-MK	3
14	DE080	Sicherungsmutter ISO 7042 M 8 8 A2G	3
15	955071	LAGERDECKEL KUNST. PA /GRIVORY SCHW.	1
16	965413	LAGERACHSE RD 10278 30X 29,8 S355J2C+C	1
17	CA076	Rillenkugellager DIN 625 6305 2RS NSK	1
18	DL163	Sicherungsring DIN 471 25X1,2	1
19	956273	PRESSDECKEL KUNST. PA6 SCHWARZ	1
20	FC233	O-Ring 35,00X8,00	
21	973013	nur bei Bedarf ROTEC D9 1.A. (02) (SB)	1

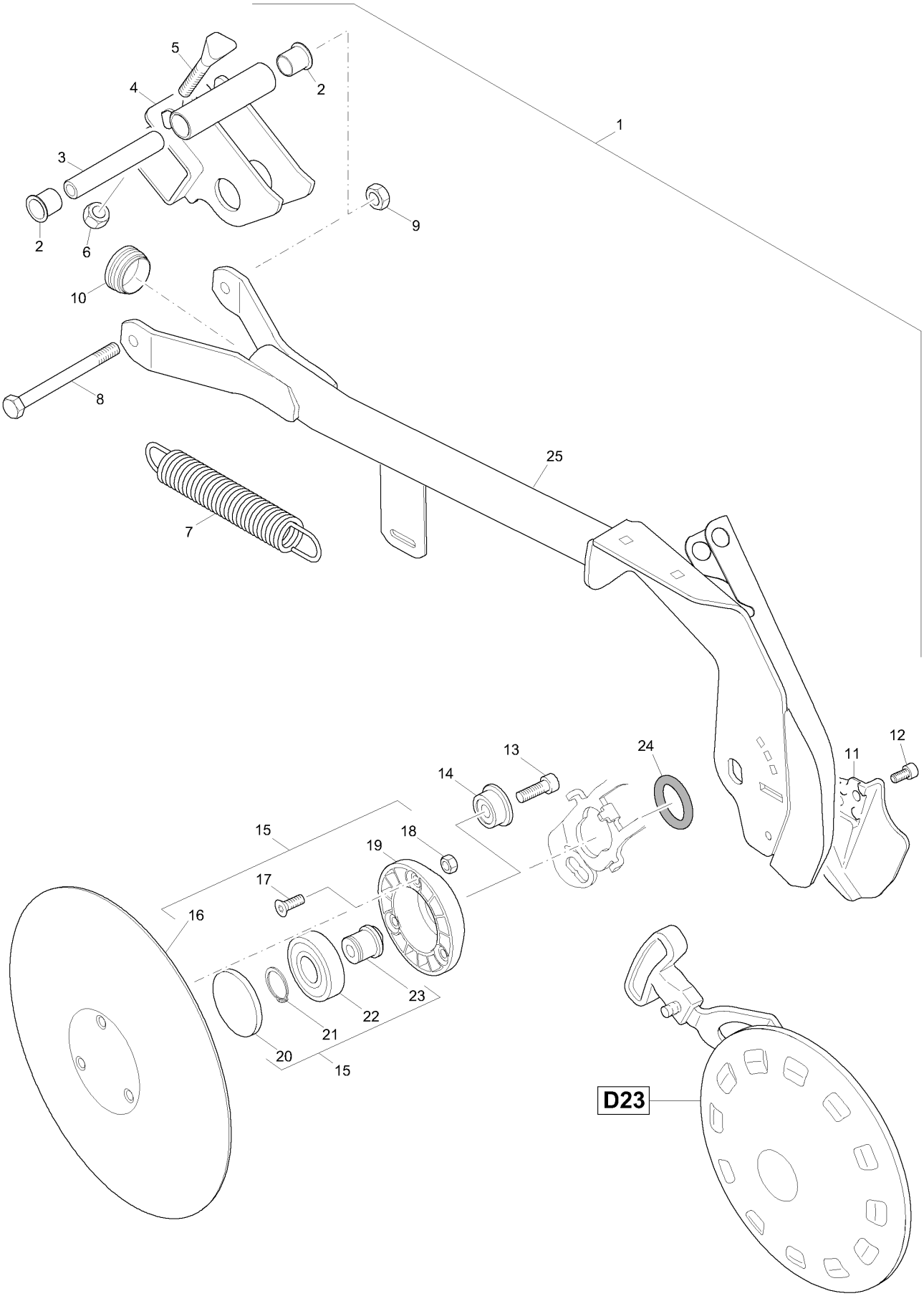
5
4
2
1
3
9
2
6
10
8
25
7
12
13
24
11
14
15
18
19
17
16
23
22
21
20
15
D23

D16 RoTeC-Schar LG 50 RE (977618)

Pos.	Teile-Nr	Benennung	Anzahl
1	**977618**	**ROTEC SCHAR LG 50 RE (MB)** ohne Pos 7	
2	962186	LAGERBUCHSE KUNST:LATILUB 75/4-20T	2
3	951406	DISTANZLAGERROHR RO 10305 18X3,5X110 S235G2T	1
4	955487	SCHARLAGERSCHELLE (L)(11)	1
5	3884300	KEILSCHRAUBE 10X83/33 8.8 (B01) STAHL 8.8 (DIN EN ISO 898-1)	2
6	DE032	Sechskantmutter ISO 4032 M10 8 A2G	2
7	HA134	Zugfeder 5,5X33,4X220	1
8	DB142	Sechskantschraube ISO 4014 10X130 8.8 A	1
9	DE031	Sechskantmutter ISO 4032 M10 8	1
10	ID184	Kapstostopfen 320 GL42	1
11	974401	FURCHENFORMER ROTEC LG Teil: GH025	1
12	DA534	Zylinderschraube ISO 4762 8X 16 8.8 A2	1
13	DA535	Zylinderschraube ISO 4762 12X 30 10.9-M FlZnL-480H	1
14	956438	BUCHSE ABGESETZT (FE//ZN12//C) RD 10278 40h9X 16 11SMn30+C	1
15	**970401**	**KOLTERSCHEIBE KPL. (MB)**	1
16	962292	KOLTERSCHEIBE D=320 BL 10051 3X D= 320 BORSTAHL	1
17	DD512	Senkschraube 10642 I-Stern 8X22 10.9 FLZNL-480H-MK	3
18	DE080	Sicherungsmutter ISO 7042 M 8 8 A2G	3
19	955071	LAGERDECKEL KUNST. PA /GRIVORY SCHW.	1
20	956273	PRESSDECKEL KUNST. PA6 SCHWARZ	1
21	DL163	Sicherungsring DIN 471 25X1,2	1
22	CA076	Rillenkugellager DIN 625 6305 2RS NSK	1
23	965413	LAGERACHSE RD 10278 30X 29,8 S355J2C+C	1
24	FC233	O-Ring 35,00X8,00 nur bei Bedarf	
25	973646	ROTEC LG 70 RE (11) PLATTENGUMMI 5X234X250 2LAGIG GEWEBE	1

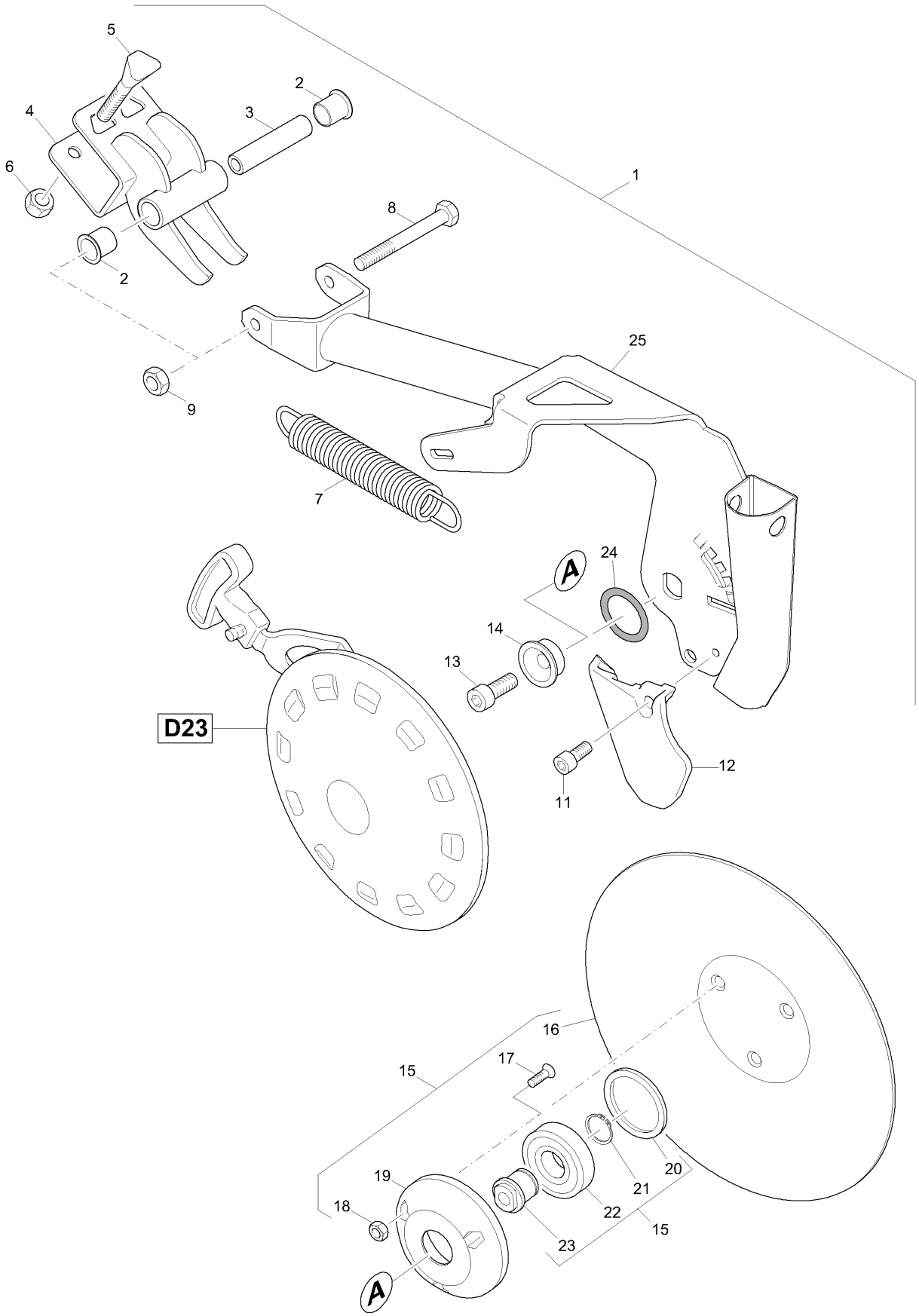
5
2
4
3
6
1
8
2
25
9
7
A
24
14
13
D23
12
11
16
17
15
20
21
19
22
18
15
23
A

D17 RoTeC-Schar 2.A.RE (977695)

Pos.	Teile-Nr	Benennung	Anzahl
1	**977695**	**ROTEC SCHAR 2.A.RE 01 ROTEC-SCHAR** ohne Pos 7	
2	962186	LAGERBUCHSE KUNST:LATILUB 75/4-20T	2
3	3887300	DISTANZLAGERROHR RO 10305 18X3,5X 80 S235G2T	1
4	955488	SCHARLAGERSCHELLE (K)(11)	1
5	3884300	KEILSCHRAUBE 10X83/33 8.8 (B01) STAHL 8.8 (DIN EN ISO 898-1)	2
6	DE032	Sechskantmutter ISO 4032 M10 8 A2G	2
7	HA134	Zugfeder 5,5X33,4X220	1
8	DB051	Sechskantschraube ISO 4014 10X100 8.8	1
9	DE031	Sechskantmutter ISO 4032 M10 8	1
10	ID184	Kapstostopfen 320 GL42	1
11	DA534	Zylinderschraube ISO 4762 8X 16 8.8 A2	1
12	974402	FURCHENFORMER ROTEC KZ TEIL: GH025	1
13	DA535	Zylinderschraube ISO 4762 12X 30 10.9-M FlZnL-480H	1
14	956438	BUCHSE ABGESETZT (FE//ZN12//C) RD 10278 40h9X 16 11SMn30+C	1
15	**970401**	**KOLTERSCHEIBE KPL. (MB)**	1
16	962292	KOLTERSCHEIBE D=320 BL 10051 3X D= 320 BORSTAHL	1
17	DD512	Senkschraube 10642 I-Stern 8X22 10.9 FLZNL-480H-MK	3
18	DE080	Sicherungsmutter ISO 7042 M 8 8 A2G	3
19	955071	LAGERDECKEL KUNST. PA /GRIVORY SCHW.	1
20	956273	PRESSDECKEL KUNST. PA6 SCHWARZ	1
21	DL163	Sicherungsring DIN 471 25X1,2	1
22	CA076	Rillenkugellager DIN 625 6305 2RS NSK	1
23	965413	LAGERACHSE RD 10278 30X 29,8 S355J2C+C	1
24	FC233	O-Ring 35,00X8,00 nur bei Bedarf	
25	201295	ROLLSCHAR D9 2 AUSSEN RE. (11/K3) (SB)	1

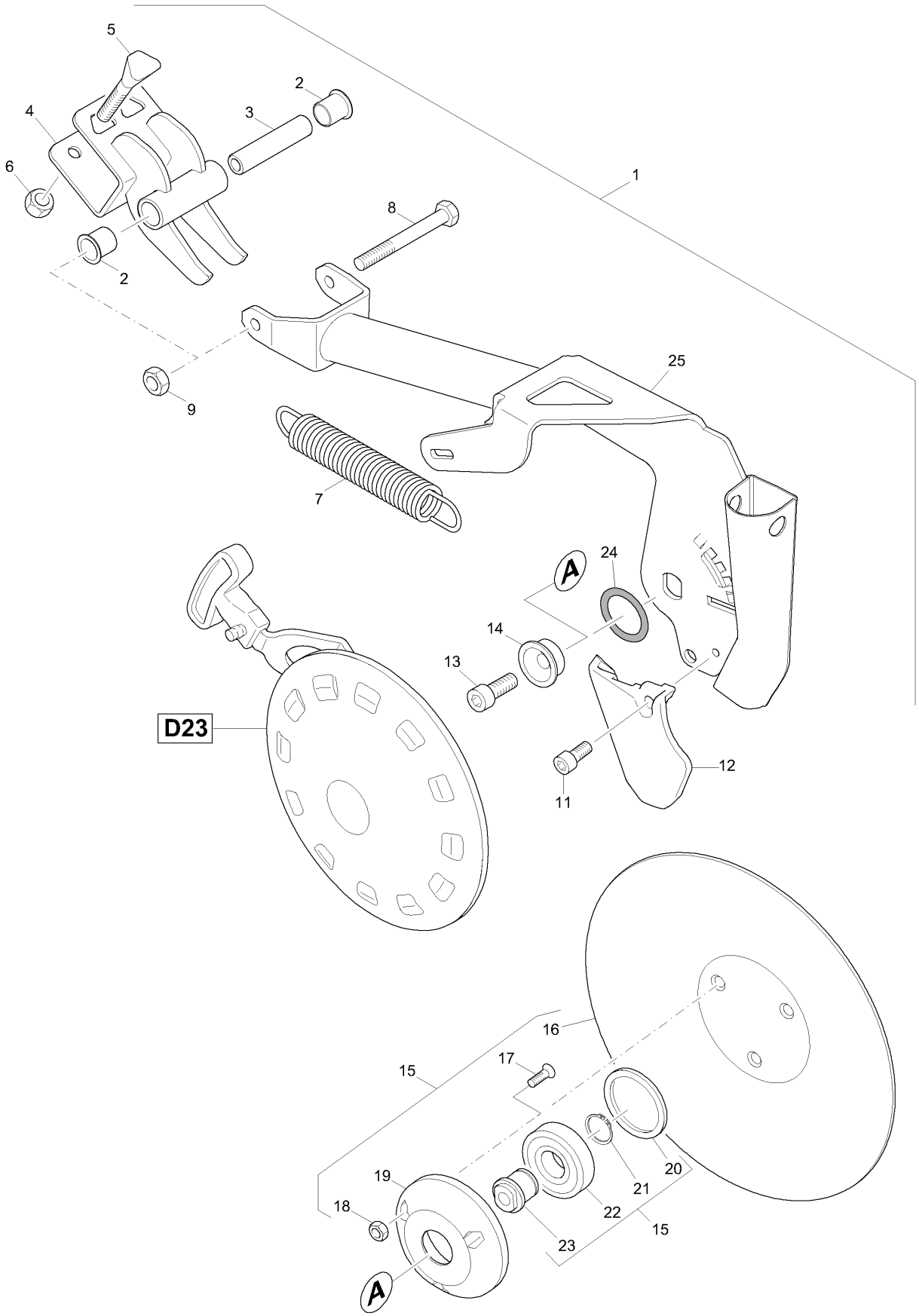
5
2
4
3
6
1
8
2
9
25
7
A
24
14
13
D23
12
11
16
17
15
20
21
19
22
18
15
23
A

D17. RoTeC-Schar 2.A.RE. (201302)

Pos.	Teile-Nr	Benennung	Anzahl
1	**201302**	**ROTEC SCHAR 2.A. RE. (MB)** ohne Pos 7	1
2	962186	LAGERBUCHSE KUNST:LATILUB 75/4-20T	2
3	3887300	DISTANZLAGERROHR RO 10305 18X3,5X 80 S235G2T	1
4	955488	SCHARLAGERSCHELLE (K)(11)	1
5	3884300	KEILSCHRAUBE 10X83/33 8.8 (B01) STAHL 8.8 (DIN EN ISO 898-1)	2
6	DE032	Sechskantmutter ISO 4032 M10 8 A2G	2
7	HA134	Zugfeder 5,5X33,4X220	1
8	DB051	Sechskantschraube ISO 4014 10X100 8.8	1
9	DE031	Sechskantmutter ISO 4032 M10 8	1
10	ID184	Kapstostopfen 320 GL42	1
11	DA534	Zylinderschraube ISO 4762 8X 16 8.8 A2	1
12	974402	FURCHENFORMER ROTEC KZ TEIL: GH025	1
13	DA535	Zylinderschraube ISO 4762 12X 30 10.9-M FlZnL-480H	1
14	956438	BUCHSE ABGESETZT (FE//ZN12//C) RD 10278 40h9X 16 11SMn30+C	1
15	**970401**	**KOLTERSCHEIBE KPL. (MB)**	1
16	962292	KOLTERSCHEIBE D=320 BL 10051 3X D= 320 BORSTAHL	1
17	DD512	Senkschraube 10642 I-Stern 8X22 10.9 FLZNL-480H-MK	3
18	DE080	Sicherungsmutter ISO 7042 M 8 8 A2G	3
19	955071	LAGERDECKEL KUNST. PA /GRIVORY SCHW.	1
20	956273	PRESSDECKEL KUNST. PA6 SCHWARZ	1
21	DL163	Sicherungsring DIN 471 25X1,2	1
22	CA076	Rillenkugellager DIN 625 6305 2RS NSK	1
23	965413	LAGERACHSE RD 10278 30X 29,8 S355J2C+C	1
24	FC233	O-Ring 35,00X8,00 nur bei Bedarf	
25	201295	ROLLSCHAR D9 2 AUSSEN RE. (11/K3) (SB)	1

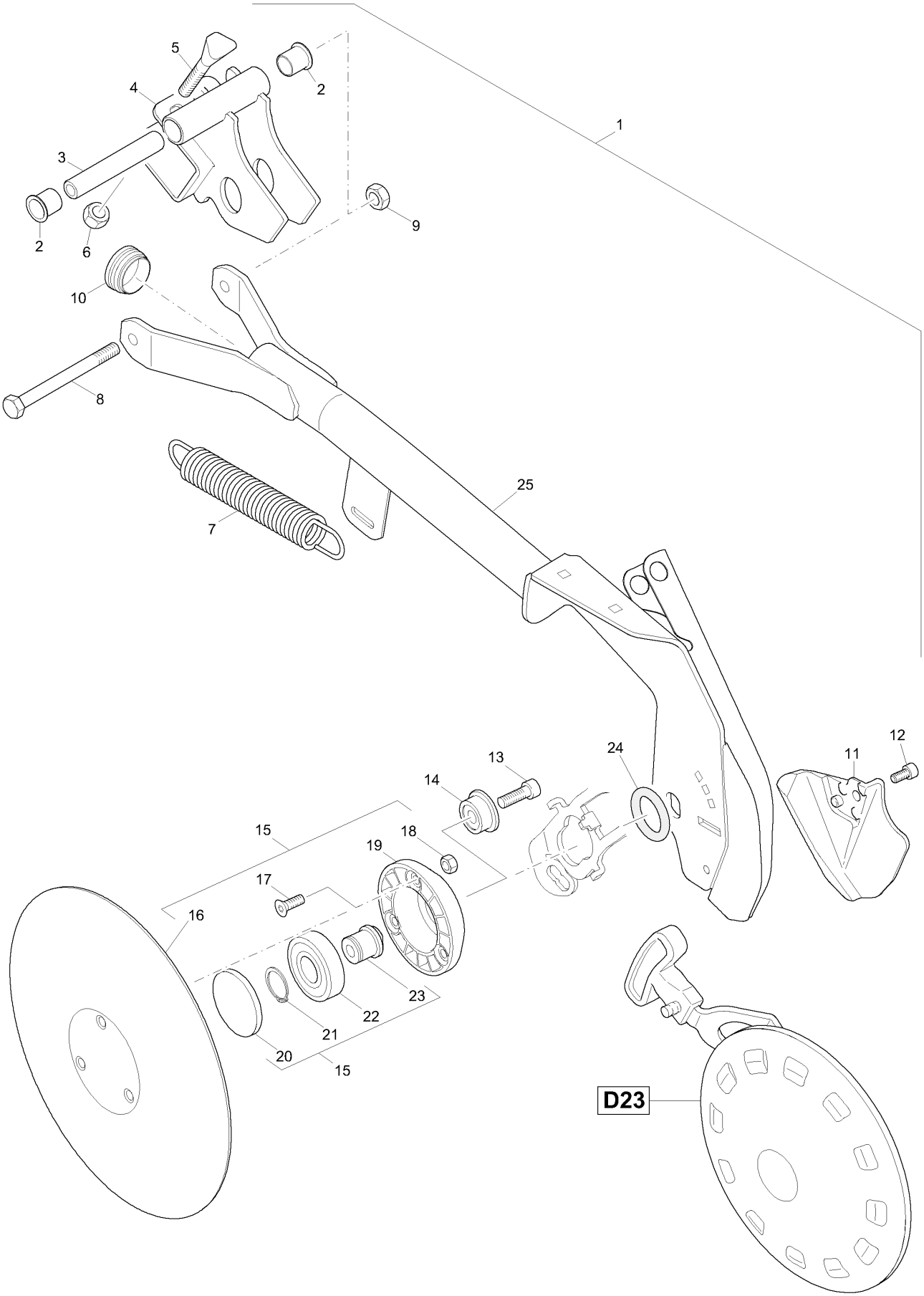
5
4
2
1
3
9
2
6
10
8
25
7
24
13
12
11
14
15
18
19
17
16
23
22
21
20
15
D23

D18 RoTeC-Schar LG 70 LI (977692)

Pos.	Teile-Nr	Benennung	Anzahl
1	**977692**	**ROTEC SCHAR LG 70 LI 01 ROTEC-SCHAR** ohne Pos 7	
2	962186	LAGERBUCHSE KUNST:LATILUB 75/4-20T	2
3	951406	DISTANZLAGERROHR RO 10305 18X3,5X110 S235G2T	1
4	969973	SCHARSCHELLE ROTEC LG 20 (11)	1
5	3884300	KEILSCHRAUBE 10X83/33 8.8 (B01) STAHL 8.8 (DIN EN ISO 898-1)	2
6	DE032	Sechskantmutter ISO 4032 M10 8 A2G	2
7	HA134	Zugfeder 5,5X33,4X220	1
8	DB142	Sechskantschraube ISO 4014 10X130 8.8 A	1
9	DE031	Sechskantmutter ISO 4032 M10 8	1
10	ID184	Kapstostopfen 320 GL42	1
11	974401	FURCHENFORMER ROTEC LG Teil: GH025	1
12	DA534	Zylinderschraube ISO 4762 8X 16 8.8 A2	1
13	DA535	Zylinderschraube ISO 4762 12X 30 10.9-M FlZnL-480H	1
14	956438	BUCHSE ABGESETZT (FE//ZN12//C) RD 10278 40h9X 16 11SMn30+C	1
15	**970401**	**KOLTERSCHEIBE KPL. (MB)**	1
16	962292	KOLTERSCHEIBE D=320 BL 10051 3X D= 320 BORSTAHL	1
17	DD512	Senkschraube 10642 I-Stern 8X22 10.9 FLZNL-480H-MK	3
18	DE080	Sicherungsmutter ISO 7042 M 8 8 A2G	3
19	955071	LAGERDECKEL KUNST. PA /GRIVORY SCHW.	1
20	956273	PRESSDECKEL KUNST. PA6 SCHWARZ	1
21	DL163	Sicherungsring DIN 471 25X1,2	1
22	CA076	Rillenkugellager DIN 625 6305 2RS NSK	1
23	965413	LAGERACHSE RD 10278 30X 29,8 S355J2C+C	1
24	FC233	O-Ring 35,00X8,00 nur bei Bedarf	
25	973647	ROTEC LG 70 LI (11) (SB)	

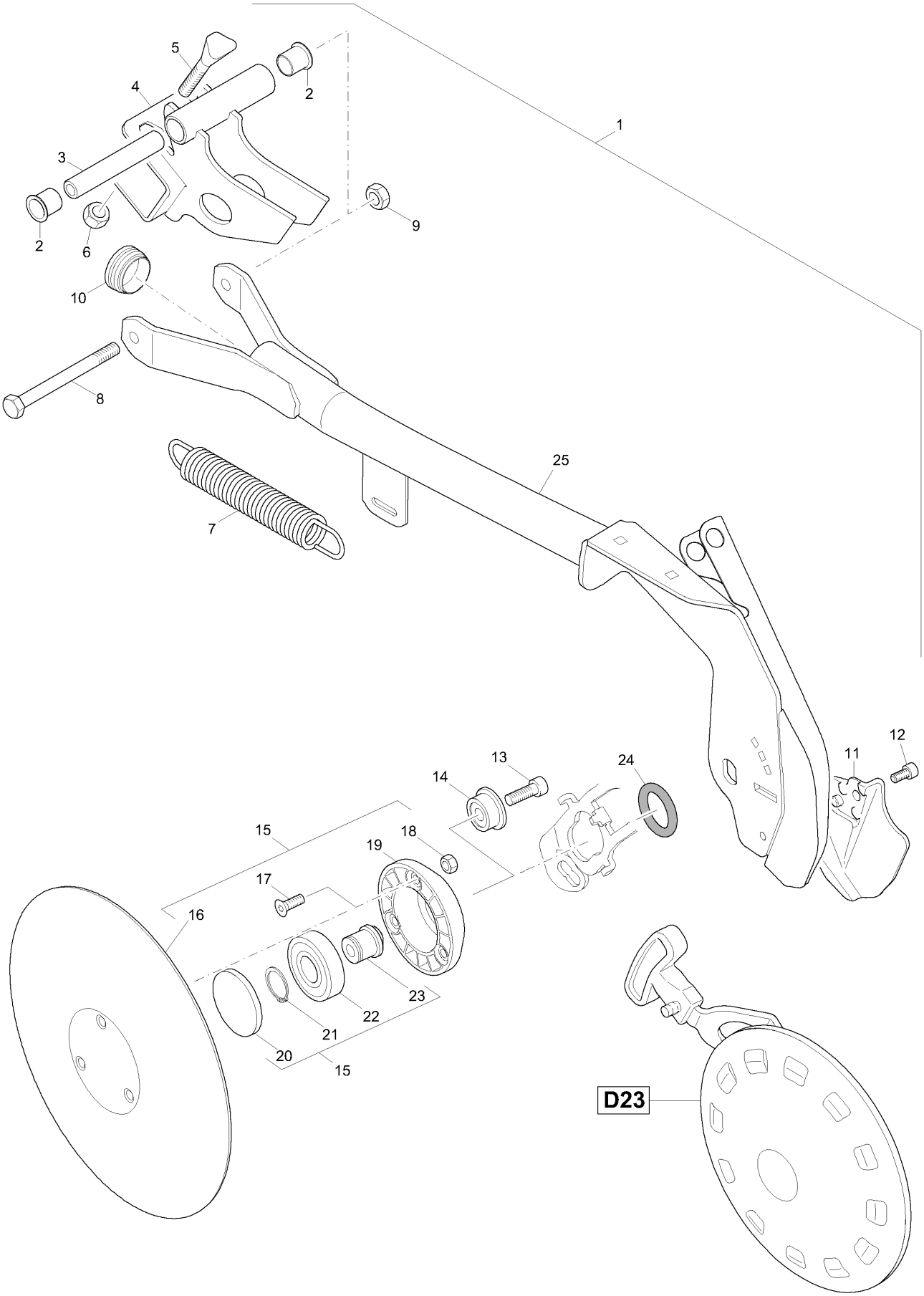
5
4
2
1
3
9
2
6
10
8
25
7
12
11
13
24
14
15
18
19
17
16
23
22
21
20
15
D23

D19 RoTeC-Schar LG 70 RE (977691)

Pos.	Teile-Nr	Benennung	Anzahl
1	**977691**	**ROTEC SCHAR LG 70 RE 01 ROTEC-SCHAR** ohne Pos 7	
2	962186	LAGERBUCHSE KUNST:LATILUB 75/4-20T	2
3	951406	DISTANZLAGERROHR RO 10305 18X3,5X110 S235G2T	1
4	973645	SCHARSCHELLE ROTEC LG 20 LI (11) (SB)	1
5	3884300	KEILSCHRAUBE 10X83/33 8.8 (B01) STAHL 8.8 (DIN EN ISO 898-1)	2
6	DE032	Sechskantmutter ISO 4032 M10 8 A2G	2
7	HA134	Zugfeder 5,5X33,4X220	1
8	DB142	Sechskantschraube ISO 4014 10X130 8.8 A	1
9	DE031	Sechskantmutter ISO 4032 M10 8	1
10	ID184	Kapstostopfen 320 GL42	1
11	974401	FURCHENFORMER ROTEC LG Teil: GH025	1
12	DA534	Zylinderschraube ISO 4762 8X 16 8.8 A2	1
13	DA535	Zylinderschraube ISO 4762 12X 30 10.9-M FlZnL-480H	1
14	956438	BUCHSE ABGESETZT (FE//ZN12//C) RD 10278 40h9X 16 11SMn30+C	1
15	**970401**	**KOLTERSCHEIBE KPL. (MB)**	1
16	962292	KOLTERSCHEIBE D=320 BL 10051 3X D= 320 BORSTAHL	1
17	DD512	Senkschraube 10642 I-Stern 8X22 10.9 FLZNL-480H-MK	3
18	DE080	Sicherungsmutter ISO 7042 M 8 8 A2G	3
19	955071	LAGERDECKEL KUNST. PA /GRIVORY SCHW.	1
20	956273	PRESSDECKEL KUNST. PA6 SCHWARZ	1
21	DL163	Sicherungsring DIN 471 25X1,2	1
22	CA076	Rillenkugellager DIN 625 6305 2RS NSK	1
23	965413	LAGERACHSE RD 10278 30X 29,8 S355J2C+C	1
24	FC233	O-Ring 35,00X8,00 nur bei Bedarf	
25	973646	ROTEC LG 70 RE (11) PLATTENGUMMI 5X234X250 2LAGIG GEWEBE	1

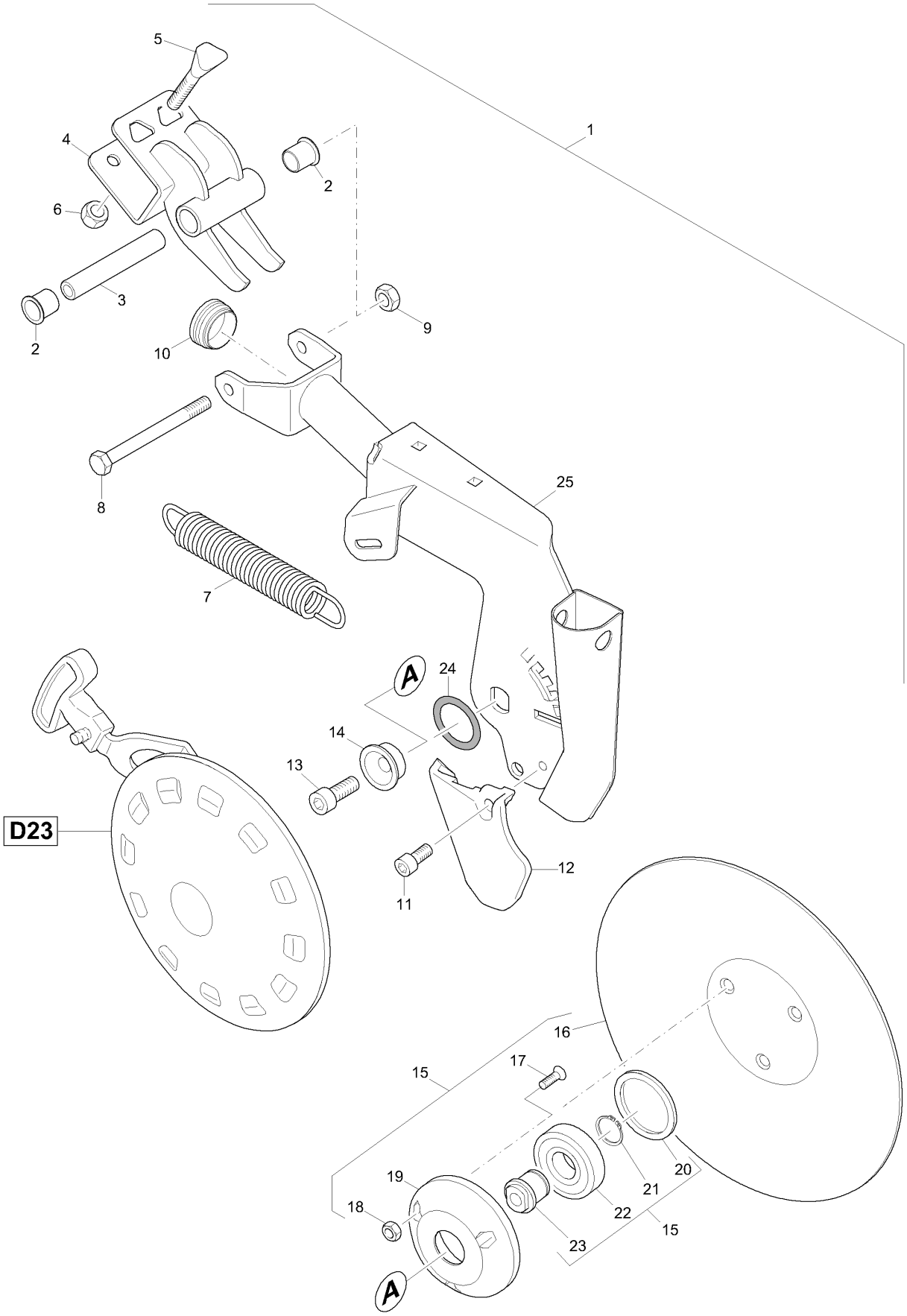
1
2
2
3
4
5
6
7
8
9
10
11
12
13
14
15
16
17
18
19
20
21
22
23
24
25
A
A
D23

D20 RoTeC-Schar 4.A.LI (977696)

Pos.	Teile-Nr	Benennung	Anzahl
1	**977696**	**ROTEC SCHAR D9 4.A.LI 01 ROTEC-SCHAR** ohne Pos 7	
2	962186	LAGERBUCHSE KUNST:LATILUB 75/4-20T	2
3	3887300	DISTANZLAGERROHR RO 10305 18X3,5X 80 S235G2T	1
4	955488	SCHARLAGERSCHELLE (K)(11)	1
5	3884300	KEILSCHRAUBE 10X83/33 8.8 (B01) STAHL 8.8 (DIN EN ISO 898-1)	2
6	DE032	Sechskantmutter ISO 4032 M10 8 A2G	2
7	HA134	Zugfeder 5,5X33,4X220	1
8	DB051	Sechskantschraube ISO 4014 10X100 8.8	1
9	DE031	Sechskantmutter ISO 4032 M10 8	1
10	ID184	Kapstostopfen 320 GL42	1
11	DA534	Zylinderschraube ISO 4762 8X 16 8.8 A2	1
12	974402	FURCHENFORMER ROTEC KZ TEIL: GH025	1
13	DA535	Zylinderschraube ISO 4762 12X 30 10.9-M FlZnL-480H	1
14	956438	BUCHSE ABGESETZT (FE//ZN12//C) RD 10278 40h9X 16 11SMn30+C	1
15	**970401**	**KOLTERSCHEIBE KPL. (MB)**	1
16	962292	KOLTERSCHEIBE D=320 BL 10051 3X D= 320 BORSTAHL	1
17	DD512	Senkschraube 10642 I-Stern 8X22 10.9 FLZNL-480H-MK	3
18	DE080	Sicherungsmutter ISO 7042 M 8 8 A2G	3
19	955071	LAGERDECKEL KUNST. PA /GRIVORY SCHW.	1
20	956273	PRESSDECKEL KUNST. PA6 SCHWARZ	1
21	DL163	Sicherungsring DIN 471 25X1,2	1
22	CA076	Rillenkugellager DIN 625 6305 2RS NSK	1
23	965413	LAGERACHSE RD 10278 30X 29,8 S355J2C+C	1
24	FC233	O-Ring 35,00X8,00 nur bei Bedarf	
25	955708	ROLLSCHAR D9 4.A.LI.	1

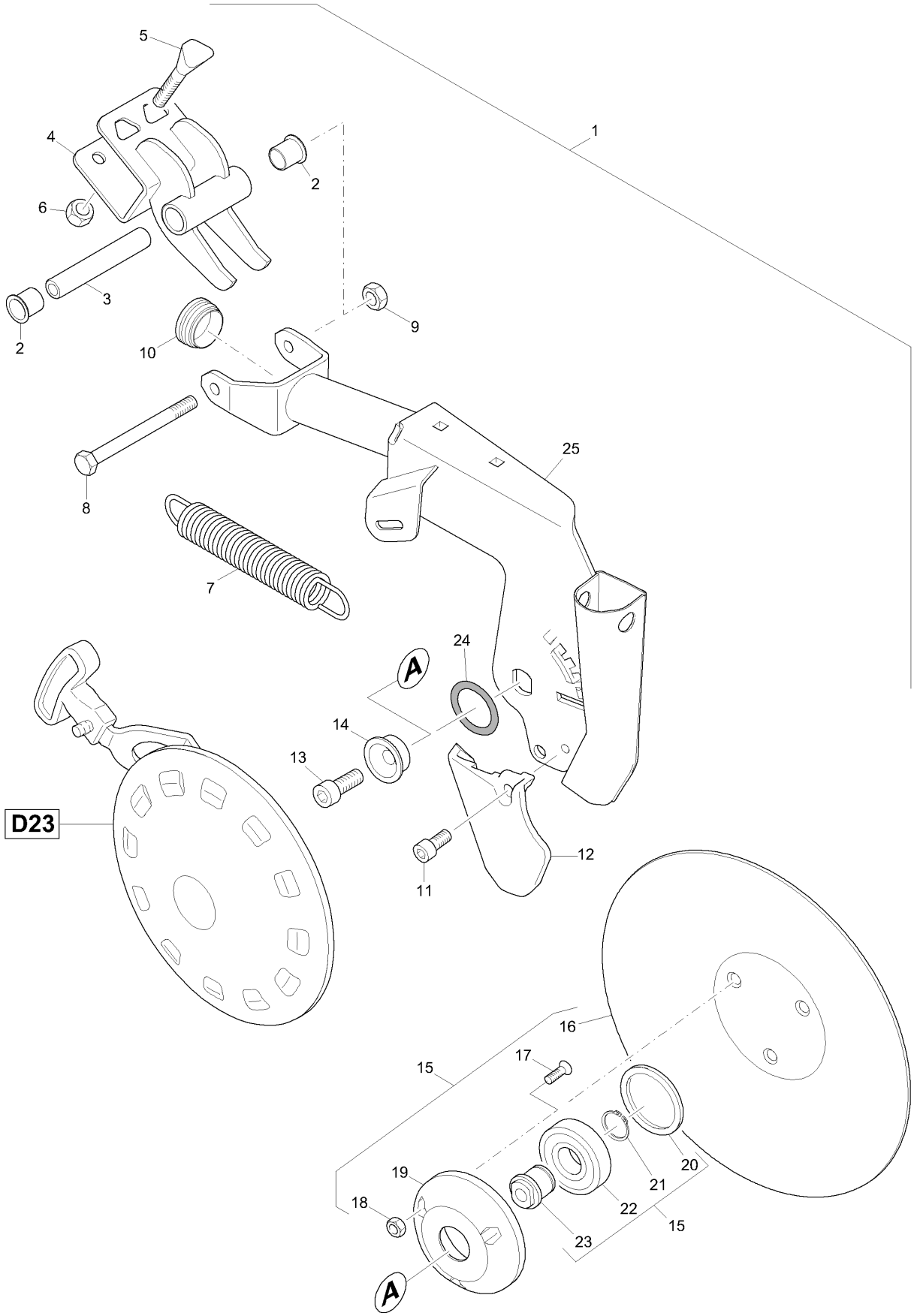
5
4
6
2
3
2
10
1
9
25
8
7
24
A
14
13
D23
12
11
16
17
15
19
18
A
20
21
22
23
15

D21 RoTeC-Schar 4.A.RE (977697)

Pos.	Teile-Nr	Benennung	Anzahl
1	**977697**	**ROTEC SCHAR D9 4.A.RE 01 ROTEC-SCHAR** ohne Pos 7	
2	962186	LAGERBUCHSE KUNST:LATILUB 75/4-20T	2
3	3887300	DISTANZLAGERROHR RO 10305 18X3,5X 80 S235G2T	1
4	955488	SCHARLAGERSCHELLE (K)(11)	1
5	3884300	KEILSCHRAUBE 10X83/33 8.8 (B01) STAHL 8.8 (DIN EN ISO 898-1)	2
6	DE032	Sechskantmutter ISO 4032 M10 8 A2G	2
7	HA134	Zugfeder 5,5X33,4X220	1
8	DB051	Sechskantschraube ISO 4014 10X100 8.8	1
9	DE031	Sechskantmutter ISO 4032 M10 8	1
10	ID184	Kapstostopfen 320 GL42	1
11	DA534	Zylinderschraube ISO 4762 8X 16 8.8 A2	1
12	974402	FURCHENFORMER ROTEC KZ TEIL: GH025	1
13	DA535	Zylinderschraube ISO 4762 12X 30 10.9-M FlZnL-480H	1
14	956438	BUCHSE ABGESETZT (FE//ZN12//C) RD 10278 40h9X 16 11SMn30+C	1
15	**970401**	**KOLTERSCHEIBE KPL. (MB)**	1
16	962292	KOLTERSCHEIBE D=320 BL 10051 3X D= 320 BORSTAHL	1
17	DD512	Senkschraube 10642 I-Stern 8X22 10.9 FLZNL-480H-MK	3
18	DE080	Sicherungsmutter ISO 7042 M 8 8 A2G	3
19	955071	LAGERDECKEL KUNST. PA /GRIVORY SCHW.	1
20	956273	PRESSDECKEL KUNST. PA6 SCHWARZ	1
21	DL163	Sicherungsring DIN 471 25X1,2	1
22	CA076	Rillenkugellager DIN 625 6305 2RS NSK	1
23	965413	LAGERACHSE RD 10278 30X 29,8 S355J2C+C	1
24	FC233	O-Ring 35,00X8,00 nur bei Bedarf	1
25	955709	ROLLSCHAR D9 4.A.RE.	1

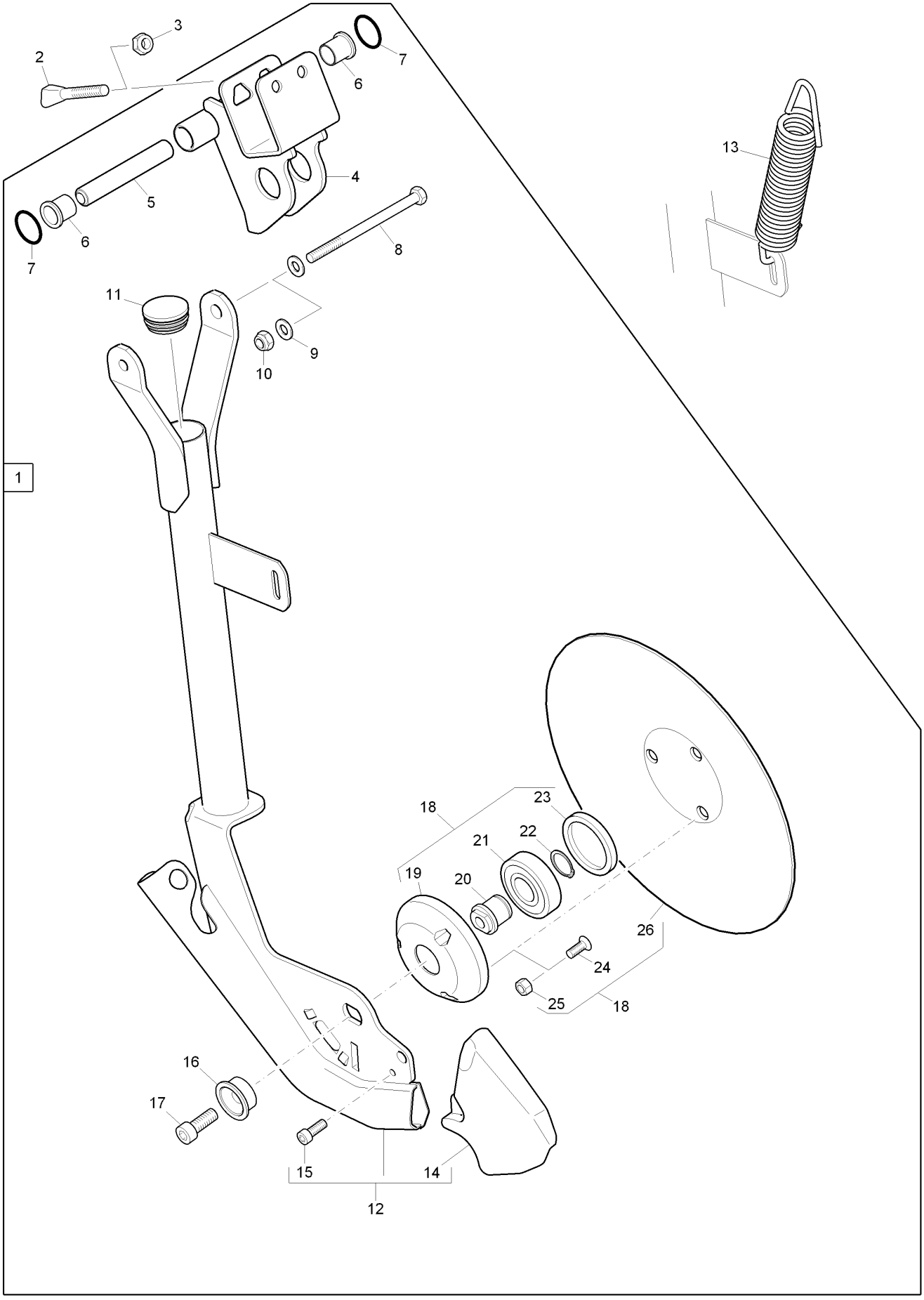
1
2
3
4
5
6
7
8
9
10
11
12
13
14
15
16
17
18
19
20
21
22
23
24
25
26

DX0. Rotec-Schar LG (207571)

Pos.	Teile-Nr	Benennung	Anzahl
1	**207571**	**ROTEC-SCHAR LG (MB)**	
2	3884300	KEILSCHRAUBE 10X83/33 8.8 (B01) STAHL 8.8 (DIN EN ISO 898-1)	2
3	DE089	Sicherungsmutter DIN 985 M10 8 A2G	2
4	207553	SCHARSCHELLE ROTEC LG (02/K5LF) 207553R	1
5	207587	DISTANZLAGERROHR LG (QPQ) RD 10278 18X 114 S355J2C+C	1
6	962186	LAGERBUCHSE KUNST:LATILUB 75/4-20T	2
7	FC111	O-Ring 25,00X4,00	2
8	DB056	Sechskantschraube ISO 4014 10X140 8.8 A	1
9	DF032	Scheibe ISO 7090 10,5X20X2 St A2G	2
10	DE089	Sicherungsmutter DIN 985 M10 8 A2G	2
11	ID184	Kapstostopfen 320 GL42	1
12	207566	ROTEC-SCHAR LG (02/K5) (SB)	1
13	HA134	Zugfeder 5,5X33,4X220	1
14	974401	FURCHENFORMER ROTEC LG Teil: GH025	1
15	DA534	Zylinderschraube ISO 4762 8X 16 8.8 A2	1
16	956438	BUCHSE ABGESETZT (FE//ZN12//C) RD 10278 40h9X 16 11SMn30+C	1
17	DA535	Zylinderschraube ISO 4762 12X 30 10.9-M FlZnL-480H	1
18	**970401**	**KOLTERSCHEIBE KPL. (MB)**	1
19	955071	LAGERDECKEL KUNST. PA /GRIVORY SCHW.	1
20	965413	LAGERACHSE RD 10278 30X 29,8 S355J2C+C	1
21	CA076	Rillenkugellager DIN 625 6305 2RS NSK	1
22	DL163	Sicherungsring DIN 471 25X1,2	1
23	956273	PRESSDECKEL KUNST. PA6 SCHWARZ	1
24	DD512	Senkschraube 10642 I-Stern 8X22 10.9 FLZNL-480H-MK	3
25	DE080	Sicherungsmutter ISO 7042 M 8 8 A2G	3
26	962292	KOLTERSCHEIBE D=320 BL 10051 3X D= 320 BORSTAHL	1

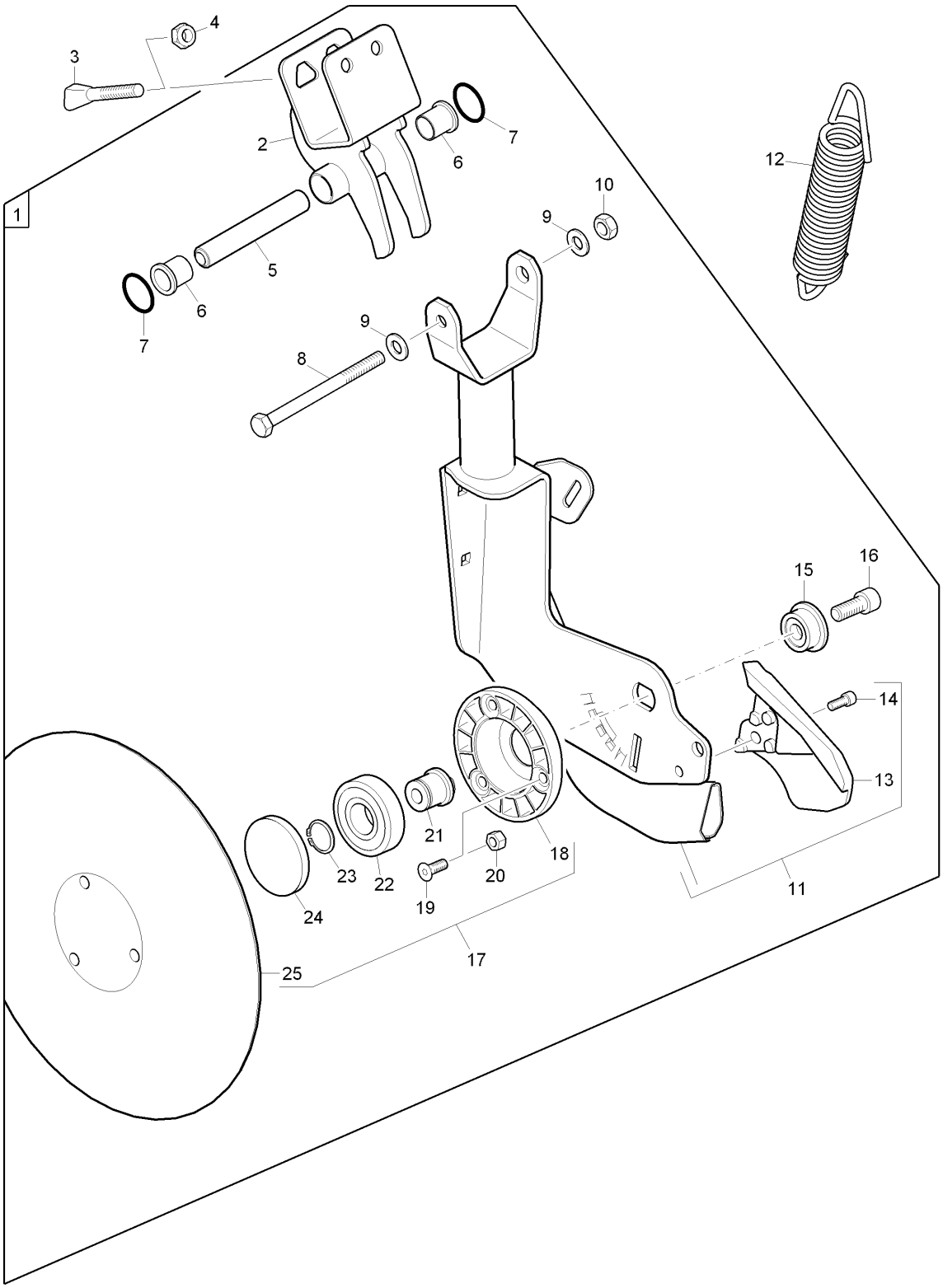
1
2
3
4
5
6
7
8
9
10
11
12
13
14
15
16
17
18
19
20
21
22
23
24
25

DX0. Rotec-Schar DX KZ (207573)

Pos.	Teile-Nr	Benennung	Anzahl
1	**207573**	**ROTEC-SCHAR DX KZ (MB)**	
2	207554	SCHARSCHELLE ROTEC KZ (02/K5LF) 207554R	1
3	3884300	KEILSCHRAUBE 10X83/33 8.8 (B01) STAHL 8.8 (DIN EN ISO 898-1)	2
4	DE089	Sicherungsmutter DIN 985 M10 8 A2G	2
5	207590	DISTANZLAGERROHR KRZ (QPQ) RD 10278 18X 84 S355J2C+C	1
6	962186	LAGERBUCHSE KUNST:LATILUB 75/4-20T	2
7	FC111	O-Ring 25,00X4,00	2
8	DB053	Sechskantschraube ISO 4014 10X110 8.8 A	1
9	DF032	Scheibe ISO 7090 10,5X20X2 St A2G	2
10	DE089	Sicherungsmutter DIN 985 M10 8 A2G	1
11	207565	ROTEC-SCHAR DX KZ (02/K5) (SB)	1
12	HA134	Zugfeder 5,5X33,4X220	1
13	974402	FURCHENFORMER ROTEC KZ TEIL: GH025	1
14	DA534	Zylinderschraube ISO 4762 8X 16 8.8 A2	1
15	956438	BUCHSE ABGESETZT (FE//ZN12//C) RD 10278 40h9X 16 11SMn30+C	1
16	DA535	Zylinderschraube ISO 4762 12X 30 10.9-M FlZnL-480H	1
17	**970401**	**KOLTERSCHEIBE KPL. (MB)**	1
18	955071	LAGERDECKEL KUNST. PA /GRIVORY SCHW.	1
19	DD512	Senkschraube 10642 I-Stern 8X22 10.9 FLZNL-480H-MK	3
20	DE080	Sicherungsmutter ISO 7042 M 8 8 A2G	3
21	965413	LAGERACHSE RD 10278 30X 29,8 S355J2C+C	1
22	CA076	Rillenkugellager DIN 625 6305 2RS NSK	1
23	DL163	Sicherungsring DIN 471 25X1,2	1
24	956273	PRESSDECKEL KUNST. PA6 SCHWARZ	1
25	962292	KOLTERSCHEIBE D=320 BL 10051 3X D= 320 BORSTAHL	1

1

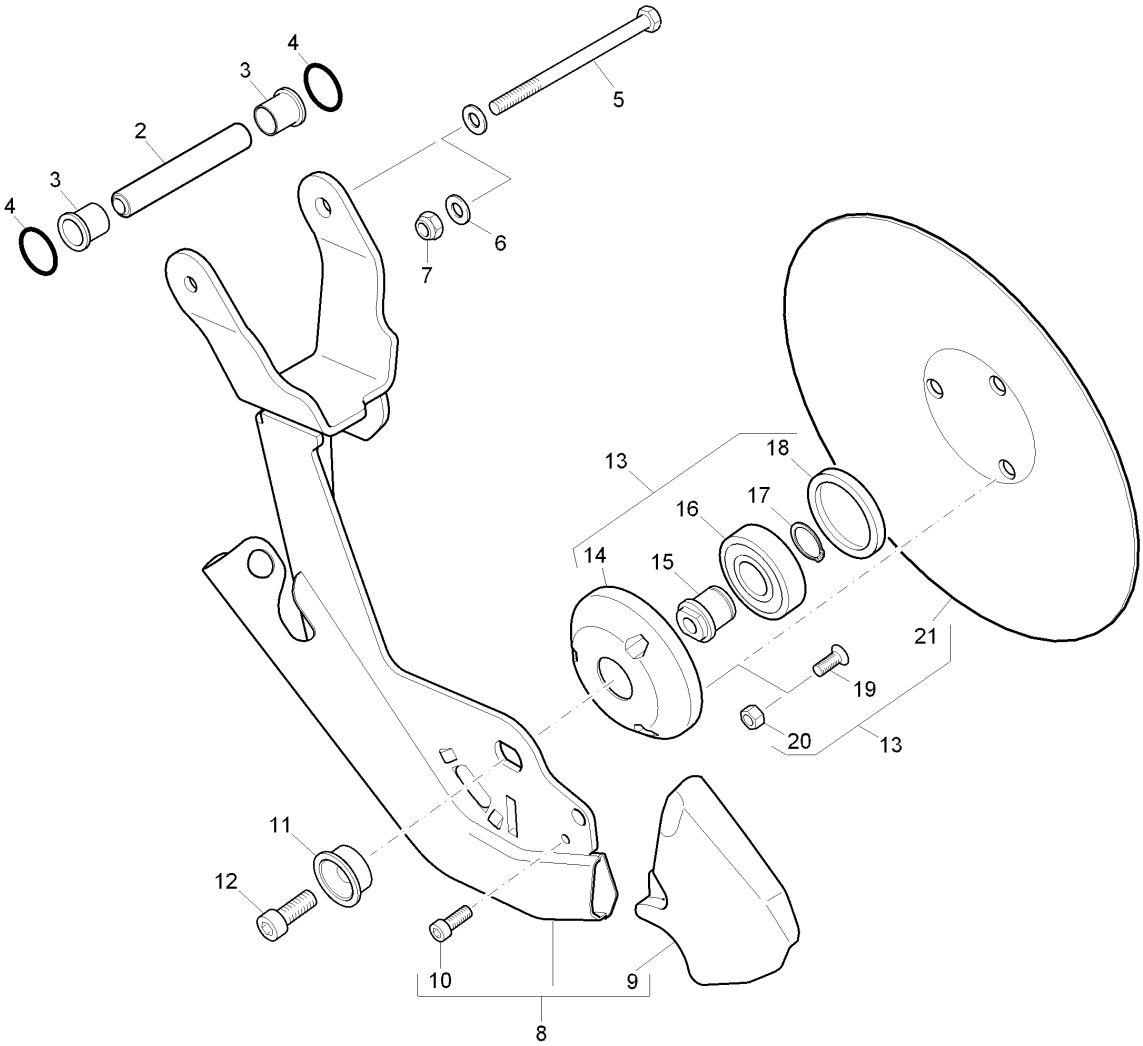

DX0. RoTeC-Schar DX 1.A. (207574)

Pos.	Teile-Nr	Benennung	Anzahl
1	**207574**	**ROTEC-SCHAR DX 1. A. (MB)**	
2	207587	DISTANZLAGERROHR LG (QPQ) RD 10278 18X 114 S355J2C+C	1
3	962186	LAGERBUCHSE KUNST:LATILUB 75/4-20T	2
4	FC111	O-Ring 25,00X4,00	2
5	DB056	Sechskantschraube ISO 4014 10X140 8.8 A	1
6	DF032	Scheibe ISO 7090 10,5X20X2 St A2G	2
7	DE089	Sicherungsmutter DIN 985 M10 8 A2G	1
8	207586	ROTEC-SCHAR 1. A. (02/K5) (SB)	1
9	974401	FURCHENFORMER ROTEC LG Teil: GH025	1
10	DA534	Zylinderschraube ISO 4762 8X 16 8.8 A2	1
11	956438	BUCHSE ABGESETZT (FE//ZN12//C) RD 10278 40h9X 16 11SMn30+C	1
12	DA535	Zylinderschraube ISO 4762 12X 30 10.9-M FlZnL-480H	1
13	**970401**	**KOLTERSCHEIBE KPL. (MB)**	1
14	955071	LAGERDECKEL KUNST. PA /GRIVORY SCHW.	1
15	965413	LAGERACHSE RD 10278 30X 29,8 S355J2C+C	1
16	CA076	Rillenkugellager DIN 625 6305 2RS NSK	1
17	DL163	Sicherungsring DIN 471 25X1,2	1
18	956273	PRESSDECKEL KUNST. PA6 SCHWARZ	1
19	DD512	Senkschraube 10642 I-Stern 8X22 10.9 FLZNL-480H-MK	3
20	DE080	Sicherungsmutter ISO 7042 M 8 8 A2G	3
21	962292	KOLTERSCHEIBE D=320 BL 10051 3X D= 320 BORSTAHL	1

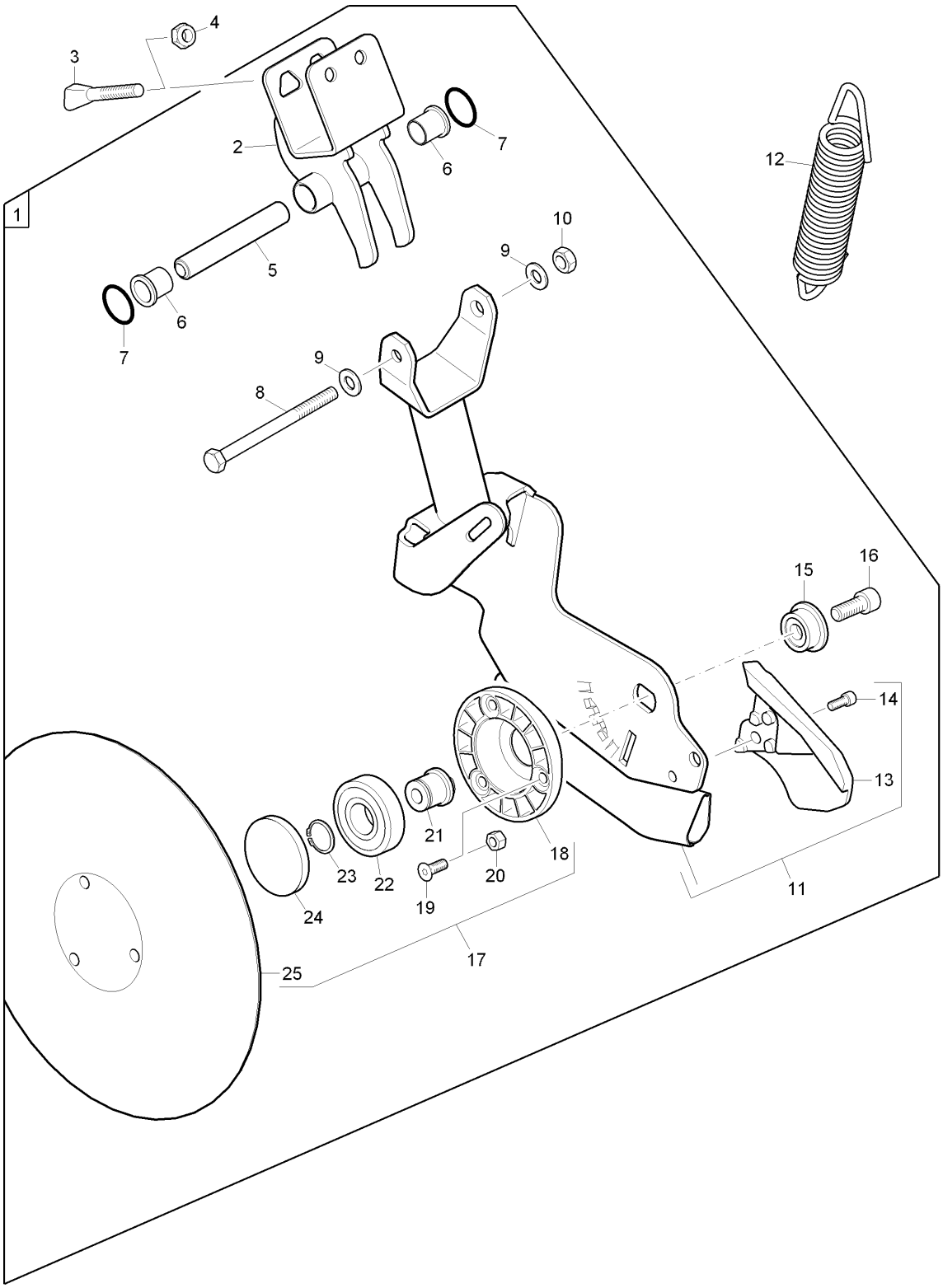
1
2
3
4
5
6
7
8
9
10
11
12
13
14
15
16
17
18
19
20
21
22
23
24
25

DX0. RoTeC-Schar DC 2.A.LI (207575)

Pos.	Teile-Nr	Benennung	Anzahl
1	**207575**	**ROTEC-SCHAR DC 2.A. LI. (MB)**	1
2	207554	SCHARSCHELLE ROTEC KZ (02/K5LF) 207554R	1
3	3884300	KEILSCHRAUBE 10X83/33 8.8 (B01) STAHL 8.8 (DIN EN ISO 898-1)	2
4	DE089	Sicherungsmutter DIN 985 M10 8 A2G	2
5	207590	DISTANZLAGERROHR KRZ (QPQ) RD 10278 18X 84 S355J2C+C	1
6	962186	LAGERBUCHSE KUNST:LATILUB 75/4-20T	2
7	FC111	O-Ring 25,00X4,00	2
8	DB053	Sechskantschraube ISO 4014 10X110 8.8 A	1
9	DF032	Scheibe ISO 7090 10,5X20X2 St A2G	2
10	DE089	Sicherungsmutter DIN 985 M10 8 A2G	1
11	207561	ROTEC-SCHAR 2. A. LI. (02/K5) (SB)	1
12	HA134	Zugfeder 5,5X33,4X220	1
13	974402	FURCHENFORMER ROTEC KZ TEIL: GH025	1
14	DA534	Zylinderschraube ISO 4762 8X 16 8.8 A2	1
15	956438	BUCHSE ABGESETZT (FE//ZN12//C) RD 10278 40h9X 16 11SMn30+C	1
16	DA535	Zylinderschraube ISO 4762 12X 30 10.9-M FlZnL-480H	1
17	**970401**	**KOLTERSCHEIBE KPL. (MB)**	1
18	955071	LAGERDECKEL KUNST. PA /GRIVORY SCHW.	1
19	DD512	Senkschraube 10642 I-Stern 8X22 10.9 FLZNL-480H-MK	3
20	DE080	Sicherungsmutter ISO 7042 M 8 8 A2G	3
21	965413	LAGERACHSE RD 10278 30X 29,8 S355J2C+C	1
22	CA076	Rillenkugellager DIN 625 6305 2RS NSK	1
23	DL163	Sicherungsring DIN 471 25X1,2	1
24	956273	PRESSDECKEL KUNST. PA6 SCHWARZ	1
25	962292	KOLTERSCHEIBE D=320 BL 10051 3X D= 320 BORSTAHL	1

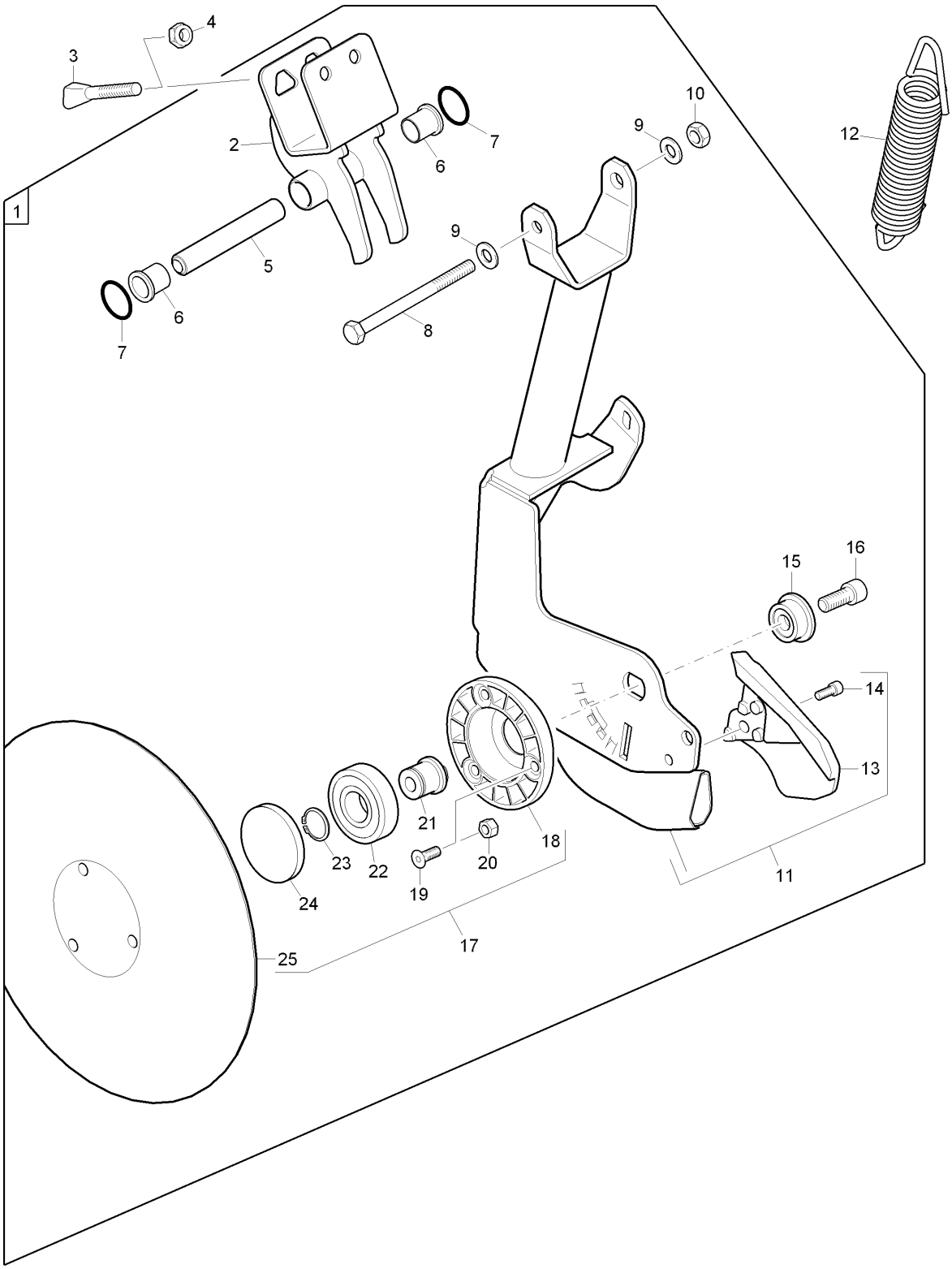
1
2
3
4
5
6
7
8
9
10
11
12
13
14
15
16
17
18
19
20
21
22
23
24
25

DX0. RoTeC-Schar 2.A.RE (207576)

Pos.	Teile-Nr	Benennung	Anzahl
1	**207576**	**ROTEC-SCHAR 2. A. RE. (MB)**	1
2	207554	SCHARSCHELLE ROTEC KZ (02/K5LF) 207554R	1
3	3884300	KEILSCHRAUBE 10X83/33 8.8 (B01) STAHL 8.8 (DIN EN ISO 898-1)	2
4	DE089	Sicherungsmutter DIN 985 M10 8 A2G	2
5	207590	DISTANZLAGERROHR KRZ (QPQ) RD 10278 18X 84 S355J2C+C	1
6	962186	LAGERBUCHSE KUNST:LATILUB 75/4-20T	2
7	FC111	O-Ring 25,00X4,00	2
8	DB053	Sechskantschraube ISO 4014 10X110 8.8 A	1
9	DF032	Scheibe ISO 7090 10,5X20X2 St A2G	2
10	DE089	Sicherungsmutter DIN 985 M10 8 A2G	1
11	207562	ROTEC-SCHAR 2. A. RE. (02/K5) (SB)	1
12	HA134	Zugfeder 5,5X33,4X220	1
13	974402	FURCHENFORMER ROTEC KZ TEIL: GH025	1
14	DA534	Zylinderschraube ISO 4762 8X 16 8.8 A2	1
15	956438	BUCHSE ABGESETZT (FE//ZN12//C) RD 10278 40h9X 16 11SMn30+C	1
16	DA535	Zylinderschraube ISO 4762 12X 30 10.9-M FlZnL-480H	1
17	**970401**	**KOLTERSCHEIBE KPL. (MB)**	1
18	955071	LAGERDECKEL KUNST. PA /GRIVORY SCHW.	1
19	DD512	Senkschraube 10642 I-Stern 8X22 10.9 FLZNL-480H-MK	3
20	DE080	Sicherungsmutter ISO 7042 M 8 8 A2G	3
21	965413	LAGERACHSE RD 10278 30X 29,8 S355J2C+C	1
22	CA076	Rillenkugellager DIN 625 6305 2RS NSK	1
23	DL163	Sicherungsring DIN 471 25X1,2	1
24	956273	PRESSDECKEL KUNST. PA6 SCHWARZ	1
25	962292	KOLTERSCHEIBE D=320 BL 10051 3X D= 320 BORSTAHL	1

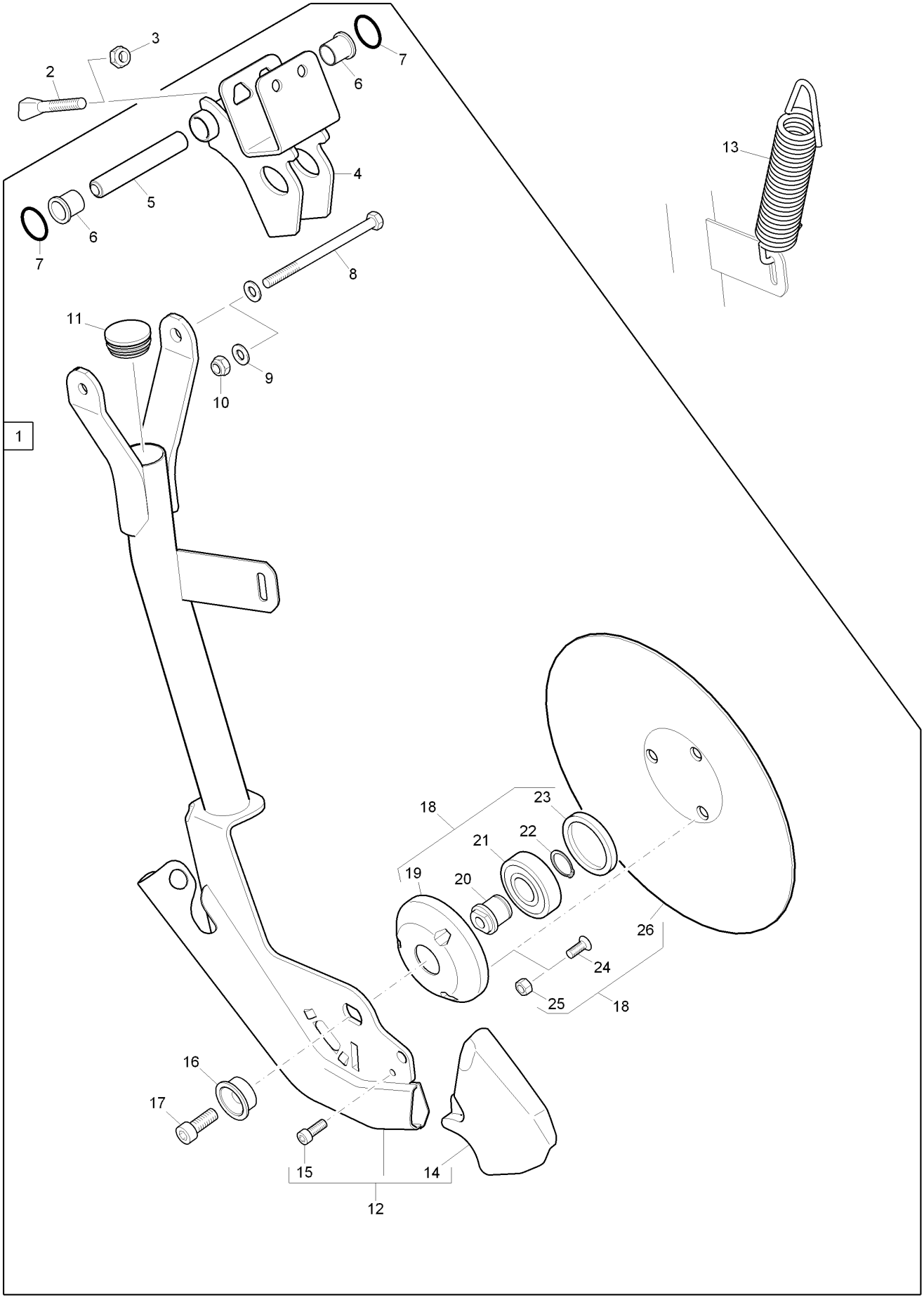
1
2
3
4
5
6
7
8
9
10
11
12
13
14
15
16
17
18
19
20
21
22
23
24
25
26

DX0. RoTeC-Schar LG 70 LI (207577)

Pos.	Teile-Nr	Benennung	Anzahl
1	**207577**	**ROTEC-SCHAR LG 70 LI. (MB)**	
2	3884300	KEILSCHRAUBE 10X83/33 8.8 (B01) STAHL 8.8 (DIN EN ISO 898-1)	2
3	DE089	Sicherungsmutter DIN 985 M10 8 A2G	2
4	207556	SCHARSCHELLE ROTEC LG 20 (02/K5LF) 207556R	1
5	207587	DISTANZLAGERROHR LG (QPQ) RD 10278 18X 114 S355J2C+C	1
6	962186	LAGERBUCHSE KUNST:LATILUB 75/4-20T	2
7	FC111	O-Ring 25,00X4,00	2
8	DB056	Sechskantschraube ISO 4014 10X140 8.8 A	1
9	DF032	Scheibe ISO 7090 10,5X20X2 St A2G	2
10	DE089	Sicherungsmutter DIN 985 M10 8 A2G	2
11	ID184	Kapstostopfen 320 GL42	1
12	207569	ROTEC-SCHAR LG 70 (02/K5) (SB)	1
13	HA134	Zugfeder 5,5X33,4X220	1
14	974401	FURCHENFORMER ROTEC LG Teil: GH025	1
15	DA534	Zylinderschraube ISO 4762 8X 16 8.8 A2	1
16	956438	BUCHSE ABGESETZT (FE//ZN12//C) RD 10278 40h9X 16 11SMn30+C	1
17	DA535	Zylinderschraube ISO 4762 12X 30 10.9-M FlZnL-480H	1
18	**970401**	**KOLTERSCHEIBE KPL. (MB)**	1
19	955071	LAGERDECKEL KUNST. PA /GRIVORY SCHW.	1
20	965413	LAGERACHSE RD 10278 30X 29,8 S355J2C+C	1
21	CA076	Rillenkugellager DIN 625 6305 2RS NSK	1
22	DL163	Sicherungsring DIN 471 25X1,2	1
23	956273	PRESSDECKEL KUNST. PA6 SCHWARZ	1
24	DD512	Senkschraube 10642 I-Stern 8X22 10.9 FLZNL-480H-MK	3
25	DE080	Sicherungsmutter ISO 7042 M 8 8 A2G	3
26	962292	KOLTERSCHEIBE D=320 BL 10051 3X D= 320 BORSTAHL	1

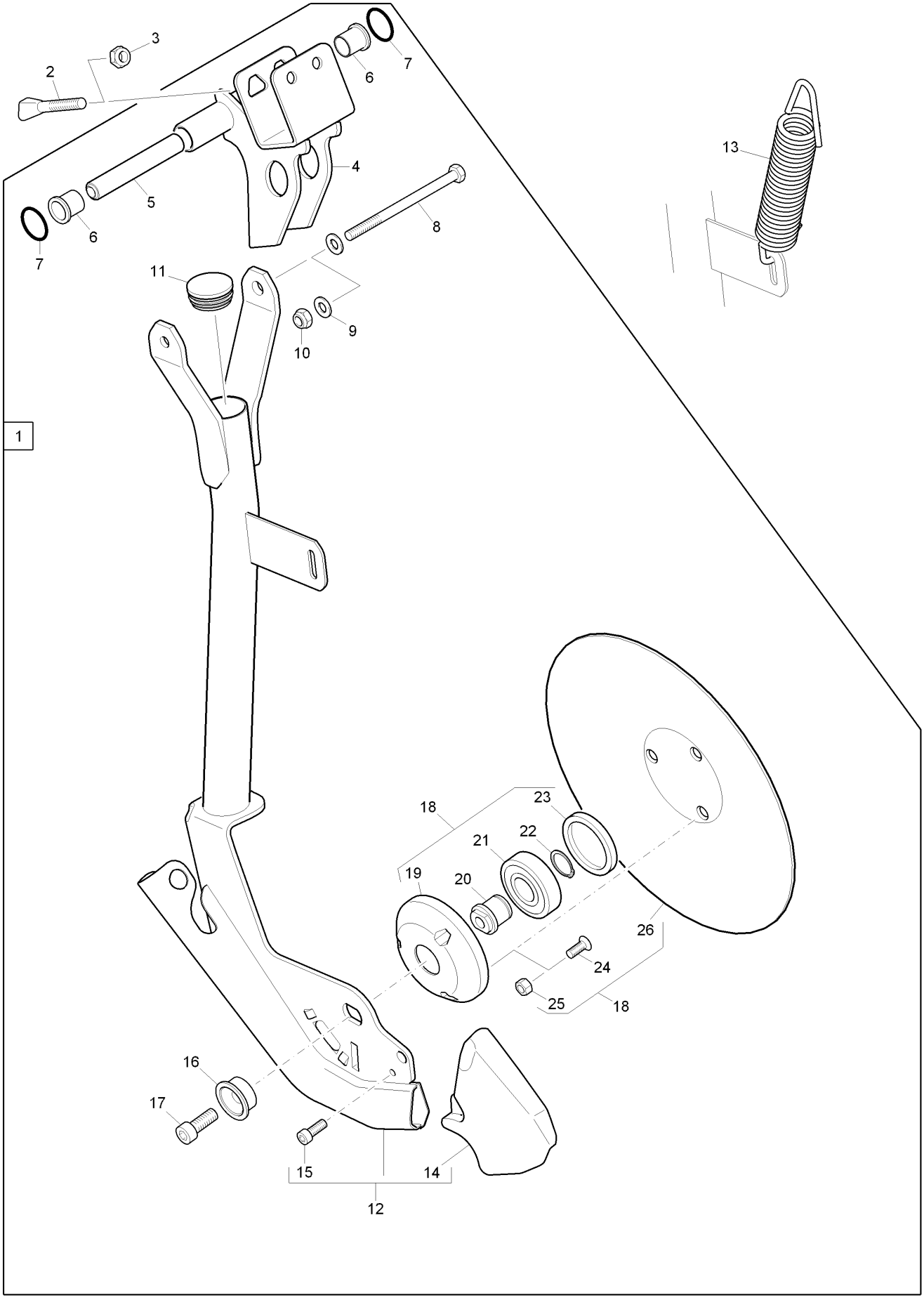
1
2
3
4
5
6
7
8
9
10
11
12
13
14
15
16
17
18
19
20
21
22
23
24
25
26

DX0. RoTeC-Schar LG 70 RE (207578)

Pos.	Teile-Nr	Benennung	Anzahl
1	**207578**	**ROTEC-SCHAR LG 70 RE. (MB)**	
2	3884300	KEILSCHRAUBE 10X83/33 8.8 (B01) STAHL 8.8 (DIN EN ISO 898-1)	2
3	DE089	Sicherungsmutter DIN 985 M10 8 A2G	2
4	207557	SCHARSCHELLE ROTEC LG 20 RE (02/K5LF) 207557R	1
5	207587	DISTANZLAGERROHR LG (QPQ) RD 10278 18X 114 S355J2C+C	1
6	962186	LAGERBUCHSE KUNST:LATILUB 75/4-20T	2
7	FC111	O-Ring 25,00X4,00	2
8	DB056	Sechskantschraube ISO 4014 10X140 8.8 A	1
9	DF032	Scheibe ISO 7090 10,5X20X2 St A2G	2
10	DE089	Sicherungsmutter DIN 985 M10 8 A2G	2
11	ID184	Kapstostopfen 320 GL42	1
12	207568	ROTEC-SCHAR LG 70 RE. (02/K5) (SB)	1
13	HA134	Zugfeder 5,5X33,4X220	1
14	974401	FURCHENFORMER ROTEC LG Teil: GH025	1
15	DA534	Zylinderschraube ISO 4762 8X 16 8.8 A2	1
16	956438	BUCHSE ABGESETZT (FE//ZN12//C) RD 10278 40h9X 16 11SMn30+C	1
17	DA535	Zylinderschraube ISO 4762 12X 30 10.9-M FlZnL-480H	1
18	**970401**	**KOLTERSCHEIBE KPL. (MB)**	1
19	955071	LAGERDECKEL KUNST. PA /GRIVORY SCHW.	1
20	965413	LAGERACHSE RD 10278 30X 29,8 S355J2C+C	1
21	CA076	Rillenkugellager DIN 625 6305 2RS NSK	1
22	DL163	Sicherungsring DIN 471 25X1,2	1
23	956273	PRESSDECKEL KUNST. PA6 SCHWARZ	1
24	DD512	Senkschraube 10642 I-Stern 8X22 10.9 FLZNL-480H-MK	3
25	DE080	Sicherungsmutter ISO 7042 M 8 8 A2G	3
26	962292	KOLTERSCHEIBE D=320 BL 10051 3X D= 320 BORSTAHL	1

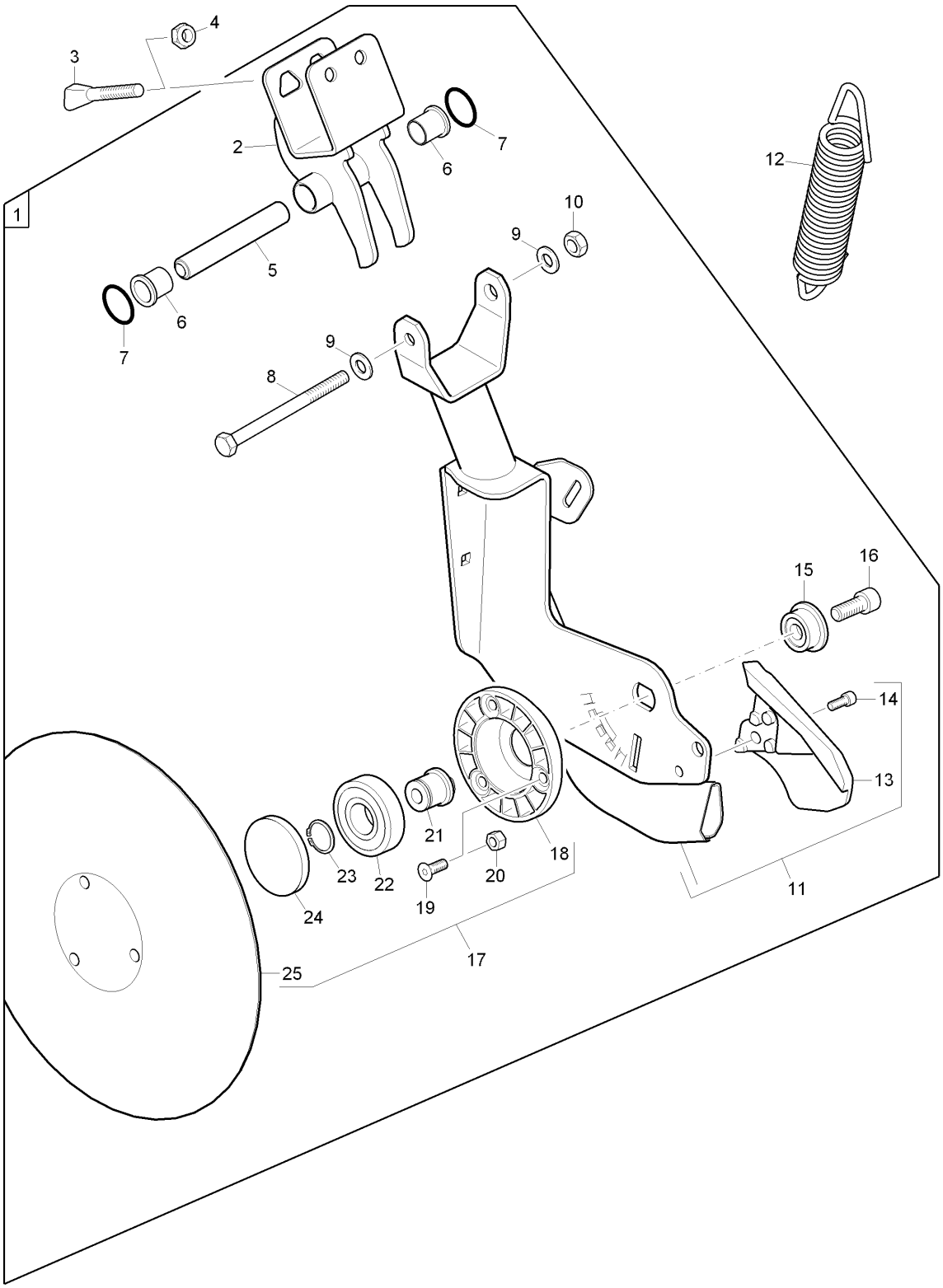
1
2
3
4
5
6
7
8
9
10
11
12
13
14
15
16
17
18
19
20
21
22
23
24
25

DX0. RoTeC-Schar 4.A.LI (207579)

Pos.	Teile-Nr	Benennung	Anzahl
1	**207579**	**ROTEC-SCHAR 4. A. LI. (MB)**	1
2	207554	SCHARSCHELLE ROTEC KZ (02/K5LF) 207554R	1
3	3884300	KEILSCHRAUBE 10X83/33 8.8 (B01) STAHL 8.8 (DIN EN ISO 898-1)	2
4	DE089	Sicherungsmutter DIN 985 M10 8 A2G	2
5	207590	DISTANZLAGERROHR KRZ (QPQ) RD 10278 18X 84 S355J2C+C	1
6	962186	LAGERBUCHSE KUNST:LATILUB 75/4-20T	2
7	FC111	O-Ring 25,00X4,00	2
8	DB053	Sechskantschraube ISO 4014 10X110 8.8 A	1
9	DF032	Scheibe ISO 7090 10,5X20X2 St A2G	2
10	DE089	Sicherungsmutter DIN 985 M10 8 A2G	1
11	207563	ROTEC-SCHAR 4. A. LI. (02/K5) (SB)	1
12	HA134	Zugfeder 5,5X33,4X220	1
13	974402	FURCHENFORMER ROTEC KZ TEIL: GH025	1
14	DA534	Zylinderschraube ISO 4762 8X 16 8.8 A2	1
15	956438	BUCHSE ABGESETZT (FE//ZN12//C) RD 10278 40h9X 16 11SMn30+C	1
16	DA535	Zylinderschraube ISO 4762 12X 30 10.9-M FlZnL-480H	1
17	**970401**	**KOLTERSCHEIBE KPL. (MB)**	1
18	955071	LAGERDECKEL KUNST. PA /GRIVORY SCHW.	1
19	DD512	Senkschraube 10642 I-Stern 8X22 10.9 FLZNL-480H-MK	3
20	DE080	Sicherungsmutter ISO 7042 M 8 8 A2G	3
21	965413	LAGERACHSE RD 10278 30X 29,8 S355J2C+C	1
22	CA076	Rillenkugellager DIN 625 6305 2RS NSK	1
23	DL163	Sicherungsring DIN 471 25X1,2	1
24	956273	PRESSDECKEL KUNST. PA6 SCHWARZ	1
25	962292	KOLTERSCHEIBE D=320 BL 10051 3X D= 320 BORSTAHL	1

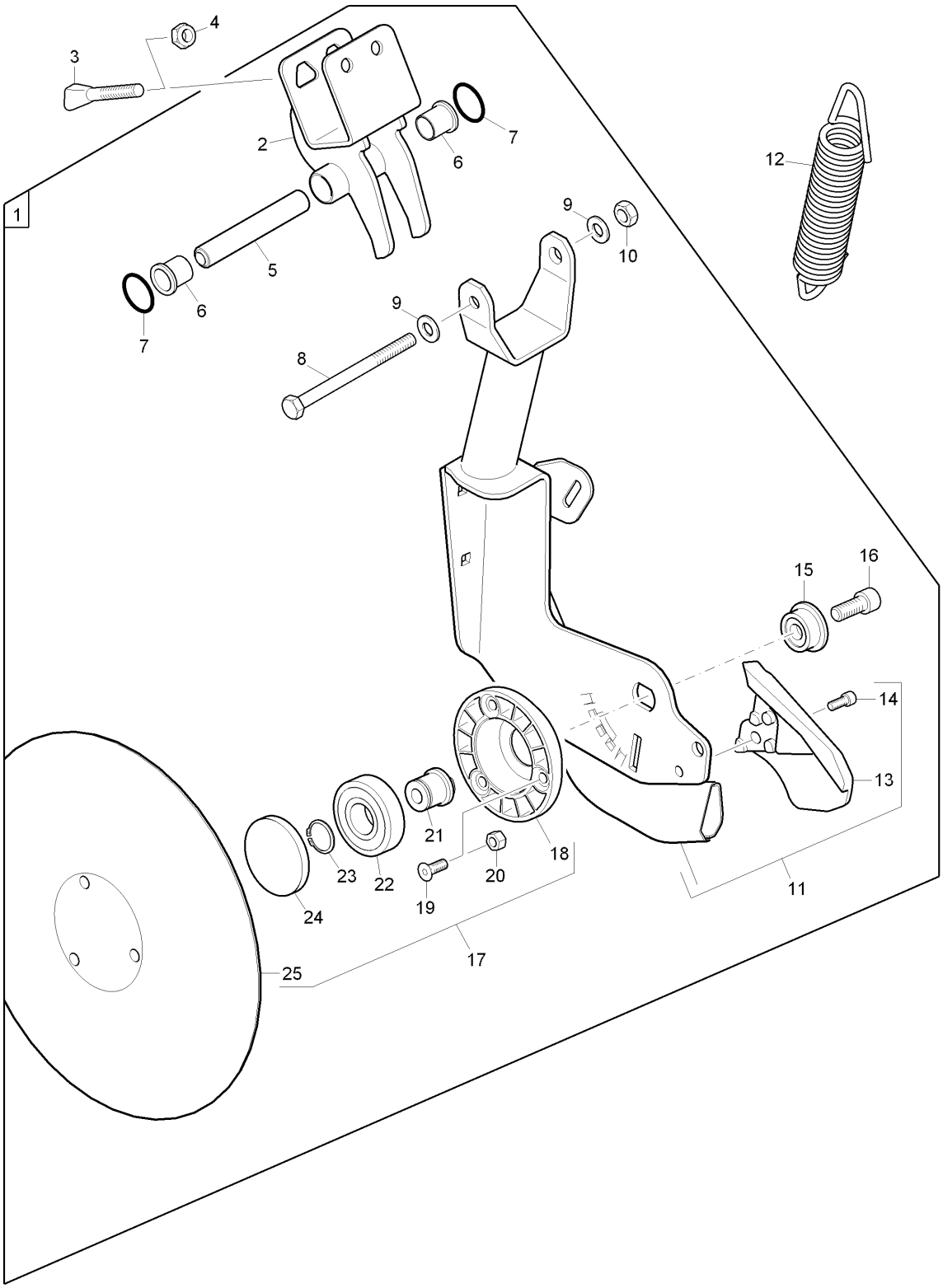
1
2
3
4
5
6
7
8
9
10
11
12
13
14
15
16
17
18
19
20
21
22
23
24
25

DX0. RoTeC-Schar 4.A.RE (207580)

Pos.	Teile-Nr	Benennung	Anzahl
1	**207580**	**ROTEC-SCHAR 4. A. RE. (MB)**	
2	207554	SCHARSCHELLE ROTEC KZ (02/K5LF) 207554R	1
3	3884300	KEILSCHRAUBE 10X83/33 8.8 (B01) STAHL 8.8 (DIN EN ISO 898-1)	2
4	DE089	Sicherungsmutter DIN 985 M10 8 A2G	2
5	207590	DISTANZLAGERROHR KRZ (QPQ) RD 10278 18X 84 S355J2C+C	1
6	962186	LAGERBUCHSE KUNST:LATILUB 75/4-20T	2
7	FC111	O-Ring 25,00X4,00	2
8	DB053	Sechskantschraube ISO 4014 10X110 8.8 A	1
9	DF032	Scheibe ISO 7090 10,5X20X2 St A2G	2
10	DE089	Sicherungsmutter DIN 985 M10 8 A2G	1
11	207564	ROTEC-SCHAR 4. A. RE. (02/K5) (SB)	1
12	HA134	Zugfeder 5,5X33,4X220	1
13	974402	FURCHENFORMER ROTEC KZ TEIL: GH025	1
14	DA534	Zylinderschraube ISO 4762 8X 16 8.8 A2	1
15	956438	BUCHSE ABGESETZT (FE//ZN12//C) RD 10278 40h9X 16 11SMn30+C	1
16	DA535	Zylinderschraube ISO 4762 12X 30 10.9-M FlZnL-480H	1
17	**970401**	**KOLTERSCHEIBE KPL. (MB)**	1
18	955071	LAGERDECKEL KUNST. PA /GRIVORY SCHW.	1
19	DD512	Senkschraube 10642 I-Stern 8X22 10.9 FLZNL-480H-MK	3
20	DE080	Sicherungsmutter ISO 7042 M 8 8 A2G	3
21	965413	LAGERACHSE RD 10278 30X 29,8 S355J2C+C	1
22	CA076	Rillenkugellager DIN 625 6305 2RS NSK	1
23	DL163	Sicherungsring DIN 471 25X1,2	1
24	956273	PRESSDECKEL KUNST. PA6 SCHWARZ	1
25	962292	KOLTERSCHEIBE D=320 BL 10051 3X D= 320 BORSTAHL	1

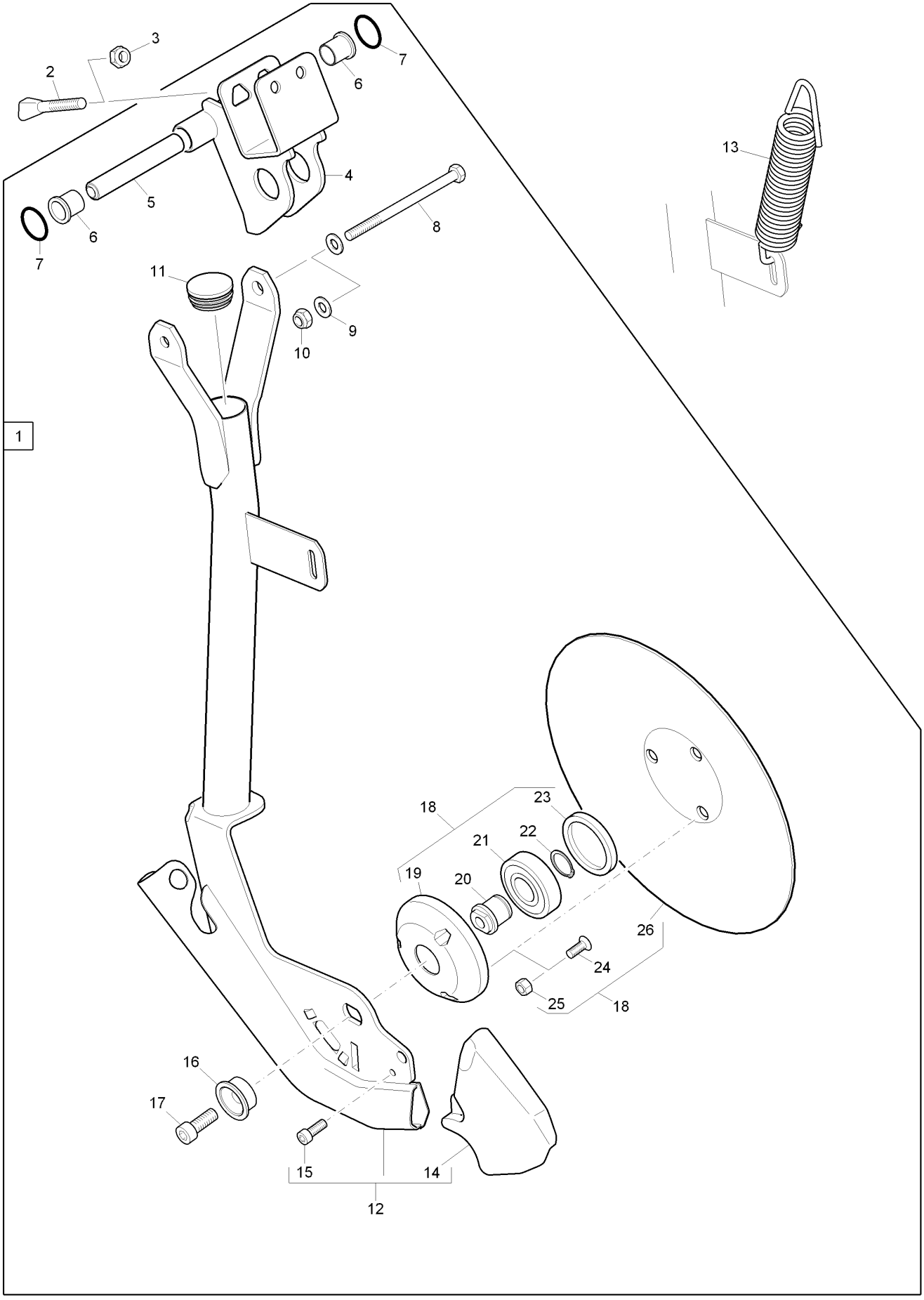
1
2
3
4
5
6
7
8
9
10
11
12
13
14
15
16
17
18
19
20
21
22
23
24
25
26

DX0. RoTeC-Schar LG 50 RE (207583)

Pos.	Teile-Nr	Benennung	Anzahl
1	**207583**	**ROTEC-SCHAR LG 50 RE. (MB)**	
2	3884300	KEILSCHRAUBE 10X83/33 8.8 (B01) STAHL 8.8 (DIN EN ISO 898-1)	2
3	DE089	Sicherungsmutter DIN 985 M10 8 A2G	2
4	207553	SCHARSCHELLE ROTEC LG (02/K5LF) 207553R	1
5	207587	DISTANZLAGERROHR LG (QPQ) RD 10278 18X 114 S355J2C+C	1
6	962186	LAGERBUCHSE KUNST:LATILUB 75/4-20T	2
7	FC111	O-Ring 25,00X4,00	2
8	DB056	Sechskantschraube ISO 4014 10X140 8.8 A	1
9	DF032	Scheibe ISO 7090 10,5X20X2 St A2G	2
10	DE089	Sicherungsmutter DIN 985 M10 8 A2G	2
11	ID184	Kapstostopfen 320 GL42	1
12	207568	ROTEC-SCHAR LG 70 RE. (02/K5) (SB)	1
13	HA134	Zugfeder 5,5X33,4X220	1
14	974401	FURCHENFORMER ROTEC LG Teil: GH025	1
15	DA534	Zylinderschraube ISO 4762 8X 16 8.8 A2	1
16	956438	BUCHSE ABGESETZT (FE//ZN12//C) RD 10278 40h9X 16 11SMn30+C	1
17	DA535	Zylinderschraube ISO 4762 12X 30 10.9-M FlZnL-480H	1
18	**970401**	**KOLTERSCHEIBE KPL. (MB)**	1
19	955071	LAGERDECKEL KUNST. PA /GRIVORY SCHW.	1
20	965413	LAGERACHSE RD 10278 30X 29,8 S355J2C+C	1
21	CA076	Rillenkugellager DIN 625 6305 2RS NSK	1
22	DL163	Sicherungsring DIN 471 25X1,2	1
23	956273	PRESSDECKEL KUNST. PA6 SCHWARZ	1
24	DD512	Senkschraube 10642 I-Stern 8X22 10.9 FLZNL-480H-MK	3
25	DE080	Sicherungsmutter ISO 7042 M 8 8 A2G	3
26	962292	KOLTERSCHEIBE D=320 BL 10051 3X D= 320 BORSTAHL	1

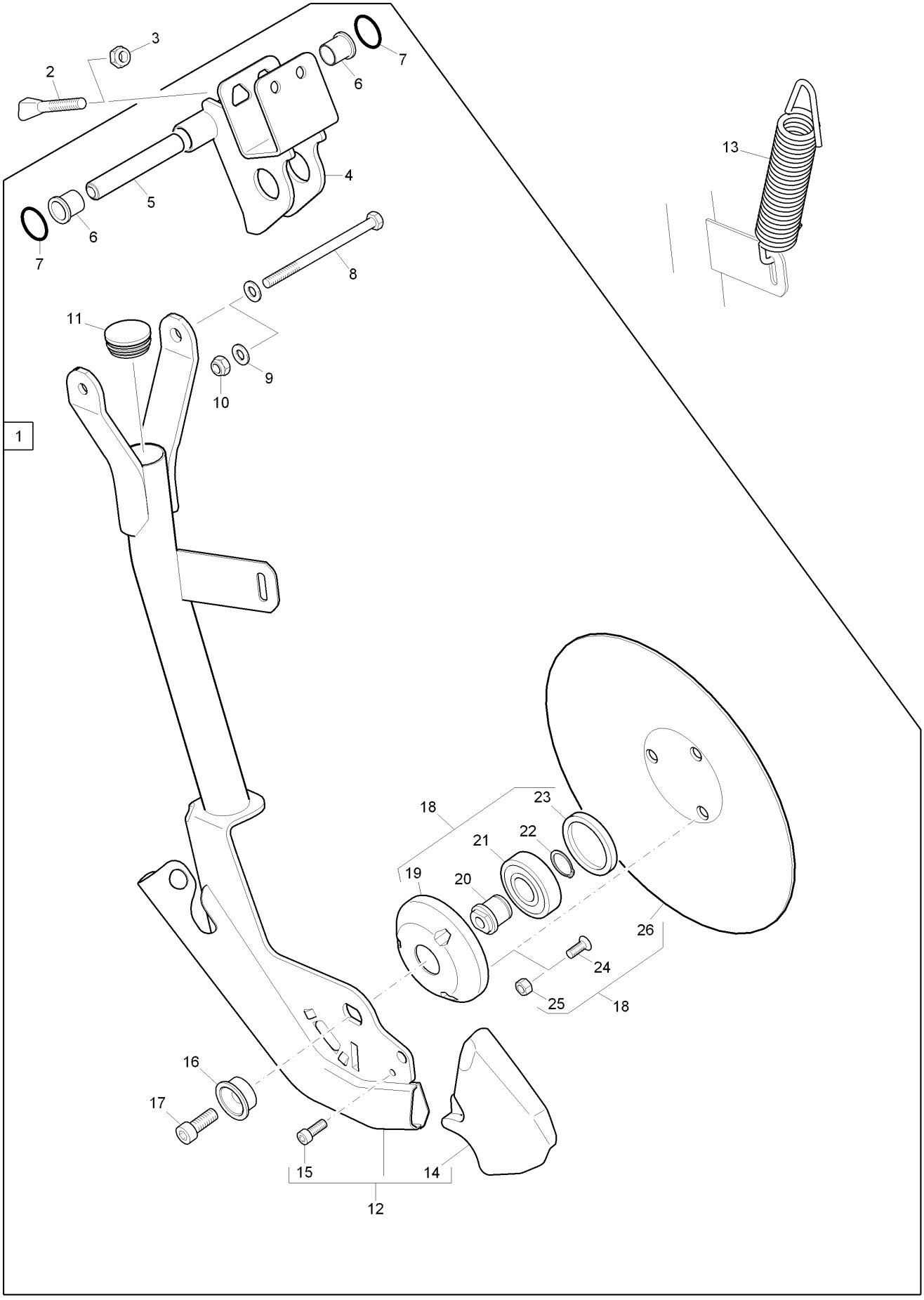
1
2
3
4
5
6
7
8
9
10
11
12
13
14
15
16
17
18
19
20
21
22
23
24
25
26

DX0. RoTeC-Schar LG 50 LI (207584)

Pos.	Teile-Nr	Benennung	Anzahl
1	**207584**	**ROTEC-SCHAR LG 50 LI. (MB)**	
2	3884300	KEILSCHRAUBE 10X83/33 8.8 (B01) STAHL 8.8 (DIN EN ISO 898-1)	2
3	DE089	Sicherungsmutter DIN 985 M10 8 A2G	2
4	207553	SCHARSCHELLE ROTEC LG (02/K5LF) 207553R	1
5	207587	DISTANZLAGERROHR LG (QPQ) RD 10278 18X 114 S355J2C+C	1
6	962186	LAGERBUCHSE KUNST:LATILUB 75/4-20T	2
7	FC111	O-Ring 25,00X4,00	2
8	DB056	Sechskantschraube ISO 4014 10X140 8.8 A	1
9	DF032	Scheibe ISO 7090 10,5X20X2 St A2G	2
10	DE089	Sicherungsmutter DIN 985 M10 8 A2G	2
11	ID184	Kapstostopfen 320 GL42	1
12	207569	ROTEC-SCHAR LG 70 (02/K5) (SB)	1
13	HA134	Zugfeder 5,5X33,4X220	1
14	974401	FURCHENFORMER ROTEC LG Teil: GH025	1
15	DA534	Zylinderschraube ISO 4762 8X 16 8.8 A2	1
16	956438	BUCHSE ABGESETZT (FE//ZN12//C) RD 10278 40h9X 16 11SMn30+C	1
17	DA535	Zylinderschraube ISO 4762 12X 30 10.9-M FlZnL-480H	1
18	**970401**	**KOLTERSCHEIBE KPL. (MB)**	1
19	955071	LAGERDECKEL KUNST. PA /GRIVORY SCHW.	1
20	965413	LAGERACHSE RD 10278 30X 29,8 S355J2C+C	1
21	CA076	Rillenkugellager DIN 625 6305 2RS NSK	1
22	DL163	Sicherungsring DIN 471 25X1,2	1
23	956273	PRESSDECKEL KUNST. PA6 SCHWARZ	1
24	DD512	Senkschraube 10642 I-Stern 8X22 10.9 FLZNL-480H-MK	3
25	DE080	Sicherungsmutter ISO 7042 M 8 8 A2G	3
26	962292	KOLTERSCHEIBE D=320 BL 10051 3X D= 320 BORSTAHL	1

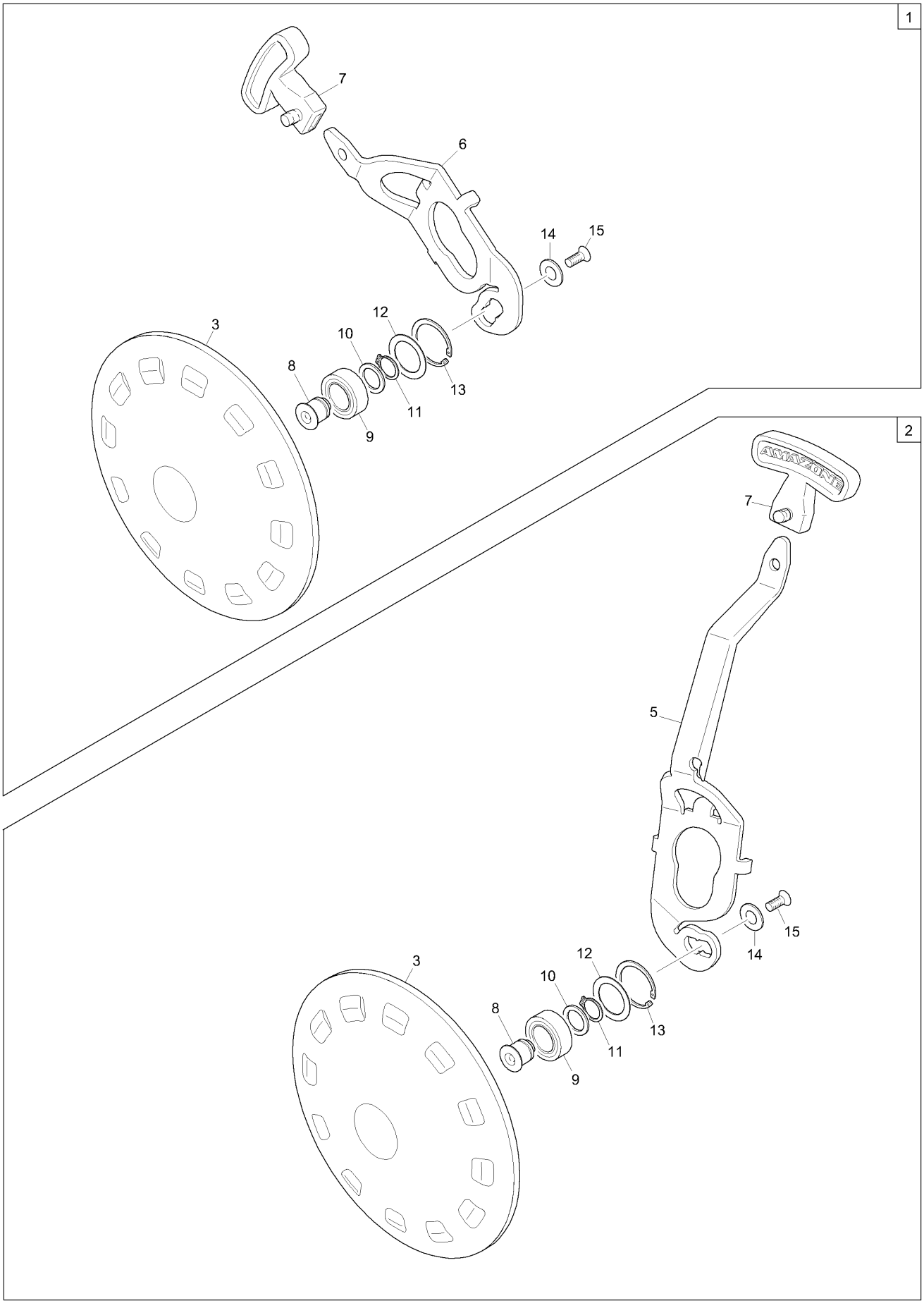
1
7
6
14
15
12
10
3
8
13
11
9
2
7
5
15
14
12
10
3
8
13
11
9

D23 Tiefenbegrenzungsscheiben

Pos.	Teile-Nr	Benennung	Anzahl
1	**977685**	**Tiefenführungsscheibe Control 10 zum langen RoTeC-Schar**	
2	**977689**	**Tiefenführungsscheibe Control 10 zum kurzen RoTeC-Schar**	
3	967584	REINIGUNGSSCHEIBE D=228 FM PUR / A92E4246 NA+ FM-FARBE 102382	1
5	977370	TIEFENVERSTELLHEBEL KZ (FE//ZN12//C) TEIL: BL 5X 91X 382 S355MC	1
6	977369	TIEFENVERSTELLHEBEL LG (FE//ZN12//C) TEIL: BL 5X 91X 209 S355MC	1
7	977275	KUNSTSTOFFHEBEL P F6 PP+30%GF SCHWARZ	1
8	954958	ACHSE F.TIEFENBEGRENZER RD 10278 25X 24,5 11SMn30+C	1
9	CA079	Rillenkugellager DIN 625 6004 2RS NSK	1
10	DL016	Passscheibe DIN 988 20X 28X2,0	1
11	DL223	Sicherungsring DIN 471 20X1,2	1
12	DL044	Passscheibe DIN 988 30X 42X1	1
13	DL140	Sicherungsring DIN 472 42X1,75	1
14	956029	SCHEIBE 12,6X 25X 2 (FE//ZN12//C) SPALT-BD 2X 25 DD11	1
15	DD414	Senkschraube ISO 10642 8X 20 8.8 A2G	1

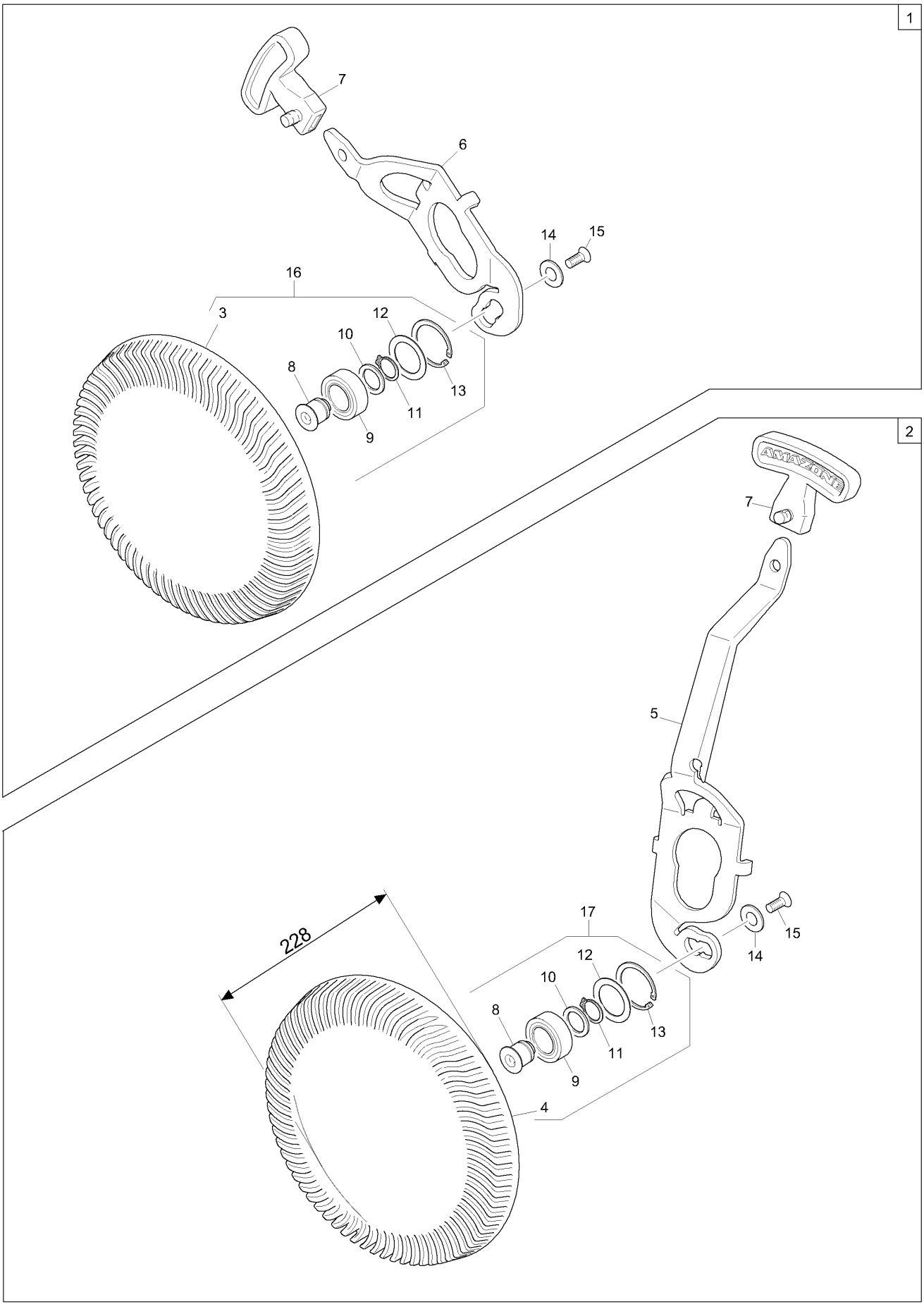
1
7
6
14
15
16
3
12
10
8
13
11
9
2
AMAZONE
7
5
228
17
15
14
12
10
8
13
11
9
4

D24 Flachsäscheiben 228

Pos.	Teile-Nr	Benennung	Anzahl
1	**977702**	**Tiefenführungsrolle Control 25 zum langen RoTeC-Schar**	
2	**977703**	**Tiefenführungsrolle Control 25 zum kurzen RoTeC-Schar**	
3	975639	FLACHSAESCHEIBE 228 LI	1
4	975641	FLACHSAESCHEIBE 228 RE	1
5	977370	TIEFENVERSTELLHEBEL KZ (FE//ZN12//C) TEIL: BL 5X 91X 382 S355MC	1
6	977369	TIEFENVERSTELLHEBEL LG (FE//ZN12//C) TEIL: BL 5X 91X 209 S355MC	1
7	977275	KUNSTSTOFFHEBEL P F6 PP+30%GF SCHWARZ	1
8	954958	ACHSE F.TIEFENBEGRENZER RD 10278 25X 24,5 11SMn30+C	1
9	CA079	Rillenkugellager DIN 625 6004 2RS NSK	1
10	DL016	Passscheibe DIN 988 20X 28X2,0	1
11	DL223	Sicherungsring DIN 471 20X1,2	1
12	DL044	Passscheibe DIN 988 30X 42X1	1
13	DL140	Sicherungsring DIN 472 42X1,75	1
14	956029	SCHEIBE 12,6X 25X 2 (FE//ZN12//C) SPALT-BD 2X 25 DD11	1
15	DD414	Senkschraube ISO 10642 8X 20 8.8 A2G	1
16	975650	FLACHSAESCHEIBE 228 LI (KPL) MIT LAGER VORM.	1
17	975651	FLACHSAESCHEIBE 228 RE (KPL) MIT LAGER VORM.	1

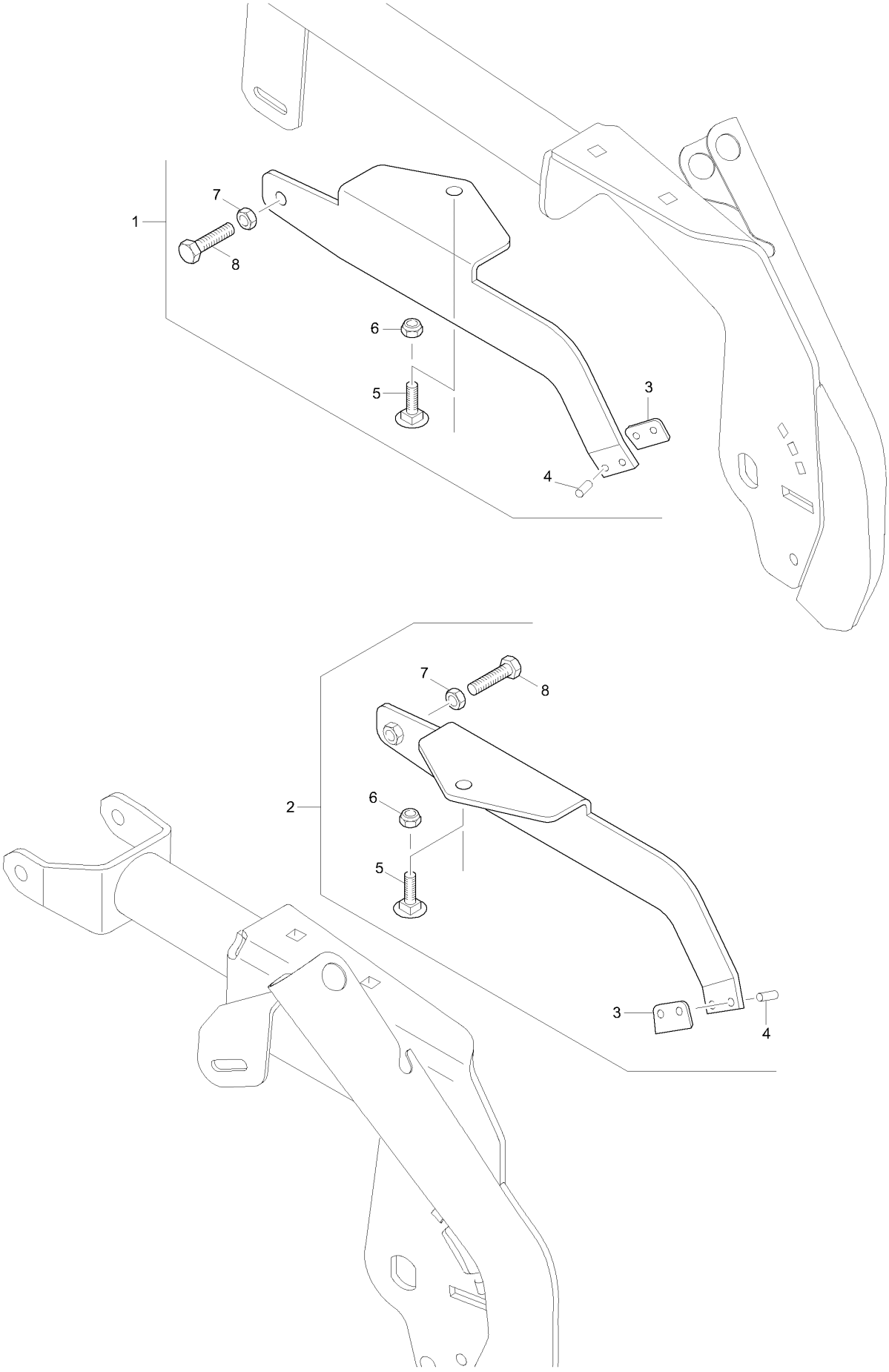
1
7
8
6
5
3
4
2
7
8
6
5
3
4

D26 Abstreifer Roll/RoTeC-Schar

Pos.	Teile-Nr	Benennung	Anzahl
1	**958799**	**ABSTREIFER ROLLSCH. LG. KPL.**	1
2	**958800**	**ABSTREIFER ROLLSCH. KZ. KPL.**	1
3	954442	ABSTREIFERSCHNEIDE G30B WOLFRAM CARBID 2X35X20	1
4	DH128	Rohrniet DIN 7340 B4X0,5X 8 St A2G	2
5	DA061	Flachrundschraube 8X 20 8.8 A2G	1
6	DE204	Sicherungsmutter M 8 8 A2G (Sperrzahn)	1
7	DE029	SECHSKANTMUTTER M8	1
8	DC038	SECHSKANTSCHRAUBE 8X30	1

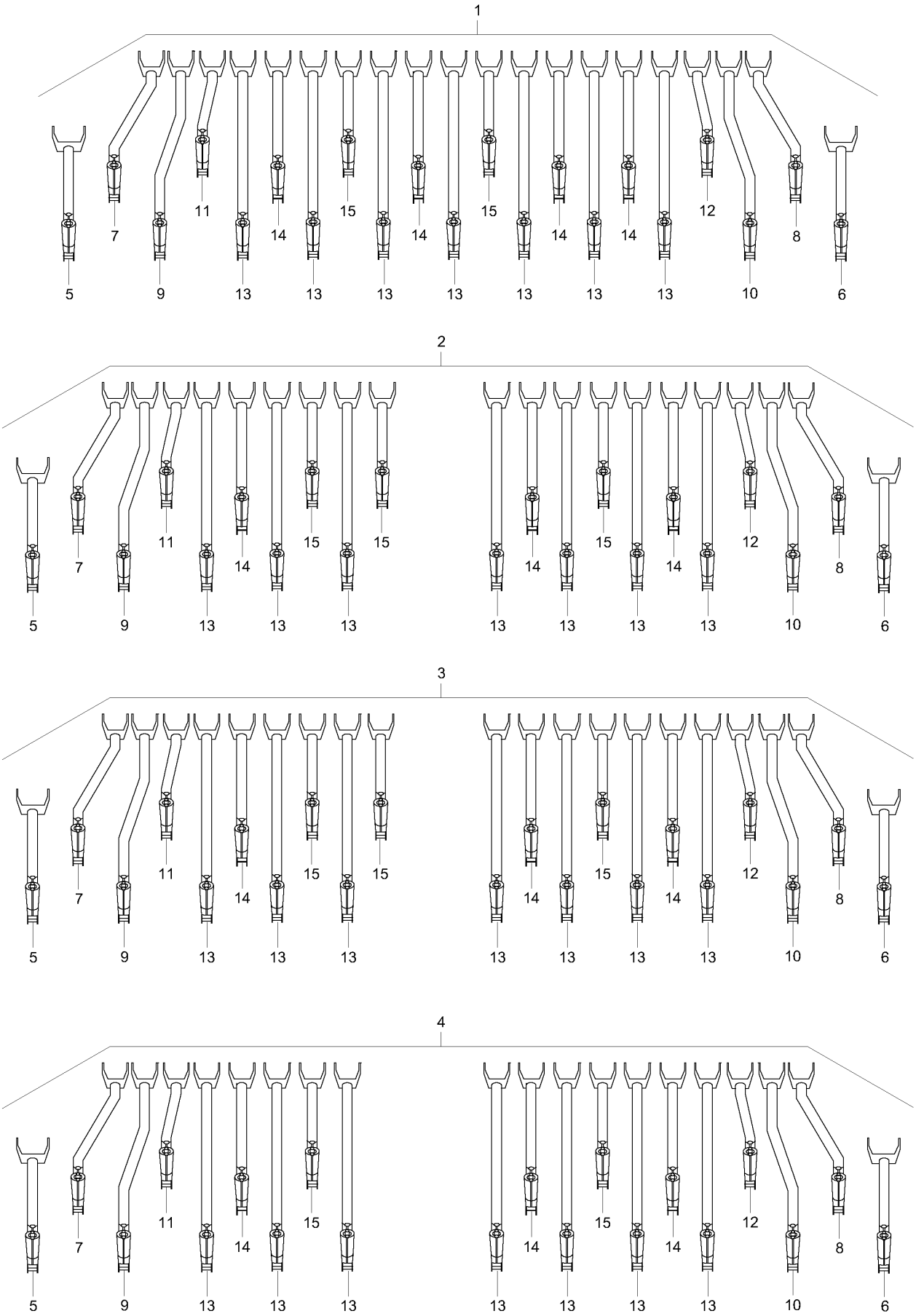
1
5 7 9 11 13 14 13 15 13 14 13 15 13 14 13 14 13 12 10 8 6
2
5 7 9 11 13 14 13 15 15
13 14 13 15 13 14 13 12 10 8 6
3
5 7 9 11 13 14 13 15 15
13 14 13 15 13 14 13 12 10 8 6
4
5 7 9 11 13 14 13 15
13 14 13 15 13 14 13 12 10 8 6

D27 Übersicht / WS / Reihenabstand 12 cm

Pos.	Teile-Nr	Benennung	Anzahl
1	**956015**	**Scharsatz D9 mit 21 WS-Scharen Reihenabstand 12,0 cm**	
2	**956013**	**Scharsatz D9 mit 25 WS-Scharen Reihenabstand 12,0 cm**	
3	**977588**	**Scharsatz D9 mit 29 WS-Scharen Reihenabstand 12,0 cm**	
4	**956009**	**Scharsatz D9 mit 33 WS-Scharen Reihenabstand 12,0 cm**	
5	956053	SCHAR 1 AU.LI. (11)	1
6	956052	SCHAR 1 AU.RE. (11)	1
7	955381	SCHAR 2 AU.LI. (11)	1
8	955378	SCHAR 2 AU.RE. (11)	1
9	955386	SCHAR 3 AU.LI. (11)	1
10	955383	SCHAR 3 AU.RE. (11)	1
11	955392	SCHAR 4 AU.LI. (11)	1
12	955389	SCHAR 4 AU.RE. (11)	1
13	955372	SCHAR LG. (11)	7/9/11
14	955369	SCHAR HALBLANG (11)	4/4/5
15	955366	SCHAR KZ. (11)	2/4/5

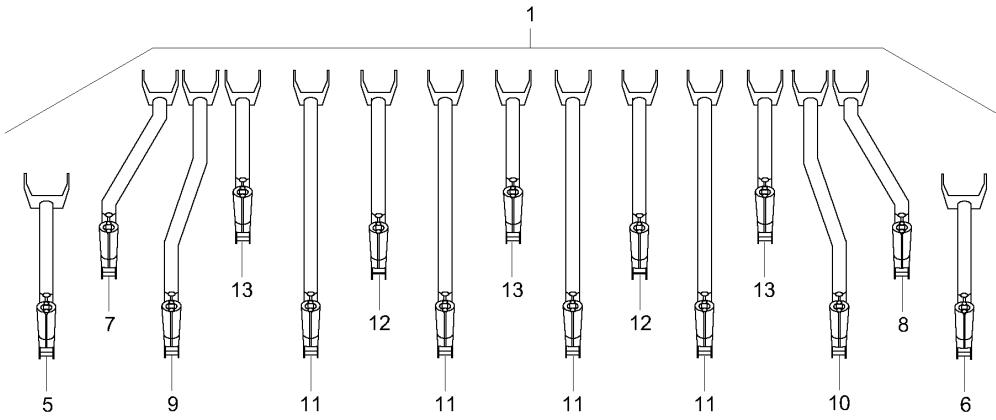
1
5
7
9
13
11
12
11
13
11
12
11
13
10
8
6

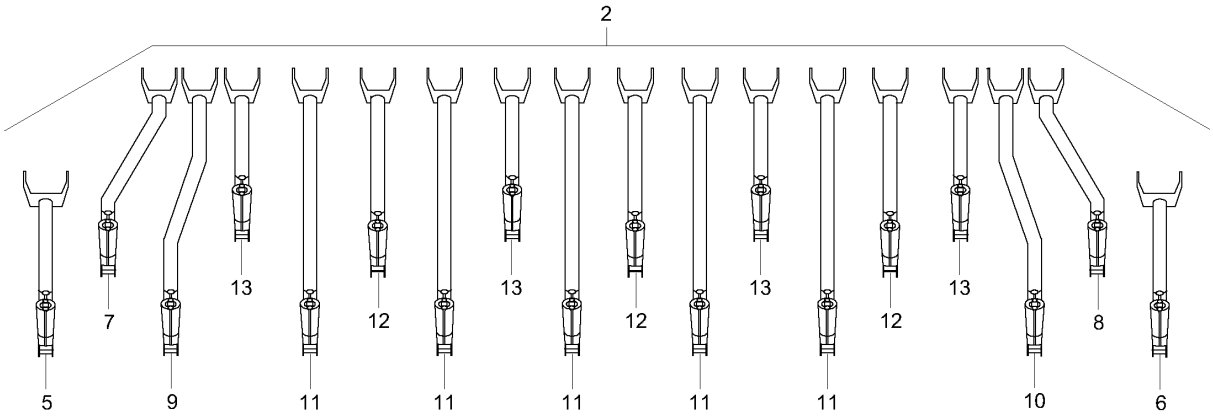
2
5
7
9
13
11
12
11
13
11
12
11
13
11
12
11
13
10
8
6

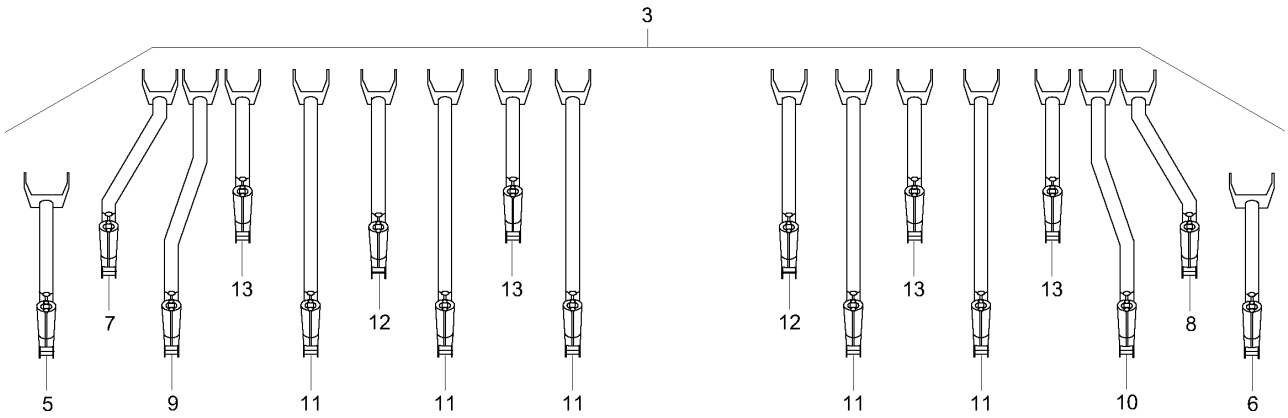
3
5
7
9
13
11
12
11
13
11
12
11
13
11
12
11
13
10
8
6

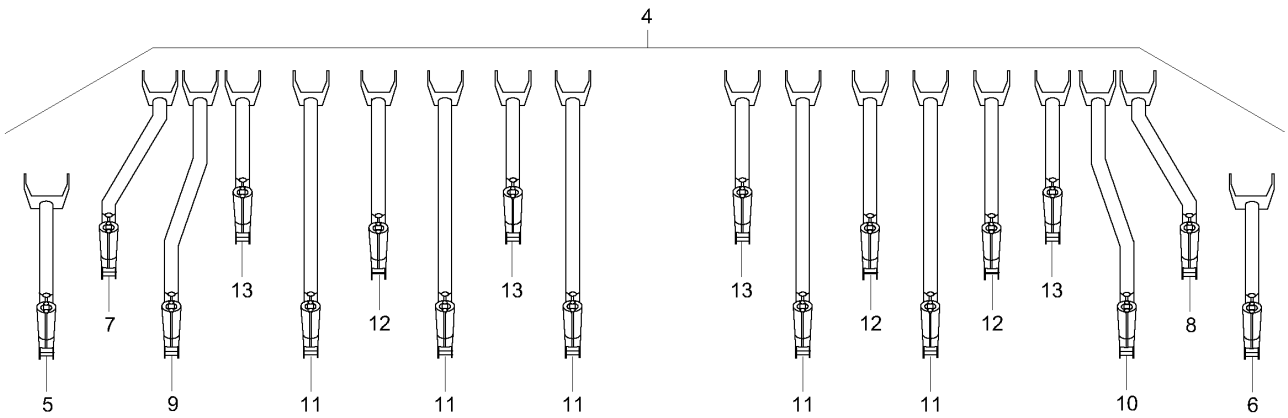
4
5
7
9
13
11
12
11
13
11
13
11
12
11
12
11
13
10
8
6

D28 Übersicht / WS / Reihenabstand 16 cm

Pos.	Teile-Nr	Benennung	Anzahl
1	**977595**	**Scharsatz D9 mit 15 WS-Scharen Reihenabstand 16,6 cm**	
2	**976053**	**Scharsatz D9 mit 18 WS-Scharen Reihenabstand 16,6 cm**	
3	**977594**	**Scharsatz D9 mit 21 WS-Scharen Reihenabstand 16,6 cm**	
4	**977587**	**Scharsatz D9 mit 24 WS-Scharen Reihenabstand 16,6 cm**	
5	956053	SCHAR 1 AU.LI. (11)	1
6	956052	SCHAR 1 AU.RE. (11)	1
7	955381	SCHAR 2 AU.LI. (11)	1
8	955378	SCHAR 2 AU.RE. (11)	1
9	955386	SCHAR 3 AU.LI. (11)	1
10	955383	SCHAR 3 AU.RE. (11)	1
11	955372	SCHAR LG. (11)	4/5/7/8
12	955369	SCHAR HALBLANG (11)	2/3/3/5
13	955366	SCHAR KZ. (11)	3/4/5/5

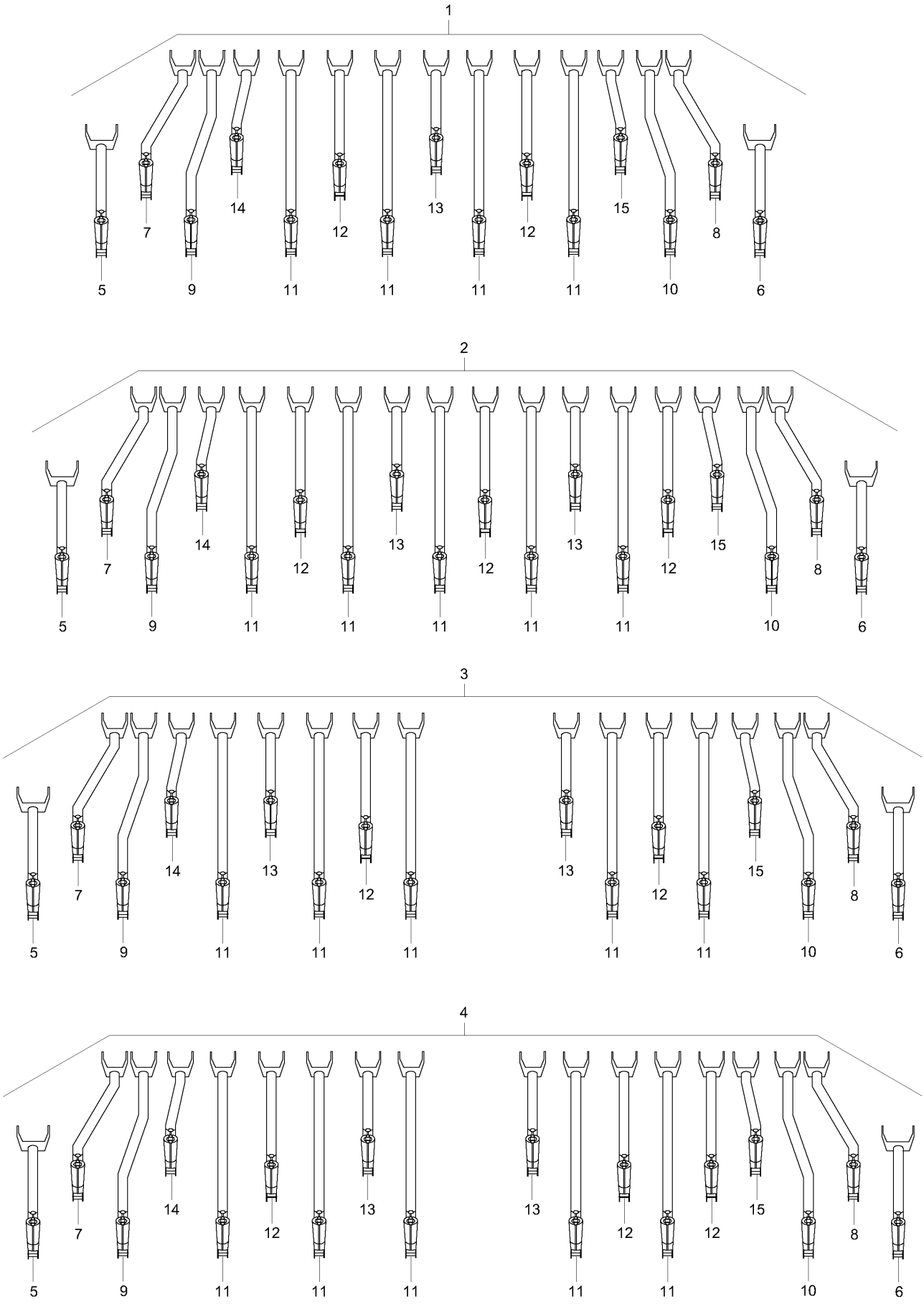
1
5
7
9
14
11
12
11
13
11
12
11
15
10
8
6
2
5
7
9
14
11
12
11
13
11
12
11
13
11
12
11
15
10
8
6
3
5
7
9
14
11
13
11
12
11
13
11
12
11
15
10
8
6
4
5
7
9
14
11
13
11
12
11
13
11
12
11
15
10
8
6

D28. Übersicht / WS / Reihenabstand 16 cm (ab 08.2011)

Pos.	Teile-Nr	Benennung	Anzahl
1	**977595**	**Scharsatz D9 mit 15 WS-Scharen Reihenabstand 16,6 cm**	
2	**976053**	**Scharsatz D9 mit 18 WS-Scharen Reihenabstand 16,6 cm**	
3	**977594**	**Scharsatz D9 mit 21 WS-Scharen Reihenabstand 16,6 cm**	
4	**977587**	**Scharsatz D9 mit 24 WS-Scharen Reihenabstand 16,6 cm**	
5	956053	SCHAR 1 AU.LI. (11)	1
6	956052	SCHAR 1 AU.RE. (11)	1
7	955381	SCHAR 2 AU.LI. (11)	1
8	955378	SCHAR 2 AU.RE. (11)	1
9	955386	SCHAR 3 AU.LI. (11)	1
10	955383	SCHAR 3 AU.RE. (11)	1
11	955372	SCHAR LG. (11)	4/5/7/8
12	955369	SCHAR HALBLANG (11)	2/3/3/5
13	955366	SCHAR KZ. (11)	1/2/3/3
14	955392	SCHAR 4 AU.LI. (11)	1
15	955389	SCHAR 4 AU.RE. (11)	1

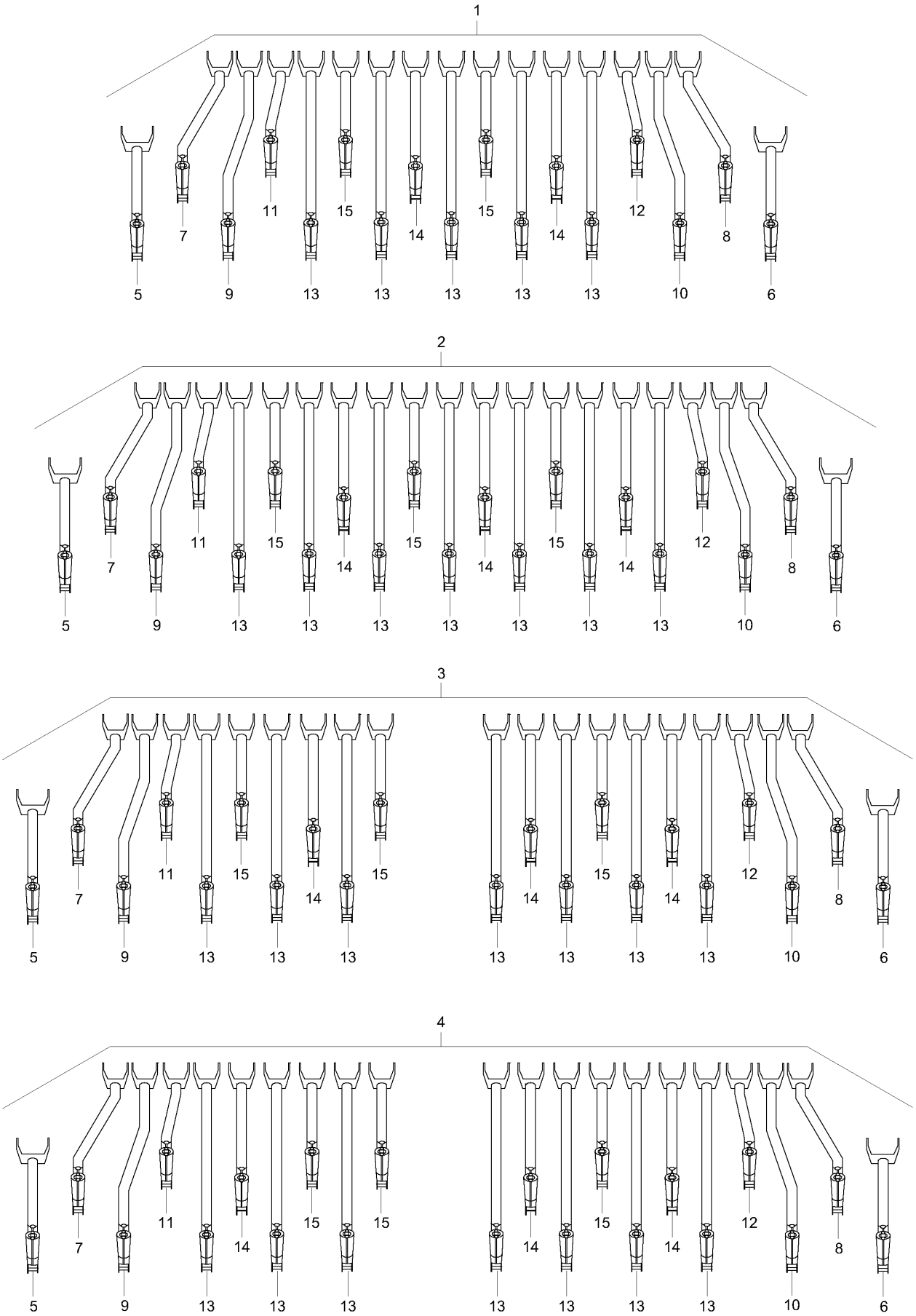
1
5 7 9 11 13 15 13 14 13 15 13 14 13 12 10 8 6
2
5 7 9 11 13 15 13 14 13 15 13 14 13 15 13 14 13 12 10 8 6
3
5 7 9 11 13 15 13 14 13 15
13 14 13 15 13 14 13 12 10 8 6
4
5 7 9 11 13 14 13 15 13 15
13 14 13 15 13 14 13 12 10 8 6

D33 Übersicht / WS / Reihenabstand 14 cm (ab 08.2011)

Pos.	Teile-Nr	Benennung	Anzahl
1	**200281**	**Scharsatz D9 mit 17 WS-Scharen Reihenabstand 14,7 cm**	
2	**200282**	**Scharsatz D9 mit 21 WS-Scharen Reihenabstand 14,3 cm**	
3	**200283**	**Scharsatz D9 mit 25 WS-Scharen Reihenabstand 14,0 cm**	
4	**200284**	**Scharsatz D9 mit 29 WS-Scharen Reihenabstand 13,8 cm**	
5	956053	SCHAR 1 AU.LI. (11)	1
6	956052	SCHAR 1 AU.RE. (11)	1
7	955381	SCHAR 2 AU.LI. (11)	1
8	955378	SCHAR 2 AU.RE. (11)	1
9	955386	SCHAR 3 AU.LI. (11)	1
10	955383	SCHAR 3 AU.RE. (11)	1
11	955392	SCHAR 4 AU.LI. (11)	1
12	955389	SCHAR 4 AU.RE. (11)	1
13	955372	SCHAR LG. (11)	5/7/9/11
14	955369	SCHAR HALBLANG (11)	2/3/4/5
15	955366	SCHAR KZ. (11)	2/3/4/5

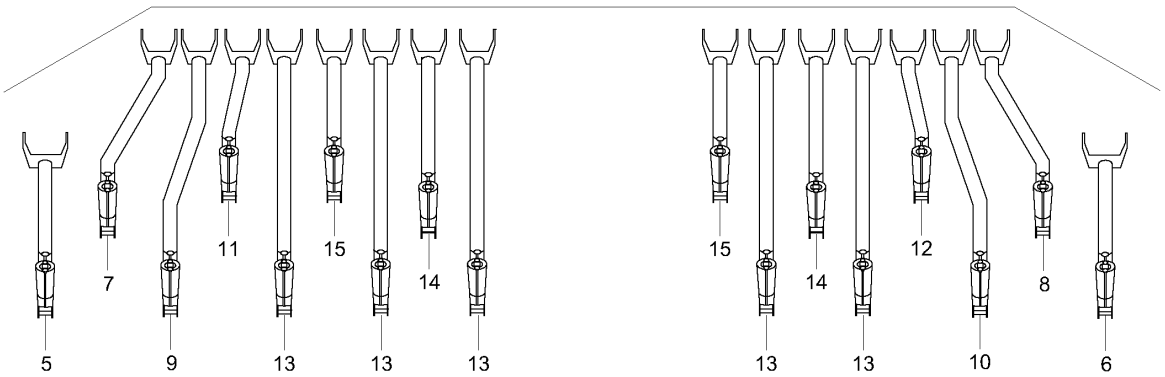
5
7
9
11
13
15
13
14
13
15
13
14
13
12
10
8
6

D34 Übersicht / WS / Reihenabstand 10 cm

Pos.	Teile-Nr	Benennung	Anzahl
5	956053	SCHAR 1 AU.LI. (11)	1
6	956052	SCHAR 1 AU.RE. (11)	1
7	955381	SCHAR 2 AU.LI. (11)	1
8	955378	SCHAR 2 AU.RE. (11)	1
9	955386	SCHAR 3 AU.LI. (11)	1
10	955383	SCHAR 3 AU.RE. (11)	1
11	955392	SCHAR 4 AU.LI. (11)	1
12	955389	SCHAR 4 AU.RE. (11)	1
13	955372	SCHAR LG. (11)	11
14	955369	SCHAR HALBLANG (11)	5
15	955366	SCHAR KZ. (11)	5

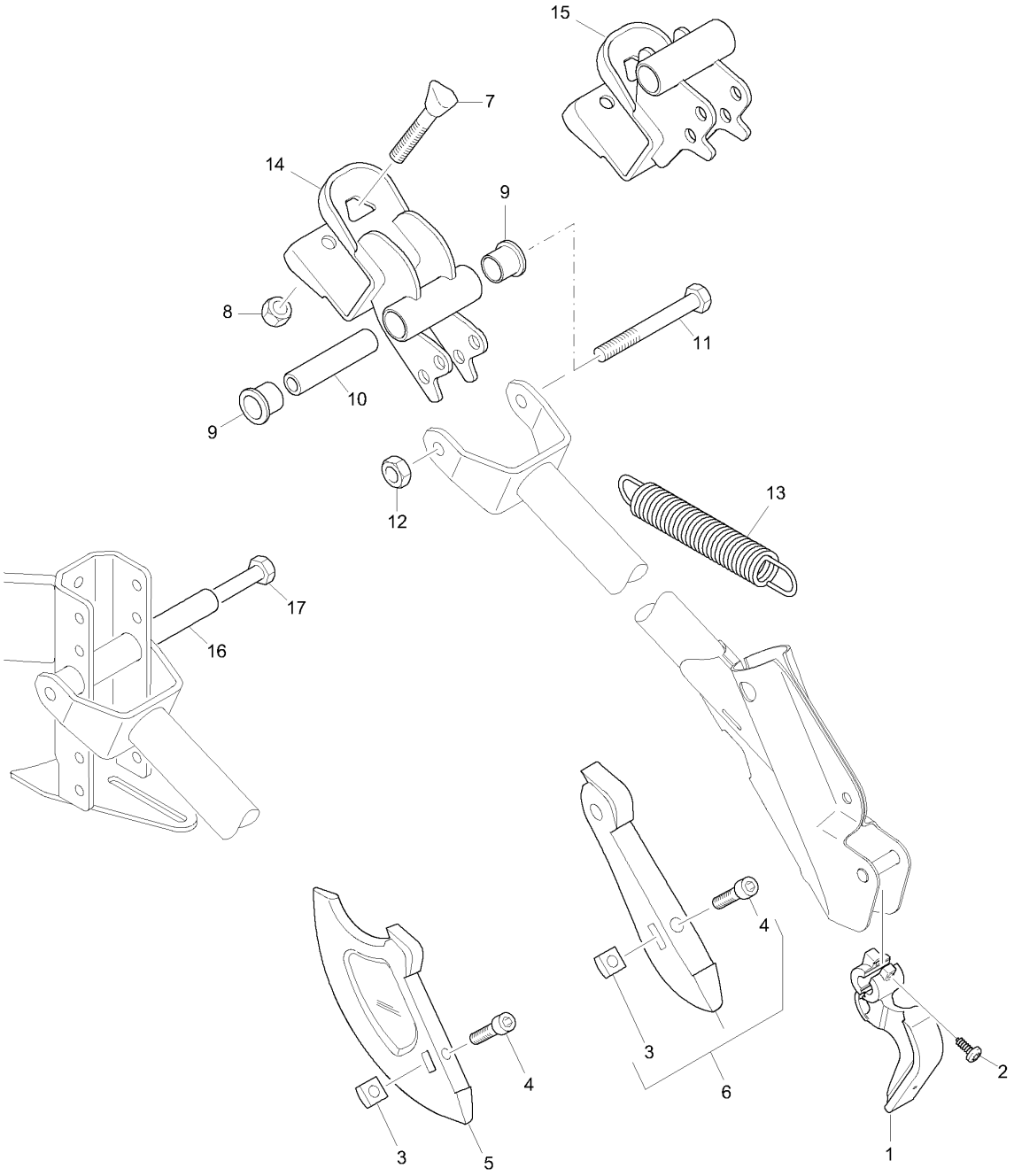
15
7
14
9
8
11
10
9
12
13
17
16
4
3
6
2
4
3
5
1

D29 WS-Schar, Einzelteile

Pos.	Teile-Nr	Benennung	Anzahl
1	954927	SCHARSTUETZE KUNST. PA66 ORANGE	1
2	DD094	Blechschraube 7049 4,8X16 C-H St A2G	1
3	DE012	Vierkantmutter 557 M10 5 A2G	1
4	DA118	Zylinderschraube ISO 4762 10X 20 8.8	1
5	958027	Säbelscharspitze zum WS-Schar	1
6	956971	SCHARSPITZE (11)	1
7	3884300	KEILSCHRAUBE 10X83/33 8.8 (B01) STAHL 8.8 (DIN EN ISO 898-1)	1
8	DE032	Sechskantmutter ISO 4032 M10 8 A2G	1
9	962186	LAGERBUCHSE KUNST:LATILUB 75/4-20T	2
10	3887300	DISTANZLAGERROHR RO 10305 18X3,5X 80 S235G2T	1
11	DB051	Sechskantschraube ISO 4014 10X100 8.8	1
12	DE031	Sechskantmutter ISO 4032 M10 8	1
13	HA143	Zugfeder 4,5X28,0X220	1
14	955402	SCHARLAGERHALTER KZ. (11)	1
15	955403	SCHARLAGERHALTER LG. (11)	1
16	951406	DISTANZLAGERROHR RO 10305 18X3,5X110 S235G2T	2
17	DB142	Sechskantschraube ISO 4014 10X130 8.8 A	2

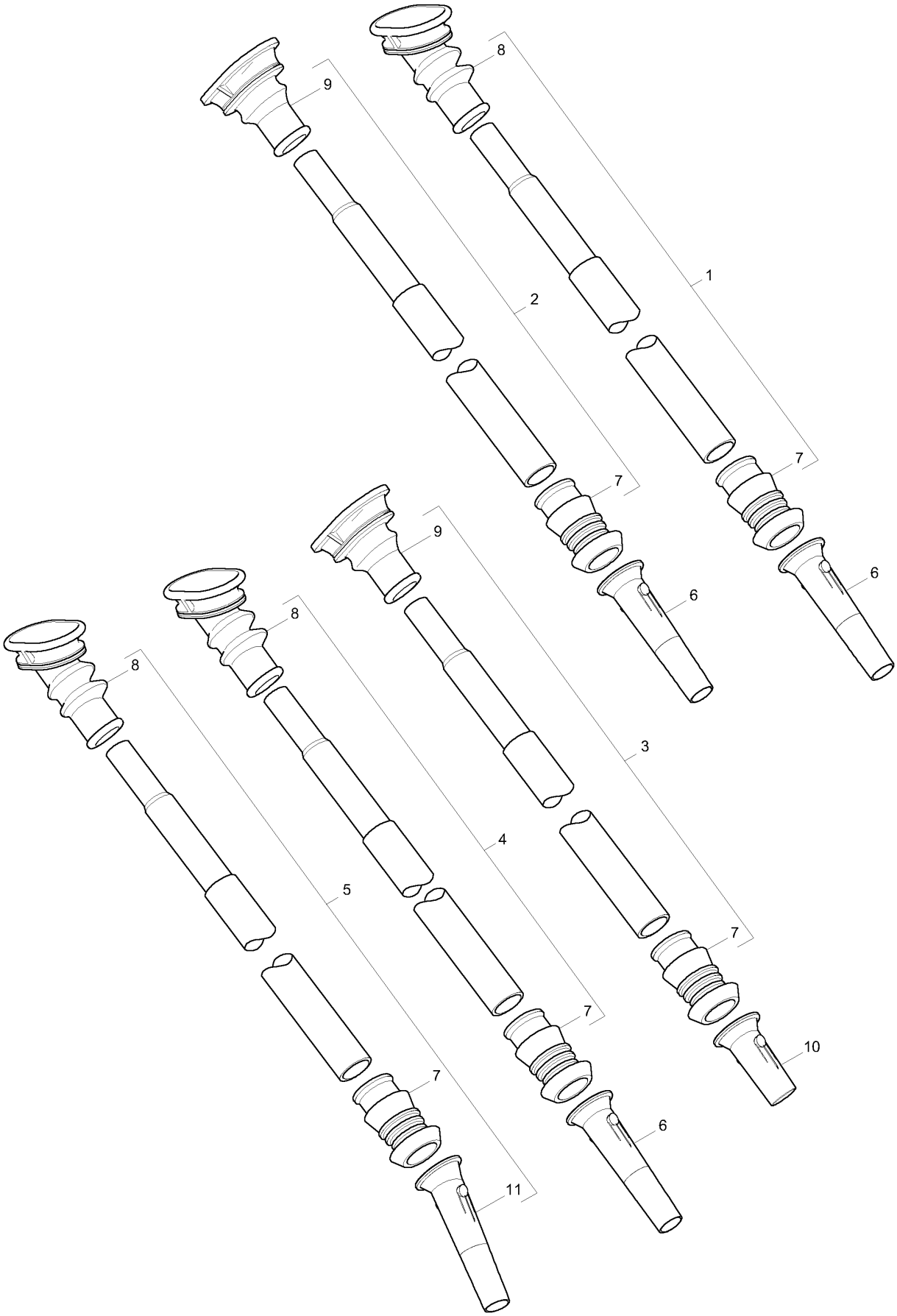
8
9
1
2
7
6
9
8
3
4
8
5
7
11
7
10
7
6

D30 Saatleitung (WS / RoTeC)

Pos.	Teile-Nr	Benennung	Anzahl
1	**952024**	**SAATLEITUNGSROHR MITTE L=747** für WS-Schar	
2	**952756**	**SAATLEITUNGS-RO KZ. L= 586** für WS-Schar	
3	**952756**	**SAATLEITUNGS-RO KZ. L= 586** für RoTeC	
4	**953659**	**SAATLEITUNGS-RO LG.MD8 L= 624** für RoTeC	
5	**960533**	**SAATLEITUNGSROHR 1.AUSSEN (MB)** für RoTeC	
6	954520	TRICHTER FM PA6 / B70 GFE 30H/1	1
7	951955	ANSCHLUSSBALG KUNST. PVC 70-SH. SCHWARZ	1
8	3181500	Faltenbalg	1
9	3188500	Faltenbalg	1
10	956448	TRICHTER KUNST. PA6 SCHWARZ	1
11	958256	SONDERTRICHT.D9 1.+3.A.RE. KUNST. PA6+30%GF SCHWARZ	1

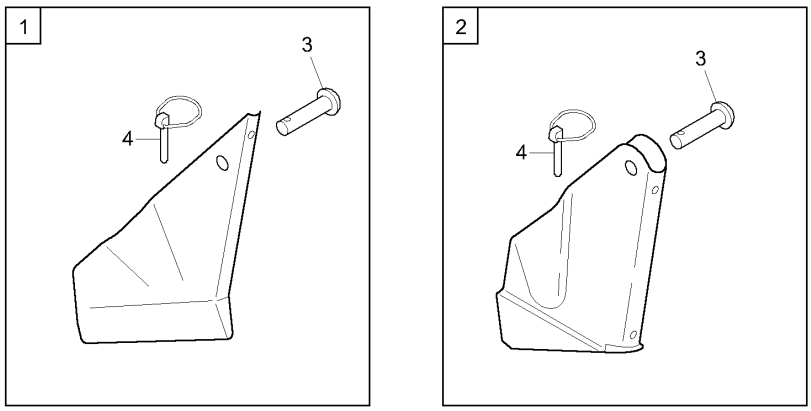
1
3
4
2
3
4

D31 Bandsaatschuhe

Pos.	Teile-Nr	Benennung	Anzahl
1	3027000	Bandsaatschuh I (f. mittlere - schwere Böden)	1
2	3115000	Bandsaatschuh II	1
3	DH084	Niet DIN 124 12X48 St A2G	1
4	DG075	Klappstecker 4X27	1

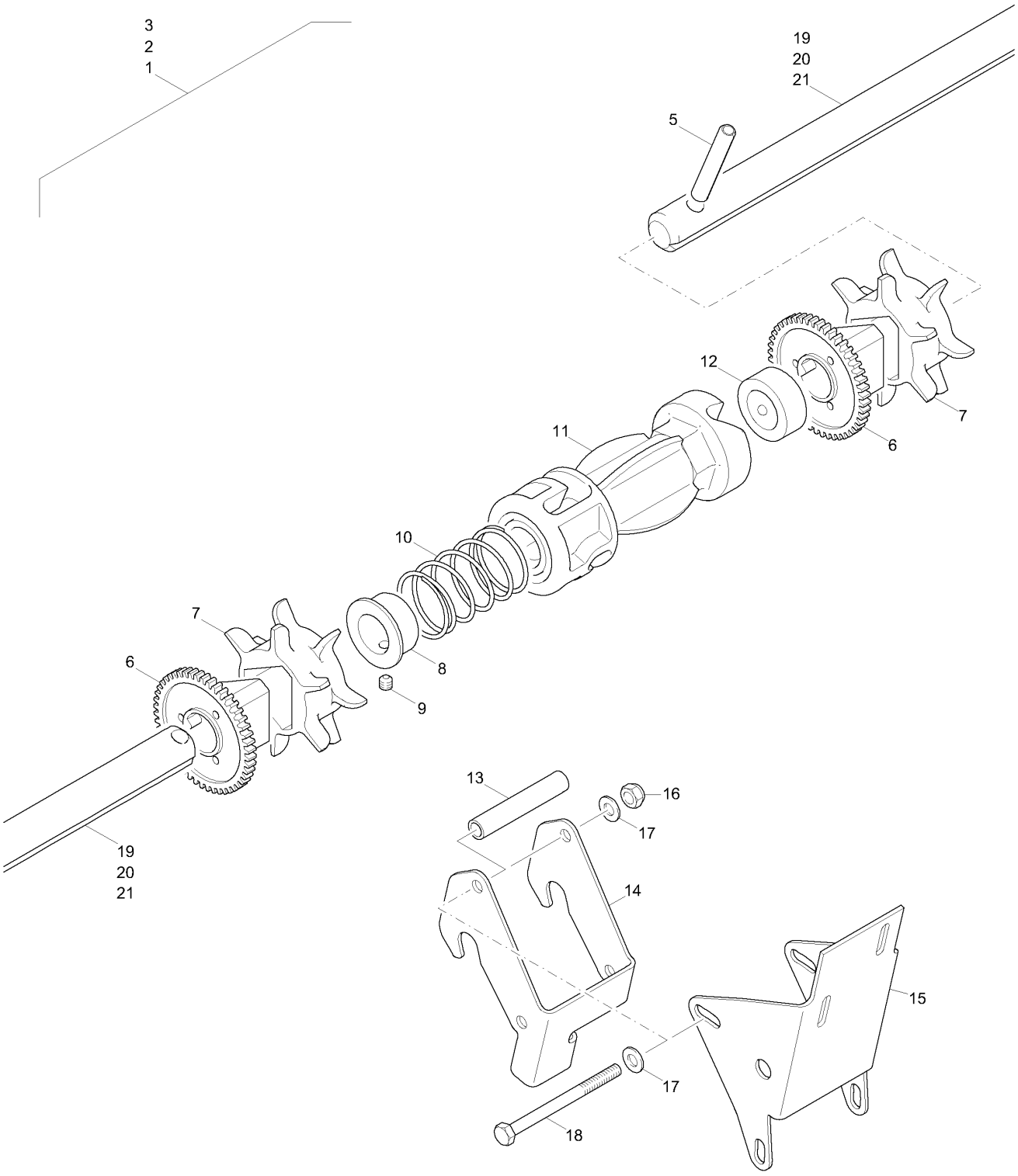
3
2
1
19
20
21
5
12
7
6
11
10
7
6
8
9
19
20
21
13
16
17
14
15
17
18

D32 Säwelle für Bohnensärad

Pos.	Teile-Nr	Benennung	Anzahl
1	**958433**	**Säwelle für Bohnensärad 3,00 m**	
2	**974600**	**SAEWELLE FUER BOHNENSAERAD 3,5M (MB)**	
3	**958434**	**Säwelle für Bohnensärad 4,00 m**	
5	DI072	Spannstift ISO 8752 8X 50 St	2
6	3960500	Bohnensärad AD	30/36/40
7	3961500	BOHNENSAERAD 2 D8 KUNST. PUR SCHWARZ	30/36/40
8	954752	ABSTANDSRING (FE//ZN12//C) RD 10278 35h9X 1611SMn30+C	1
9	DA148	Gewindestift ISO 4029 6X 6 A2-70	1
10	HB075	Druckfeder 2,0X34,0X 78,1	1
11	969542	ABSCHALTKUPPLUNG FM PA6 / B70 GFE30 H/1 SCHWARZ	1
12	DL007	Stellring DIN 705A 20 9SMnPb28 A2G m. Gewindestift DIN EN ISO 4029	1
13	959525	DIST.BUCHSE F.MAGNET (FE//ZN12//C) RO 10305 10X1,5X 56 S235G2T	2
14	959524	MAGNETHALTER (FE//ZN12//C) BL 10131 2X 95X 199 DC03	1
15	959523	SCHWENKBLECH F.MAGNET (FE//ZN12//C) BL 10131 2X142X 188 DC03	1
16	DE209	Sicherungsmutter DIN 6927 M 6 8 A2G	2
17	DF010	SCHEIBE 6,4X12X1,6	4
18	DB184	Sechskantschraube ISO 4014 6X 75 8.8 Verzinkt	2
19	955988	SAEWELLE D9-30 (FE//ZN12//C) RD 10278 20h9X1207 S235JRC+C+SR	2
20	973154	SAEWELLE D9 AD 3500 (FE//ZN12//B) RD 10278 20h9X1435 S235JRC+C+SR	2
21	956147	SAEWELLE D9-40/AD403 (FE//ZN12//C) RD 10278 20h9X1707 S235JRC+C+	2

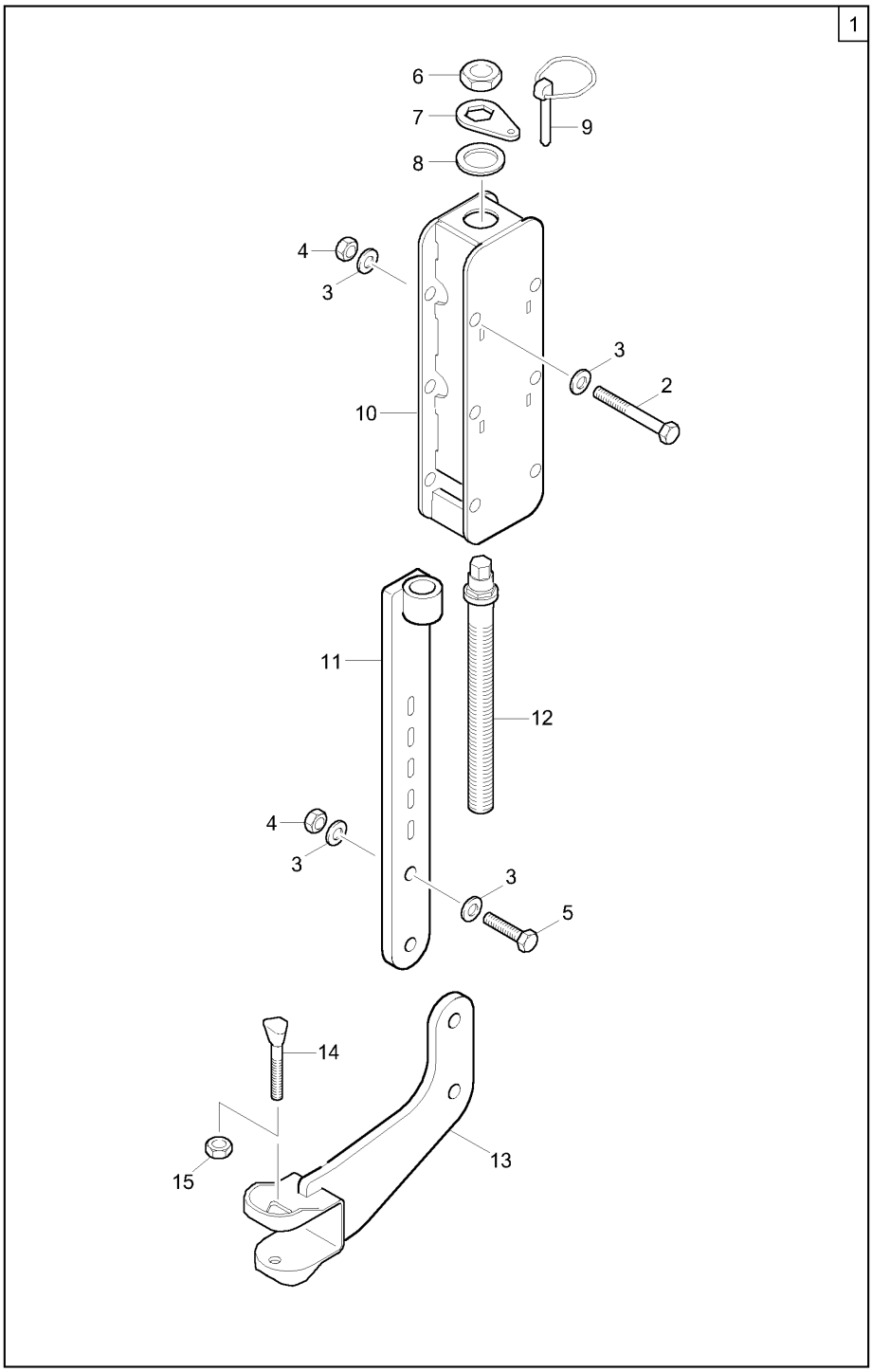
1
6
7
8
9
4
3
3
2
10
11
12
4
3
3
5
14
15
13

E1 Anbausatz verstellbar für Rollenstriegel (ab 11.2012)

Pos.	Teile-Nr	Benennung	Anzahl
1	**202212**	**Anbausatz verstellbar**	1
2	DB076	Sechskantschraube ISO 4014 12X 90 8.8 A	2
3	DF044	Scheibe ISO 7090 13X24X2,5 St A2G	8
4	DE090	Sicherungsmutter DIN 985 M12 8 A2G	4
5	DB063	Sechskantschraube ISO 4014 12X 50 8.8 A	2
6	DE219	Sechskantmutter DIN 439-2 M22X1,5 04 A2	1
7	973405	SICHERUNGSBLECH (FE//ZN12//C) BL 10051 5X40X67 S355MC	1
8	DL392	Passscheibe DIN 988 30X 42X2,5	1
9	DG030	Klappstecker DIN 11023 5X32 A2G	1
10	202220	SPINDELGEHAEUSE MST (FE//ZN12//B) (SB)	1
11	203475	SPINDELSTIEL (FE//ZN12//B) (SB)	1
12	204288	SPINDEL (FE//ZN12//C) RD 10278 30X 265 S355J2G3C+C	1
13	202205	HALTER ROLLENBALKEN (FE//Z12//B) (SB)	1
14	3884300	KEILSCHRAUBE 10X83/33 8.8 (B01) STAHL 8.8 (DIN EN ISO 898-1)	1
15	DE032	Sechskantmutter ISO 4032 M10 8 A2G	1

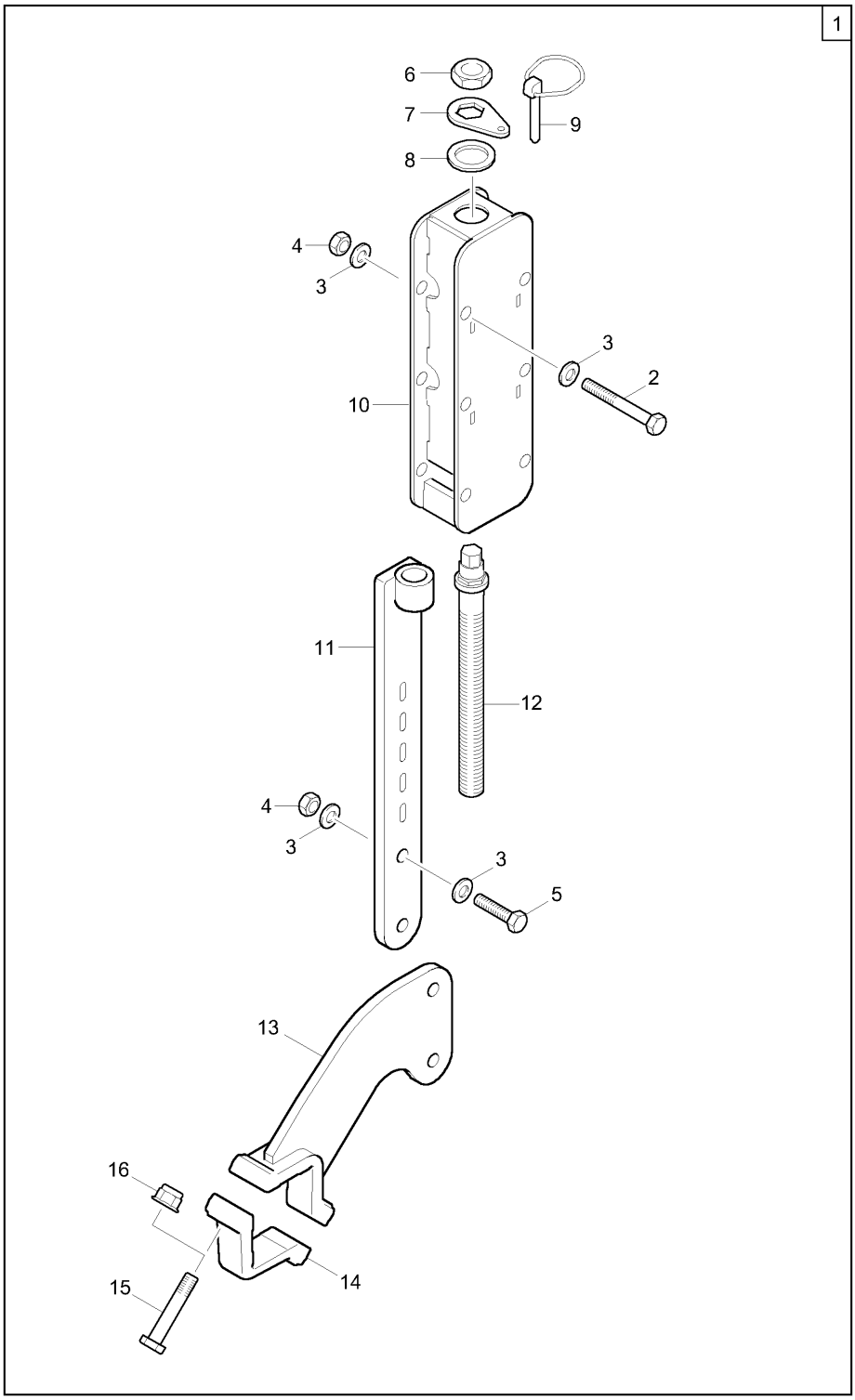
1
6
7
8
9
4
3
3
2
10
11
12
4
3
3
5
13
16
15
14

E1.1 Anbausatz verstellbar für Rollenstriegel (ab 03.2013)

Pos.	Teile-Nr	Benennung	Anzahl
1	**205150**	**Anbausatz Rollenstriegel, verstellbar für AD-P**	1
2	DB076	Sechskantschraube ISO 4014 12X 90 8.8 A	2
3	DF044	Scheibe ISO 7090 13X24X2,5 St A2G	8
4	DE090	Sicherungsmutter DIN 985 M12 8 A2G	4
5	DC101	Sechskantschraube ISO 4017 12X 45 8.8 A	2
6	DE219	Sechskantmutter DIN 439-2 M22X1,5 04 A2	1
7	973405	SICHERUNGSBLECH (FE//ZN12//C) BL 10051 5X40X67 S355MC	1
8	DL392	Passscheibe DIN 988 30X 42X2,5	1
9	DG030	Klappstecker DIN 11023 5X32 A2G	1
10	202220	SPINDELGEHAEUSE MST (FE//ZN12//B) (SB)	1
11	203475	SPINDELSTIEL (FE//ZN12//B) (SB)	1
12	204288	SPINDEL (FE//ZN12//C) RD 10278 30X 265 S355J2G3C+C	1
13	205151	HALTER ROLLENBALKEN (FE//ZN12//B) (SB)	1
14	204256	KL. BUEGEL 50X50 (FE//ZN12//C) 204256S	1
15	DB039	Sechskantschraube ISO 4014 10X 55 8.8 A	2
16	DE285	Sicherungsmutter DIN 6926 M10 8 A2G	2

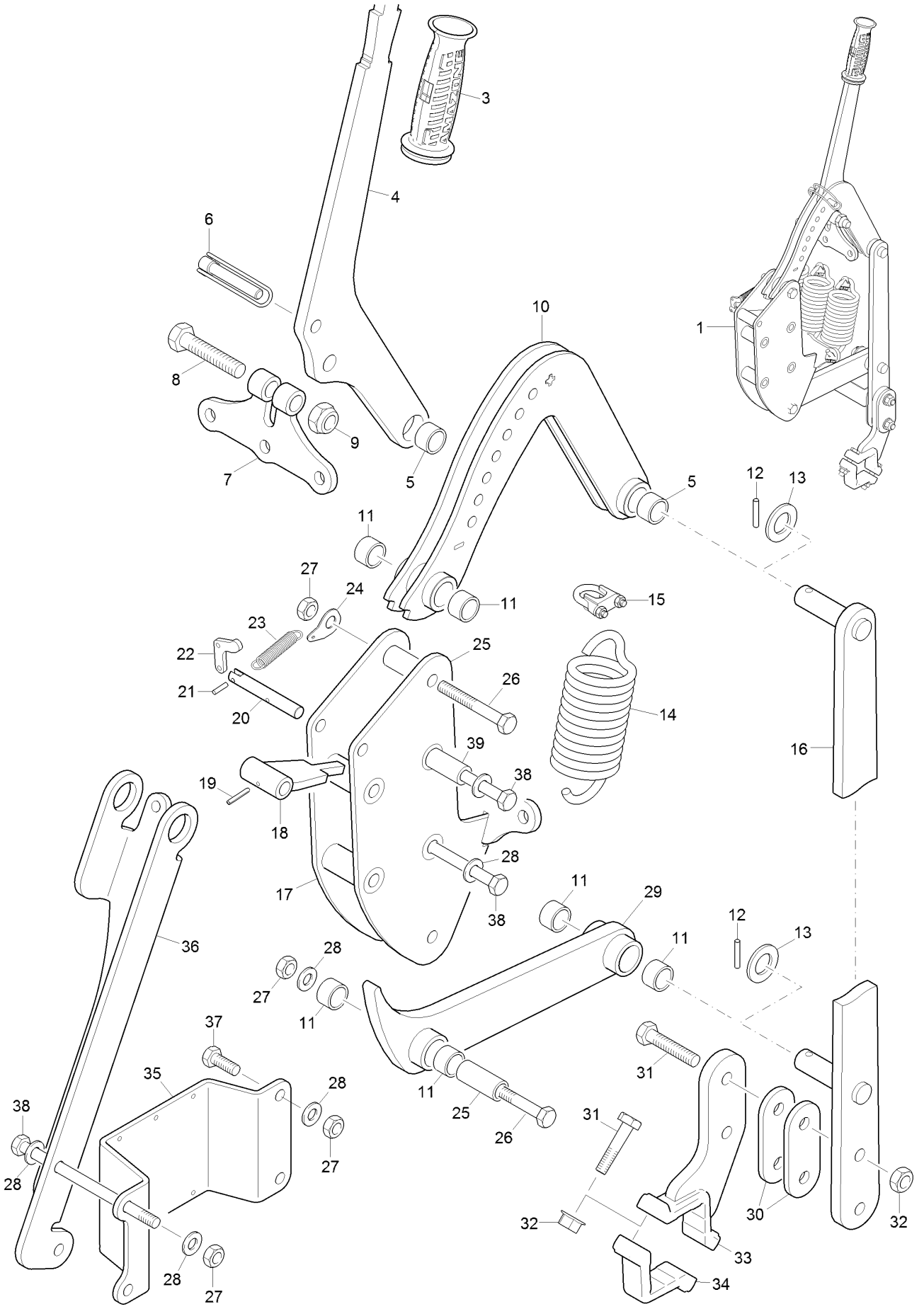
1
3
4
5
6
7
8
9
10
11
12
13
14
15
16
17
18
19
20
21
22
23
24
25
26
27
28
29
30
31
32
33
34
35
36
37
38
39

E1.2 Rollenbalkenaufnahme (ab 11.2014)

Pos.	Teile-Nr	Benennung	Anzahl
1	**211198**	**ROLLENBALKENAUFNAHME LINKS 2F (MB)**	2/3
3	943586	GRIFFHAELFTE HYD-SCHLAUCH DN06-DN12##K KUNST. PA6-HI SCHWA	2
4	209493	VERSTELLHEBEL (B10.1) BL 10051 12X317X 520 S355MC	1
5	DI244	Einspannbuchse 20/26x12	1
6	DG047	RO-KLP-STE 10X60 (B01) AWN020401	1
7	209491	GALGEN (FE//ZN12//C) (SB)	1
8	DB278	Sechskantschraube ISO 4014 16X 75 8.8 A	1
9	DE142	Sicherungsmutter DIN 985 M16 8 A2G	1
10	209492	OBERLENKER (02/K5) (SB)	1
11	DI352	Einspannbuchse 20/26x20	2
12	DI049	SPANNSTIFT 6X36	2
13	DF094	Scheibe ISO 7090 21X37X3 St A2G	2
14	HA050	Zugfeder 8,0X55,0X159	2
15	EF035	Drahtseilklemme 13411 S5	4/6
16	208372	BALKENAUFNAHME (02/K3) (SB)	1
17	208366	AUFNAHME (02/K5) (SB)	1
18	207680	SPERRKLINKE (FE//ZN12//C) (SB)	1
19	DI018	Spannstift ISO 8752 4X 26 St	1
20	211599	WELLE (B10) RD 10278 12h9 X 80 S355J2C+C	1
21	DI016	Spannstift ISO 8752 4X 16 St	1
22	207676	VERSTELLPLATTE (FE//ZN12//C) BL 10051 4X 32X 45 S355MC	1
23	HA165	Zugfeder 1,6X11,6X 55	1
24	209499	FEDERAUFNAHME (FE//ZN12//C) BL 10131 1,5X 26X 39 DD11	1
25	207161	LAGERHUELSE (FE//ZN12//C) RD 10278 20h9 X 48 S355J2C+C	2
26	DB247	Sechskantschraube ISO 4014 12X 80 8.8 A	2
27	DE082	Sicherungsmutter ISO 7042 M12 8 A2G	5
28	DF044	Scheibe ISO 7090 13X24X2,5 St A2G	10
29	209496	UNTERLENKER (02/K5) (SB)	1
30	208376	DISTANZPLATTE (02/K3) BL 10051 6X 40X 100 S355MC	2
31	DB063	Sechskantschraube ISO 4014 12X 50 8.8 A	4
32	DE206	Sicherungsmutter DIN 6927 M12 10	4
33	208375	ROHRAUFNAHME (02/K3) (SB)	1
34	204256	KL. BUEGEL 50X50 (FE//ZN12//C) 204256S	1
35	211923	HALTER BELEUCHTUNG (02/K3) BL 10051 6X130X 361 S355MC	2
36	210644	HALTER SPORNRAD (02/K3) BL 10051 8X164X 500 S355MC	1
37	DC090	Sechskantschraube ISO 4017 12X 25 8.8 A	2
38	DB087	Sechskantschraube ISO 4014 12X160 8.8 A	4
39	962609	BUCHSE F.HEBEL RO 10305-1 22X4,5X 48 E235+C	2

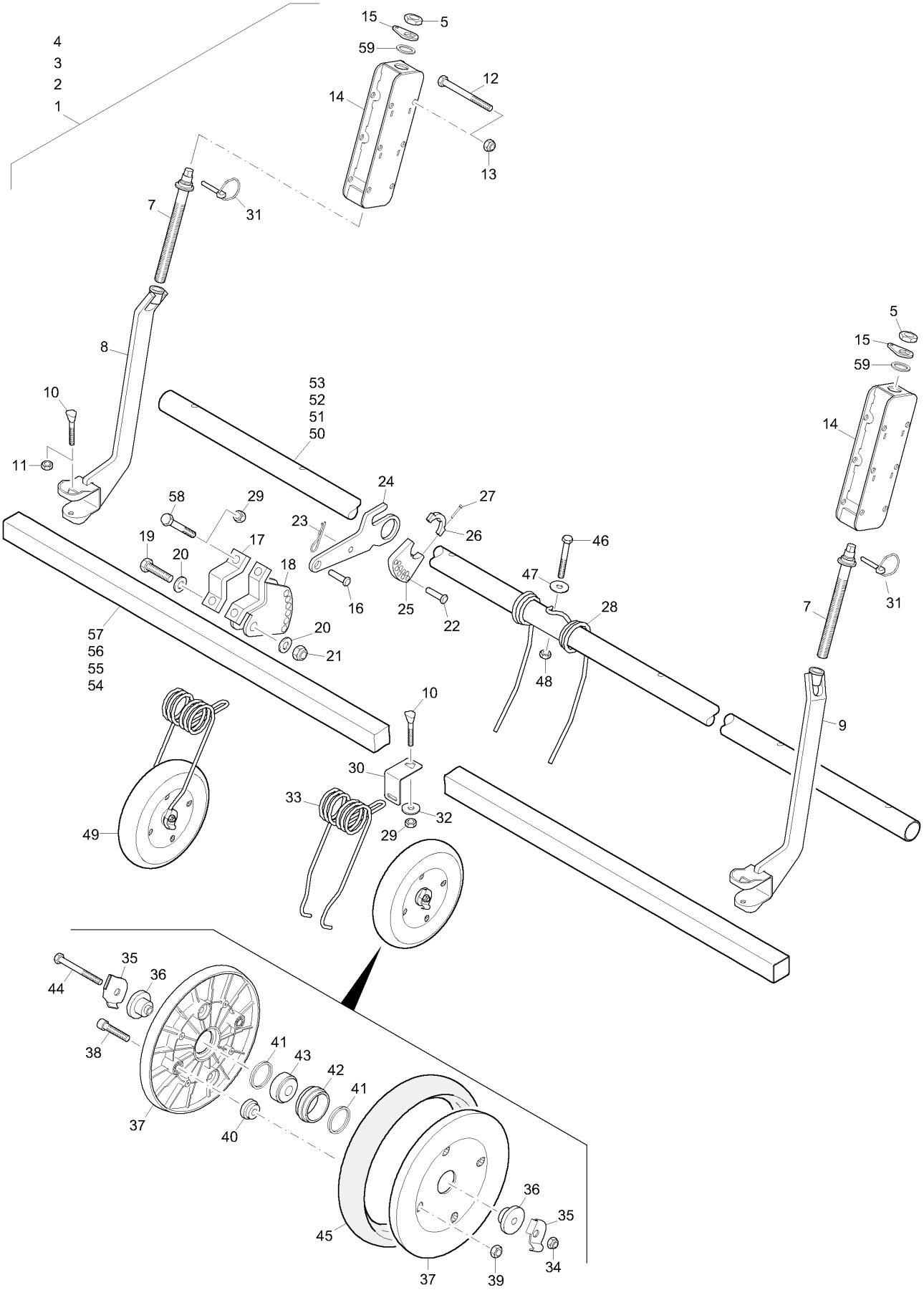
4
3
2
1
15
5
59
12
14
13
7
31
8
10
11
53
52
51
50
58
29
24
27
23
26
19
17
20
18
16
25
22
57
56
55
54
20
21
46
47
28
48
5
15
59
14
7
31
9
10
30
33
32
29
49
44
35
36
38
41
43
42
41
37
40
45
36
35
34
37
39

E2 Rollenstriegel 140mm

Pos.	Teile-Nr	Benennung	Anzahl
1	**202167**	**Rollenstriegel 2500/14,7**	1
2	**201974**	**Rollenstriegel 3000/14,3**	1
3	**202153**	**Rollenstriegel 3500/14,0**	1
4	**201978**	**Rollenstriegel 4000/13,8**	1
5	DE219	Sechskantmutter DIN 439-2 M22X1,5 04 A2	2/3
7	204288	SPINDEL (FE//ZN12//C) RD 10278 30X 265 S355J2G3C+C	2/3
8	977670	SPINDELSTIEL LI 3 (FE//ZN12//B) (SB)	1/2
9	977659	SPINDELSTIEL RE 3 (FE//ZN12//B) (SB)	1
10	3884300	KEILSCHRAUBE 10X83/33 8.8 (B01) STAHL 8.8 (DIN EN ISO 898-1)	1
11	DE032	Sechskantmutter ISO 4032 M10 8 A2G	4/5
12	DB122	Sechskantschraube ISO 4014 12X140 8.8 A	4/6
13	DE090	Sicherungsmutter DIN 985 M12 8 A2G	4/6
14	202220	SPINDELGEHAEUSE MST (FE//ZN12//B) (SB)	2/3
15	973405	SICHERUNGSBLECH (FE//ZN12//C) BL 10051 5X40X67 S355MC	2/3
16	DK153	Bolzen 10X 35	2
17	977651	KL-BUEGEL 50X50 (FE//ZN12//B) TEIL: BL10029 15X 43X115 S355MC	2
18	977652	VERSTELLSEGMENT (SB)	2
19	DC126	Sechskantschraube ISO 4017 16X 45 8.8 A	2
20	DF380	Scheibe DIN 34815 17X30X3 PA66 NT	4
21	DE085	Sicherungsmutter ISO 7042 M16 8 A2G	2
22	DK154	Bolzen 10X 40	4
23	DG037	FEDERSTECKER	4
24	977674	TIEFENHEBEL (FE//ZN12//B) BL 10051 8X106X281 S355MC	2
25	977653	EINSTELLBLECH-WINKEL BL 10051 12X78X90 S355MC	4
26	977654	KLEMMSTUECK (FE//ZN12//B) BL 10051 8X34X75 S355MC	4
27	DA312	Zylinderschraube ISO 4762 8X 40 8.8 A2	8
28	975432	STRIEGELFEDER 125 FEDERDRAHT EN10270-1 DH 8,0 (Z)	9/11/13/15
29	DE213	Sicherungsmutter DIN 6927 M10 8 A2G	1
30	201969	HALTER STRIEGEL FEDER BL 9445 4X 45X 136 1.4301	17/21/25/29
31	DG030	Klappstecker DIN 11023 5X32 A2G	2/3
32	DF036	Scheibe ISO 7093-1 10,5X30X2,5 St A2G	17/21/25/29
33	977457	DREHFEDER FEDERDRAHT EN 10270-1 DH7.0 (Z)	17/21/25/29
34	DE210	Sicherungsmutter DIN 6927 M 8 8 A2G	1
35	975792	HALTER RAD (FE//ZN12//B) BL 10131 2X 50X 50 DC03-A-M	2
36	961972	DISTANZSTUECK (FE//ZN12//C) RD 10278 40h9X 24 11SMn30+C	2
37	965374	FELGENSCHEIBE KUNST. PA6 15%GF ORANGE	2
38	DA582	Zylinderschraube ISO 4762 8X 30 8.8 A2	4
39	DE080	Sicherungsmutter ISO 7042 M 8 8 A2G	4
40	975793	DISTANZRING (FE//ZN12//C) RD 10278 28h9X 12 S355J2C+C	4
41	976102	ZENTRIERRING ROTEC (FE//ZN12//C) RD 10278 45h9X 4 S355J2C+C	2
42	975794	INNENRING (FE//ZN12//C) RD 10278 50h9X 19 S355J2C+C	1
43	CA095	Vierpunktlager 13X40X18,3	1
44	DB027	Sechskantschraube ISO 4014 8X 70 8.8 A	1
45	LD107	Reifen 250X 50	1
46	DB045	Sechskantschraube ISO 4014 10X 70 8.8 A	1
47	DF036	Scheibe ISO 7093-1 10,5X30X2,5 St A2G	1
48	DE081	Sicherungsmutter DIN 980 M10 8 A2G	1
49	975791	ROLLE ROTEC 250 50	17/21/25/29

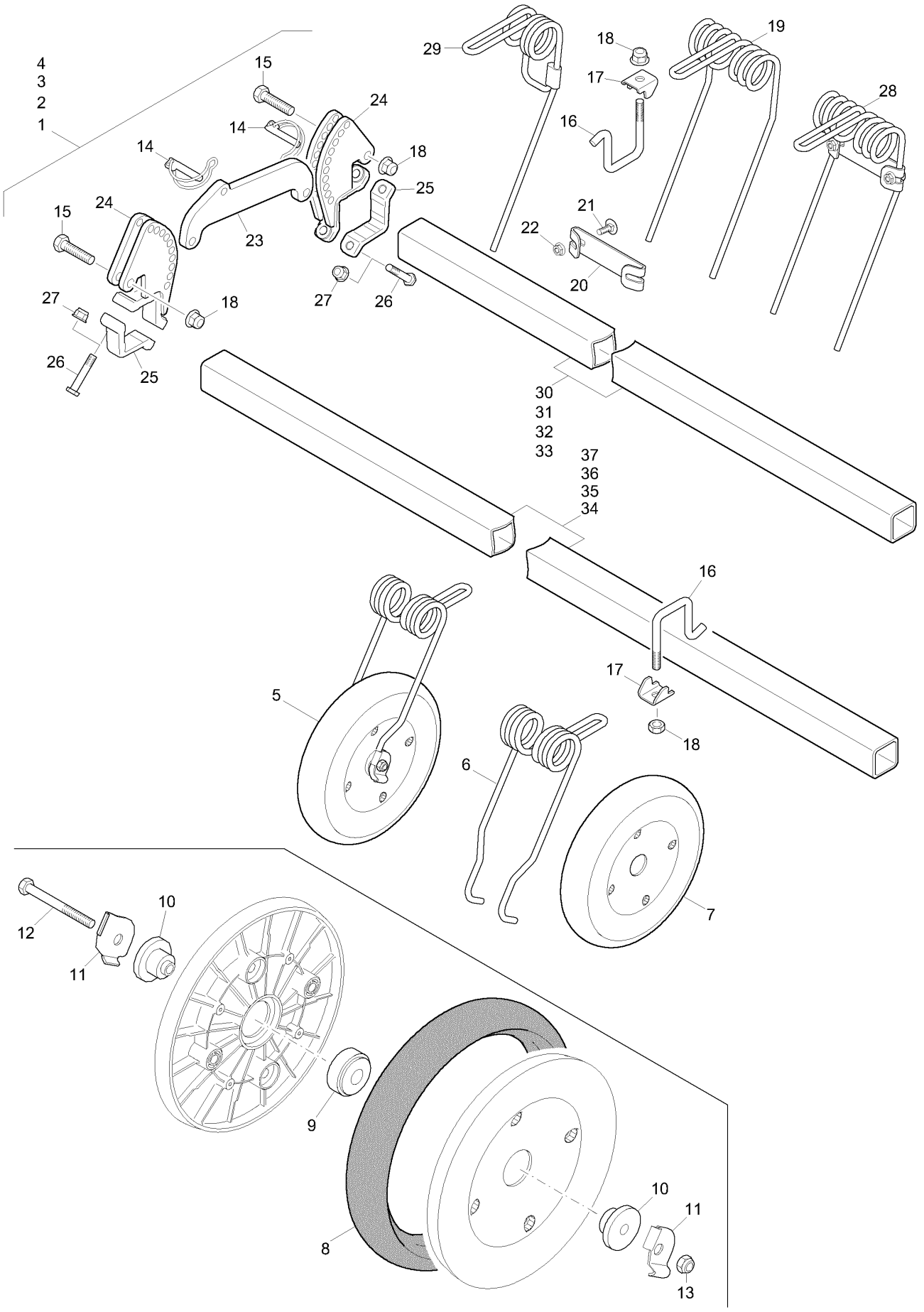
4
3
2
1
15
14
24
14
18
25
15
24
23
27
18
26
25
27
26
29
18
17
16
19
28
21
22
20
30
31
32
33
37
36
35
34
16
17
18
5
6
7
12
10
11
9
8
10
11
13

E2.1 Rollenstriegel 138, 140, 143, 147mm (ab 03.2014)

Pos.	Teile-Nr	Benennung	Anzahl
1	**205041**	**Rollenstriegel 4000/13,8**	
2	**205040**	**Rollenstriegel 3500/14,0**	
3	**205039**	**Rollenstriegel 3000/14,3**	
4	**205038**	**Rollenstriegel 2500/14,7**	
5	**200528**	**ROLLE 250-50 MIT FEDER (MB)**	
6	204243	ROLLENFEDER 250 FEDERDRAHT EN10270-1 DH 8.0 (Z)	1
7	204260	ROLLE 250 50	1
8	LD107	Reifen 250X 50	1
9	CA095	Vierpunktlager 13X40X18,3	1
10	961972	DISTANZSTUECK (FE//ZN12//C) RD 10278 40h9X 24 11SMn30+C	2
11	975792	HALTER RAD (FE//ZN12//B) BL 10131 2X 50X 50 DC03-A-M	2
12	DB027	Sechskantschraube ISO 4014 8X 70 8.8 A	1
13	DE210	Sicherungsmutter DIN 6927 M 8 8 A2G	1
14	DG132	Vierkant-Rohrklappstecker 12X45 A2G	4
15	DB063	Sechskantschraube ISO 4014 12X 50 8.8 A	4
16	203618	KL-BUEGEL 12X 62,7X 92 (FE//ZN12//C) STAHL 8.8 (DIN EN ISO 898-1)	1
17	204244	KLEMMSTUECK (FE//ZN12//C) BL 10051 3X 37X 68 S355MC	1
18	DE286	Sicherungsmutter DIN 6926 M12 8 A2G	1
19	204238	STRIEGELFEDER 8 125 FEDERDRAHT EN10270-1 DH 8,0 (Z)	1
20	964622	ZINKENKLEMME (FE//ZN12//C) BL 10051 3X35X 201 S355MC	1
21	DA066	Flachrundschraube 603 8X 25 8.8 A2G	2
22	DE210	Sicherungsmutter DIN 6927 M 8 8 A2G	2
23	210105	LENKER (FE//ZN12//C) BL 10051 12X 95X 245 S355MC	2
24	204249	SEGMENT (FE//ZN12//C) (SB)	4
25	204256	KL. BUEGEL 50X50 (FE//ZN12//C) 204256S	4
26	DB039	Sechskantschraube ISO 4014 10X 55 8.8 A	8
27	DE285	Sicherungsmutter DIN 6926 M10 8 A2G	8
28	**204239**	**STRIEGELFEDER 125 (MB)**	1
29	206785	ZINKEN D=8 FEDERDRAHT EN 10270-1 DH 8,00 (Z)	1
30	964715	4KT-RO 50X50X3 L=2460 (02/K5) 4KT-RO 10219-2 50X 50X 3X2460 S355J2H	1
31	964678	4KT-RO 50X50X3 L= 2960 (02/K5) 4KT-RO 10219-2 50X 50X 3X2960 S355J2H	1
32	976730	4KT-RO 50X50X3 L=3460 (02/K5) 4KT-RO 10219-2 50X 50X 3X 3460 S355J2H	1
33	967274	4KT-RO 50X50X3 L= 3960 (02/K5) 4KT-RO 10219-2 50X 50X 3X3960 S355J2H	1
34	967365	4KT-RO 50X 50X 5 L=2465 (02/K5) 4KT-RO 10219-2 50X 50X 5X2465 S355J2	1
35	962838	4KT-RO 50X50X5 L=2965 (02/K5) 4KT-RO 10219-2 50X 50X 5X2965 S355J2H	1
36	976729	4KT-RO 10219-2 50X50X5 L=3440 (02/K5) 4KT-RO 10219-2 50X 50X 5X 3440 S	1
37	967366	4KT-RO 50X50X5 L= 3950 (02/K5) 4KT-RO 10219-2 50X 50X 5X3950 S355J2H	1

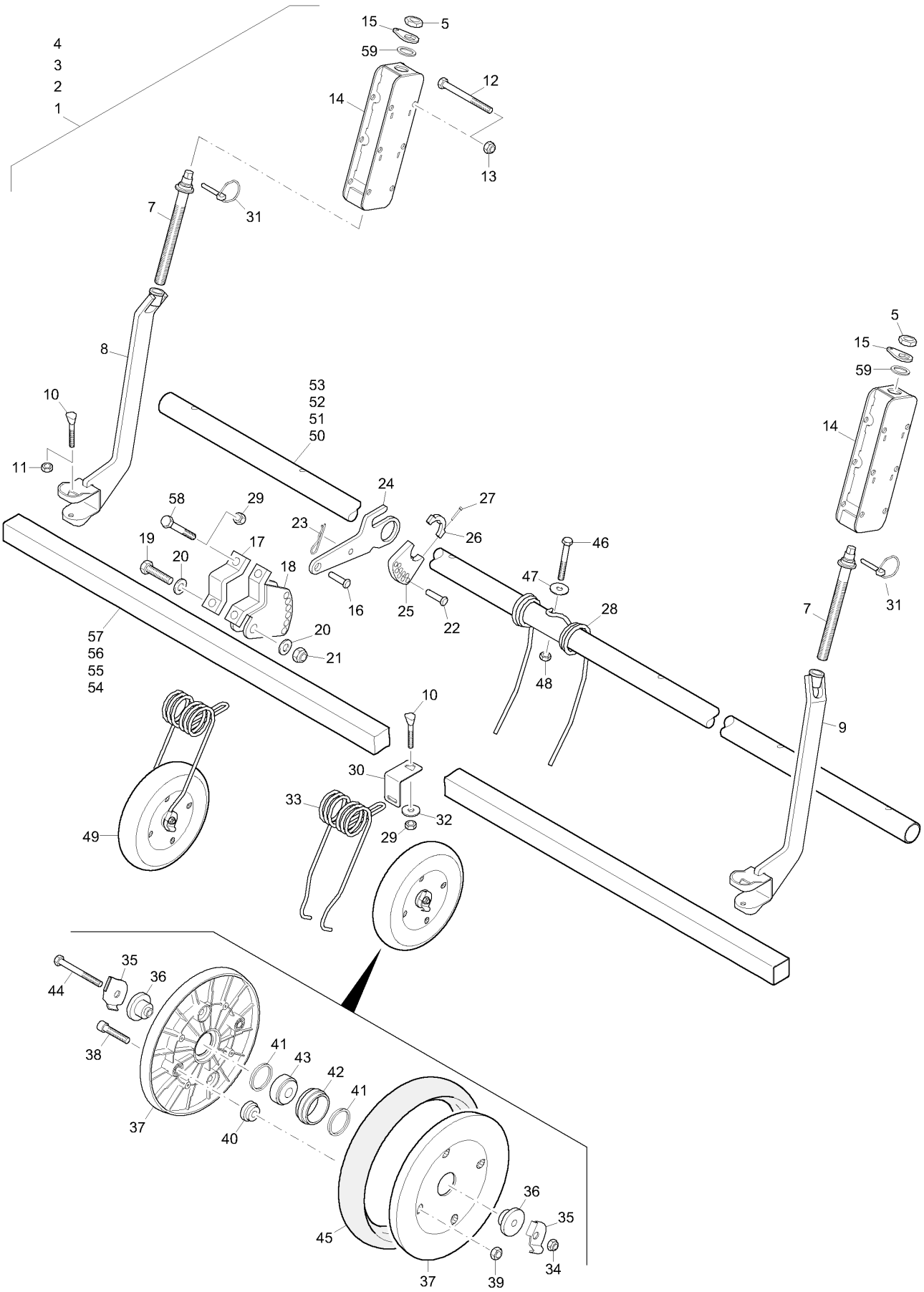
4
3
2
1
15
5
59
12
14
13
7
31
8
10
11
53
52
51
50
58
29
24
27
23
26
19
17
20
18
46
47
16
25
22
28
57
56
55
54
20
21
48
10
9
30
33
32
29
49
35
36
44
38
41
43
42
41
37
40
45
36
35
37
39
34

E3 Rollenstriegel 160mm

Pos.	Teile-Nr	Benennung	Anzahl
1	**201976**	**Rollenstriegel 2500/16,6**	1
2	**202159**	**Rollenstriegel 3000/16,6**	1
3	**202155**	**Rollenstriegel 3500/16,6**	1
4	**201972**	**Rollenstriegel 4000/16,6**	1
5	DE219	Sechskantmutter DIN 439-2 M22X1,5 04 A2	2/3
7	204288	SPINDEL (FE//ZN12//C) RD 10278 30X 265 S355J2G3C+C	2/3
8	977670	SPINDELSTIEL LI 3 (FE//ZN12//B) (SB)	1/2
9	977659	SPINDELSTIEL RE 3 (FE//ZN12//B) (SB)	1
10	3884300	KEILSCHRAUBE 10X83/33 8.8 (B01) STAHL 8.8 (DIN EN ISO 898-1)	1
11	DE032	Sechskantmutter ISO 4032 M10 8 A2G	4/5
12	DB122	Sechskantschraube ISO 4014 12X140 8.8 A	4/6
13	DE090	Sicherungsmutter DIN 985 M12 8 A2G	4/6
14	202220	SPINDELGEHAEUSE MST (FE//ZN12//B) (SB)	2/3
15	973405	SICHERUNGSBLECH (FE//ZN12//C) BL 10051 5X40X67 S355MC	2/3
16	DK153	Bolzen 10X 35	2
17	977651	KL-BUEGEL 50X50 (FE//ZN12//B) TEIL: BL10029 15X 43X115 S355MC	2
18	977652	VERSTELLSEGMENT (SB)	2
19	DC126	Sechskantschraube ISO 4017 16X 45 8.8 A	2
20	DF380	Scheibe DIN 34815 17X30X3 PA66 NT	4
21	DE085	Sicherungsmutter ISO 7042 M16 8 A2G	2
22	DK154	Bolzen 10X 40	4
23	DG037	FEDERSTECKER	4
24	977674	TIEFENHEBEL (FE//ZN12//B) BL 10051 8X106X281 S355MC	2
25	977653	EINSTELLBLECH-WINKEL BL 10051 12X78X90 S355MC	4
26	977654	KLEMMSTUECK (FE//ZN12//B) BL 10051 8X34X75 S355MC	4
27	DA312	Zylinderschraube ISO 4762 8X 40 8.8 A2	8
28	975431	FEDER STRIEGEL 160 FEDERDRAHT EN10270-1 DH 8,0 (Z)	8/10/12/14
29	DE213	Sicherungsmutter DIN 6927 M10 8 A2G	1
30	201969	HALTER STRIEGEL FEDER BL 9445 4X 45X 136 1.4301	15/18/21/24
31	DG030	Klappstecker DIN 11023 5X32 A2G	2/3
32	DF036	Scheibe ISO 7093-1 10,5X30X2,5 St A2G	15/18/21/24
33	977457	DREHFEDER FEDERDRAHT EN 10270-1 DH7.0 (Z)	15/18/21/34
34	DE210	Sicherungsmutter DIN 6927 M 8 8 A2G	1
35	975792	HALTER RAD (FE//ZN12//B) BL 10131 2X 50X 50 DC03-A-M	2
36	961972	DISTANZSTUECK (FE//ZN12//C) RD 10278 40h9X 24 11SMn30+C	2
37	965374	FELGENSCHEIBE KUNST. PA6 15%GF ORANGE	2
38	DA582	Zylinderschraube ISO 4762 8X 30 8.8 A2	4
39	DE080	Sicherungsmutter ISO 7042 M 8 8 A2G	4
40	975793	DISTANZRING (FE//ZN12//C) RD 10278 28h9X 12 S355J2C+C	4
41	976102	ZENTRIERRING ROTEC (FE//ZN12//C) RD 10278 45h9X 4 S355J2C+C	2
42	975794	INNENRING (FE//ZN12//C) RD 10278 50h9X 19 S355J2C+C	1
43	CA095	Vierpunktlager 13X40X18,3	1
44	DB027	Sechskantschraube ISO 4014 8X 70 8.8 A	1
45	LD107	Reifen 250X 50	1
46	DB045	Sechskantschraube ISO 4014 10X 70 8.8 A	1
47	DF036	Scheibe ISO 7093-1 10,5X30X2,5 St A2G	1
48	DE081	Sicherungsmutter DIN 980 M10 8 A2G	1
49	975791	ROLLE ROTEC 250 50	15/18/21/24

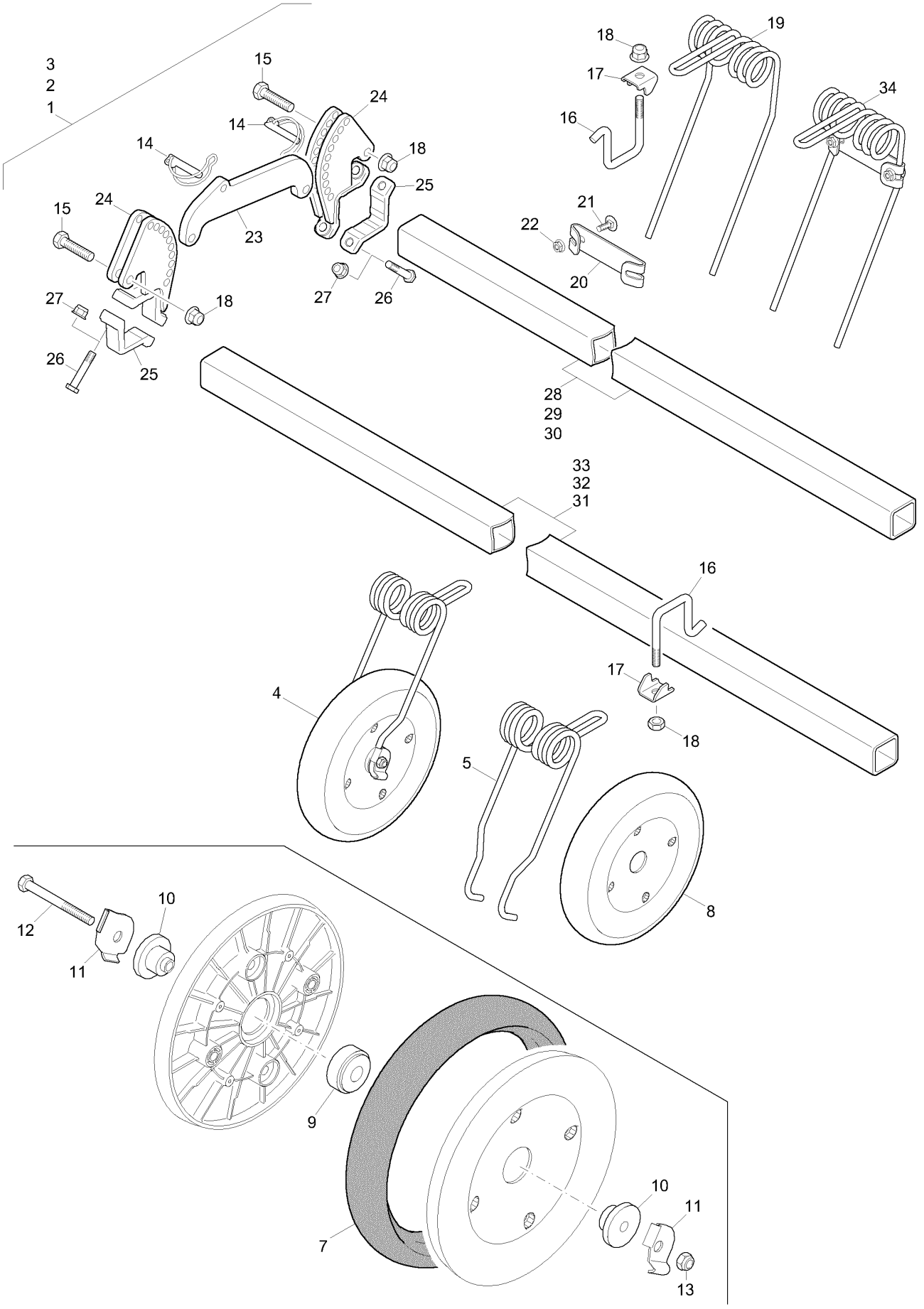
3
2
1
15
14
24
14
18
25
15
24
23
27
26
18
27
26
25
18
17
16
19
34
21
22
20
28
29
30
33
32
31
16
17
18
4
5
8
12
10
11
9
7
10
11
13

E3.1 Rollenstriegel 166mm (ab 03.2013)

Pos.	Teile-Nr	Benennung	Anzahl
1	**205042**	**Rollenstriegel 3000/16,6**	
2	**205043**	**Rollenstriegel 3500/16,6**	
3	**205044**	**Rollenstriegel 4000/16,6**	
4	**200528**	**ROLLE 250-50 MIT FEDER (MB)**	18/21/24
5	204243	ROLLENFEDER 250 FEDERDRAHT EN10270-1 DH 8.0 (Z)	1
7	LD107	Reifen 250X 50	1
8	204260	ROLLE 250 50	1
9	CA095	Vierpunktlager 13X40X18,3	1
10	961972	DISTANZSTUECK (FE//ZN12//C) RD 10278 40h9X 24 11SMn30+C	2
11	975792	HALTER RAD (FE//ZN12//B) BL 10131 2X 50X 50 DC03-A-M	2
12	DB027	Sechskantschraube ISO 4014 8X 70 8.8 A	1
13	DE210	Sicherungsmutter DIN 6927 M 8 8 A2G	1
14	DG130	Rohrklappstecker 11X45 A2G	2
15	DB063	Sechskantschraube ISO 4014 12X 50 8.8 A	4
16	203618	KL-BUEGEL 12X 62,7X 92 (FE//ZN12//C) STAHL 8.8 (DIN EN ISO 898-1)	1
17	204244	KLEMMSTUECK (FE//ZN12//C) BL 10051 3X 37X 68 S355MC	1
18	DE286	Sicherungsmutter DIN 6926 M12 8 A2G	1
19	204245	STRIEGELFEDER 166 FEDERDRAHT EN10270-1 DH 8,0 (Z)	9/11/13
20	972260	ZINKENKLEMME 166MM (FE//ZN12//C) BL 10051 3X 35X 243 S355MC	1
21	DA066	Flachrundschraube 603 8X 25 8.8 A2G	2
22	DE210	Sicherungsmutter DIN 6927 M 8 8 A2G	2
23	210105	LENKER (FE//ZN12//C) BL 10051 12X 95X 245 S355MC	2
24	204249	SEGMENT (FE//ZN12//C) (SB)	4
25	204256	KL. BUEGEL 50X50 (FE//ZN12//C) 204256S	4
26	DB039	Sechskantschraube ISO 4014 10X 55 8.8 A	8
27	DE285	Sicherungsmutter DIN 6926 M10 8 A2G	8
28	964678	4KT-RO 50X50X3 L= 2960 (02/K5) 4KT-RO 10219-2 50X 50X 3X2960 S355J2H	1
29	976730	4KT-RO 50X50X3 L=3460 (02/K5) 4KT-RO 10219-2 50X 50X 3X 3460 S355J2H	1
30	967274	4KT-RO 50X50X3 L= 3960 (02/K5) 4KT-RO 10219-2 50X 50X 3X3960 S355J2H	1
31	962838	4KT-RO 50X50X5 L=2965 (02/K5) 4KT-RO 10219-2 50X 50X 5X2965 S355J2H	1
32	976729	4KT-RO 10219-2 50X50X5 L=3440 (02/K5) 4KT-RO 10219-2 50X 50X 5X 3440 S	1
33	967366	4KT-RO 50X50X5 L= 3950 (02/K5) 4KT-RO 10219-2 50X 50X 5X3950 S355J2H	1
34	**204246**	**STRIEGELFEDER 166 (MB)**	1

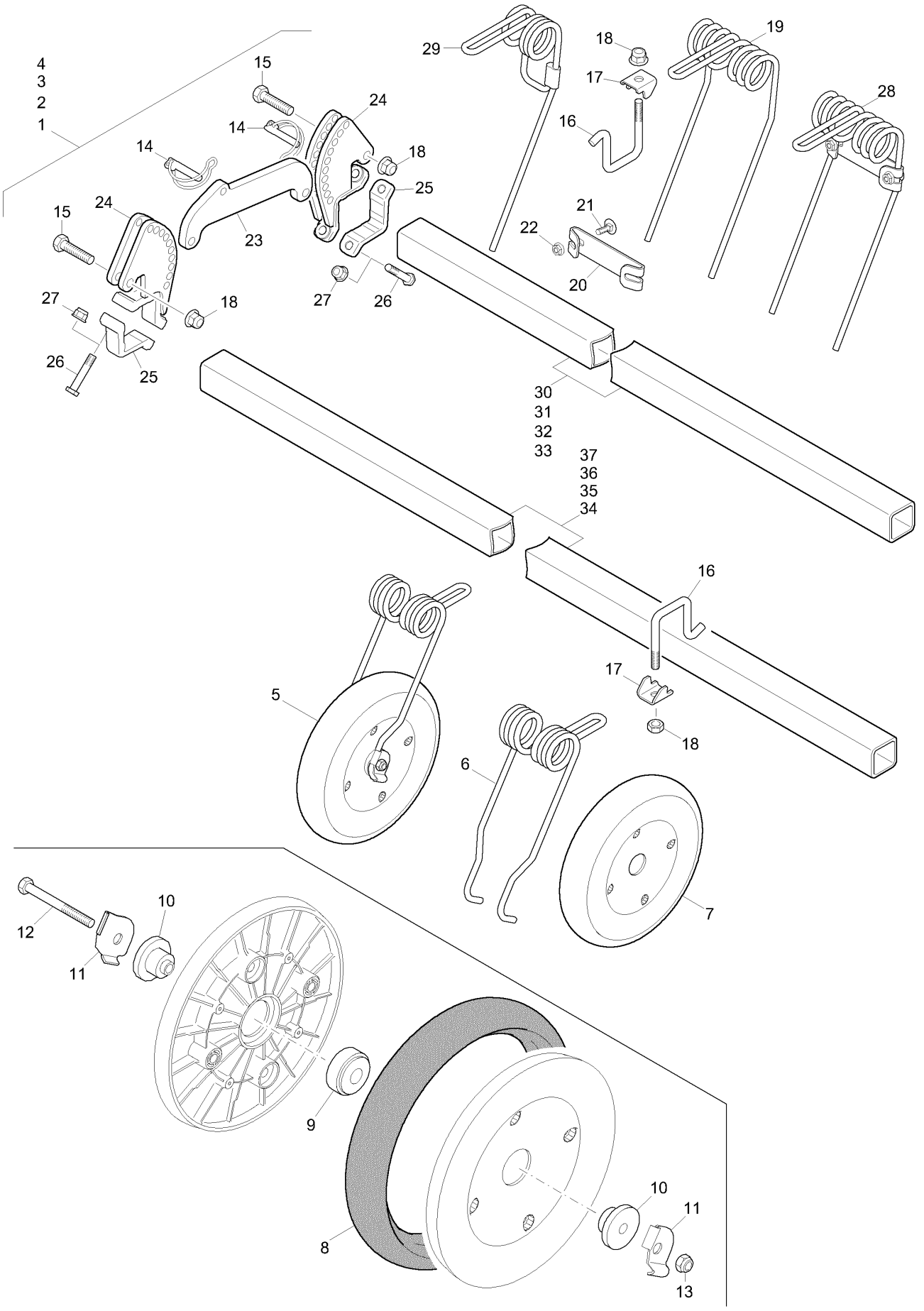
4
3
2
1
15
14
24
14
18
25
15
24
23
27
18
26
25
27
26
29
18
19
17
16
28
21
22
20
30
31
32
33
37
36
35
34
16
17
18
5
6
7
12
10
11
9
8
10
11
13

E3.2 Rollenstriegel 166mm (ab 03.2014)

Pos.	Teile-Nr	Benennung	Anzahl
1	**205048**	**Rollenstriegel 2500/16,6**	
2	**205042**	**Rollenstriegel 3000/16,6**	
3	**205043**	**Rollenstriegel 3500/16,6**	
4	**205044**	**Rollenstriegel 4000/16,6**	
5	**200528**	**ROLLE 250-50 MIT FEDER (MB)**	
6	204243	ROLLENFEDER 250 FEDERDRAHT EN10270-1 DH 8.0 (Z)	1
7	204260	ROLLE 250 50	1
8	LD107	Reifen 250X 50	1
9	CA095	Vierpunktlager 13X40X18,3	1
10	961972	DISTANZSTUECK (FE//ZN12//C) RD 10278 40h9X 24 11SMn30+C	2
11	975792	HALTER RAD (FE//ZN12//B) BL 10131 2X 50X 50 DC03-A-M	2
12	DB027	Sechskantschraube ISO 4014 8X 70 8.8 A	1
13	DE210	Sicherungsmutter DIN 6927 M 8 8 A2G	1
14	DG132	Vierkant-Rohrklappstecker 12X45 A2G	4
15	DB063	Sechskantschraube ISO 4014 12X 50 8.8 A	4
16	203618	KL-BUEGEL 12X 62,7X 92 (FE//ZN12//C) STAHL 8.8 (DIN EN ISO 898-1)	1
17	204244	KLEMMSTUECK (FE//ZN12//C) BL 10051 3X 37X 68 S355MC	1
18	DE286	Sicherungsmutter DIN 6926 M12 8 A2G	1
19	204245	STRIEGELFEDER 166 FEDERDRAHT EN10270-1 DH 8,0 (Z)	1
20	972260	ZINKENKLEMME 166MM (FE//ZN12//C) BL 10051 3X 35X 243 S355MC	1
21	DA066	Flachrundschraube 603 8X 25 8.8 A2G	2
22	DE210	Sicherungsmutter DIN 6927 M 8 8 A2G	2
23	210105	LENKER (FE//ZN12//C) BL 10051 12X 95X 245 S355MC	2
24	204249	SEGMENT (FE//ZN12//C) (SB)	4
25	204256	KL. BUEGEL 50X50 (FE//ZN12//C) 204256S	4
26	DB039	Sechskantschraube ISO 4014 10X 55 8.8 A	8
27	DE285	Sicherungsmutter DIN 6926 M10 8 A2G	8
28	**204246**	**STRIEGELFEDER 166 (MB)**	1
29	206785	ZINKEN D=8 FEDERDRAHT EN 10270-1 DH 8,00 (Z)	1
30	964715	4KT-RO 50X50X3 L=2460 (02/K5) 4KT-RO 10219-2 50X 50X 3X2460 S355J2H	1
31	964678	4KT-RO 50X50X3 L= 2960 (02/K5) 4KT-RO 10219-2 50X 50X 3X2960 S355J2H	1
32	976730	4KT-RO 50X50X3 L=3460 (02/K5) 4KT-RO 10219-2 50X 50X 3X 3460 S355J2H	1
33	967274	4KT-RO 50X50X3 L= 3960 (02/K5) 4KT-RO 10219-2 50X 50X 3X3960 S355J2H	1
34	967365	4KT-RO 50X 50X 5 L=2465 (02/K5) 4KT-RO 10219-2 50X 50X 5X2465 S355J2	1
35	962838	4KT-RO 50X50X5 L=2965 (02/K5) 4KT-RO 10219-2 50X 50X 5X2965 S355J2H	1
36	976729	4KT-RO 10219-2 50X50X5 L=3440 (02/K5) 4KT-RO 10219-2 50X 50X 5X 3440 S	1
37	967366	4KT-RO 50X50X5 L= 3950 (02/K5) 4KT-RO 10219-2 50X 50X 5X3950 S355J2H	1

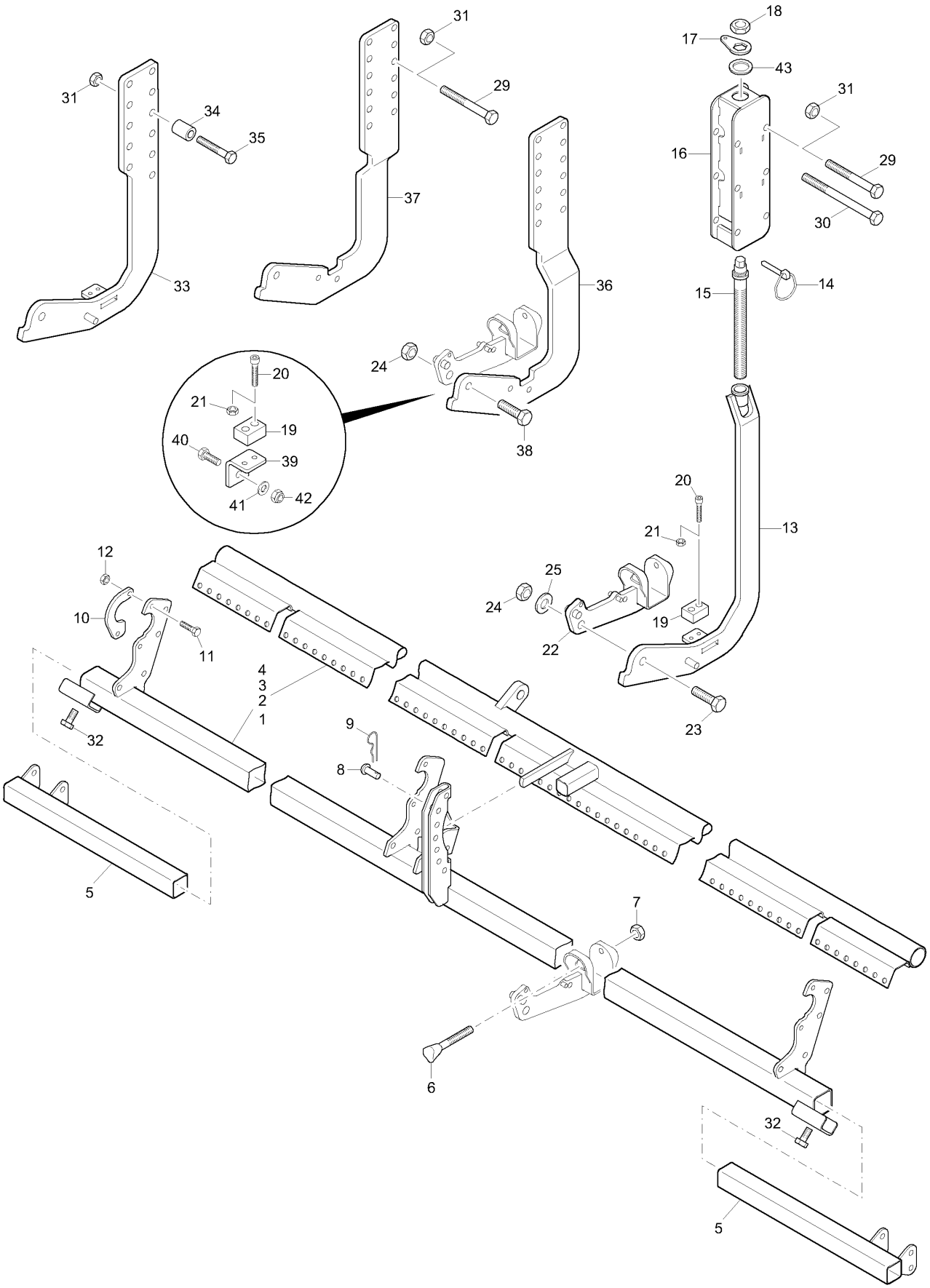
31
29
31
34
35
37
33
18
17
43
31
16
29
30
36
15
14
24
38
20
21
19
40
39
41
42
20
21
13
12
25
24
10
11
19
22
4
3
2
1
23
32
9
8
5
7
6
32
5

E4 Exaktstriegel - Verstellschiene (Super/Special)

Pos.	Teile-Nr	Benennung	Anzahl
1	976032	STRIEGELHAUPTR. 4,0M (02) FEDERDRAHT EN10270-1 DH 8,0 (Z)	1
2	963251	STRIEGELHAUPTROHR 2976 (02) (SB) MIT VERSTELLSCHIENE	1
3	977985	STRIEGELHAUPTROHR 3,5 M (02/K3) (SB)	1
4	979570	STRIEGELHAUPTRO. KPL. 2,5M (02/K3) (MB)	1
5	963327	VERSCHIEBETEIL AU. (FE//ZN12//C) (SB) VS54317=33KW	2
6	3884300	KEILSCHRAUBE 10X83/33 8.8 (B01) STAHL 8.8 (DIN EN ISO 898-1)	2/3
7	DE032	Sechskantmutter ISO 4032 M10 8 A2G	2/3
8	3929300	ABSTECKNIET (FE//ZN12//C)	1
9	DG037	FEDERSTECKER	1
10	957717	SICHERUNGSBUEGEL (02) BL 10051 6X 60X 97 S355MC	2/3
11	DC035	Sechskantschraube ISO 4017 8X 25 8.8 A	2
12	DE210	Sicherungsmutter DIN 6927 M 8 8 A2G	2
13	200279	SPINDELSTIEL 3 (B10) (SB)	2/3
14	DG030	Klappstecker DIN 11023 5X32 A2G	2/3
15	204288	SPINDEL (FE//ZN12//C) RD 10278 30X 265 S355J2G3C+C	2/3
16	202220	SPINDELGEHAEUSE MST (FE//ZN12//B) (SB)	2/3
17	973405	SICHERUNGSBLECH (FE//ZN12//C) BL 10051 5X40X67 S355MC	2/3
18	DE219	Sechskantmutter DIN 439-2 M22X1,5 04 A2	2/3
19	975435	PUFFER 30X 20X 40	2/3
20	DA571	Zylinderschraube ISO 4762 6X 30 8.8 A2	4/6
21	DE209	Sicherungsmutter DIN 6927 M 6 8 A2G	4/6
22	975433	STRIEGELHALTER (FE//ZN12//B) (SB)	2/3
23	DC126	Sechskantschraube ISO 4017 16X 45 8.8 A	2/3
24	DE085	Sicherungsmutter ISO 7042 M16 8 A2G	2/3
25	DF077	Scheibe ISO 7090 17X30X3 St A2G	2/3
29	DB076	Sechskantschraube ISO 4014 12X 90 8.8 A	2
30	DB122	Sechskantschraube ISO 4014 12X140 8.8 A	4
31	DE090	Sicherungsmutter DIN 985 M12 8 A2G	10/12
32	DC120	Sechskantschraube ISO 4017 16X 30 8.8 A	2
33	NML	NICHT MEHR LIEFERBAR	2
34	964033	BUCHSE AUSLEGER (FE//ZN12//C) RO 10305 26X 6X 34 E235+C	6
35	DB074	Sechskantschraube ISO 4014 12X 75 8.8 A	6
36	202201	TRAEGER (FE//ZN12//B) BL 10051 12X270X 397 S355MC (neue Teile-Nr)	1
36	202203	STRIEGELHALTER D9 STARR (FE//ZN12//B) BL 10051 10X100X 505 S355MC	1
37	978558	STIEL RUECKFAHR STARR 01(FE//ZN12//B/T2) TEIL: BL 8X381X 659 S355M	1/2
38	DC124	Sechskantschraube ISO 4017 16X 40 8.8 A	2
39	978584	WINKEL PUFFER (02) BL 10051 6X 40X 82 S355MC	2
40	DC066	SECHSKANTSCHRAUBE 10X30	2
41	DF032	Scheibe ISO 7090 10,5X20X2 St A2G	2
42	DE081	Sicherungsmutter DIN 980 M10 8 A2G	2
43	DL392	Passscheibe DIN 988 30X 42X2,5 ab 11.2011	2/3

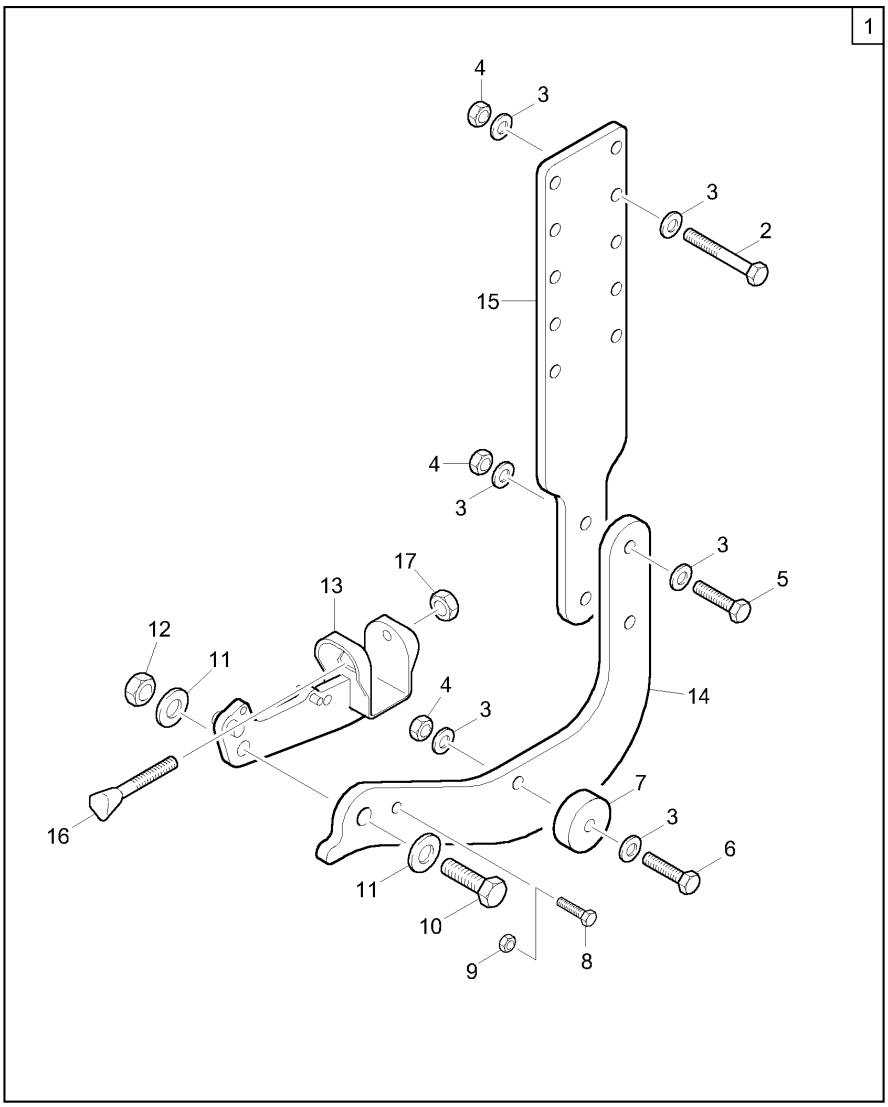
1
4
3
3
2
15
4
3
3
5
17
13
12
11
4
3
14
16
7
3
6
11
10
9
8

E4.1 Anbausatz starr für Exakt/Schleppstriegel (ab 11.2012)

Pos.	Teile-Nr	Benennung	Anzahl
1	**202211**	**Anbausatz Exaktstriegel, starr für D9 und AD**	
2	DB076	Sechskantschraube ISO 4014 12X 90 8.8 A	2
3	DF044	Scheibe ISO 7090 13X24X2,5 St A2G	10
4	DE090	Sicherungsmutter DIN 985 M12 8 A2G	5
5	DB063	Sechskantschraube ISO 4014 12X 50 8.8 A	2
6	DB065	Sechskantschraube ISO 4014 12X 55 8.8 A	1
7	202199	ANSCHLAGBOCK POM RD KUNST. 60 POM SCHWARZ	1
8	DC040	SECHSKANTSCHRAUBE 8X35	1
9	DE080	Sicherungsmutter ISO 7042 M 8 8 A2G	1
10	DC126	Sechskantschraube ISO 4017 16X 45 8.8 A	1
11	DF077	Scheibe ISO 7090 17X30X3 St A2G	2
12	DE085	Sicherungsmutter ISO 7042 M16 8 A2G	1
13	975433	STRIEGELHALTER (FE//ZN12//B) (SB)	1
14	202201	TRAEGER (FE//ZN12//B) BL 10051 12X270X 397 S355MC	1
15	202203	STRIEGELHALTER D9 STARR (FE//ZN12//B) BL 10051 10X100X 505 S355MC	1
16	3884300	KEILSCHRAUBE 10X83/33 8.8 (B01) STAHL 8.8 (DIN EN ISO 898-1)	1
17	DE032	Sechskantmutter ISO 4032 M10 8 A2G	1

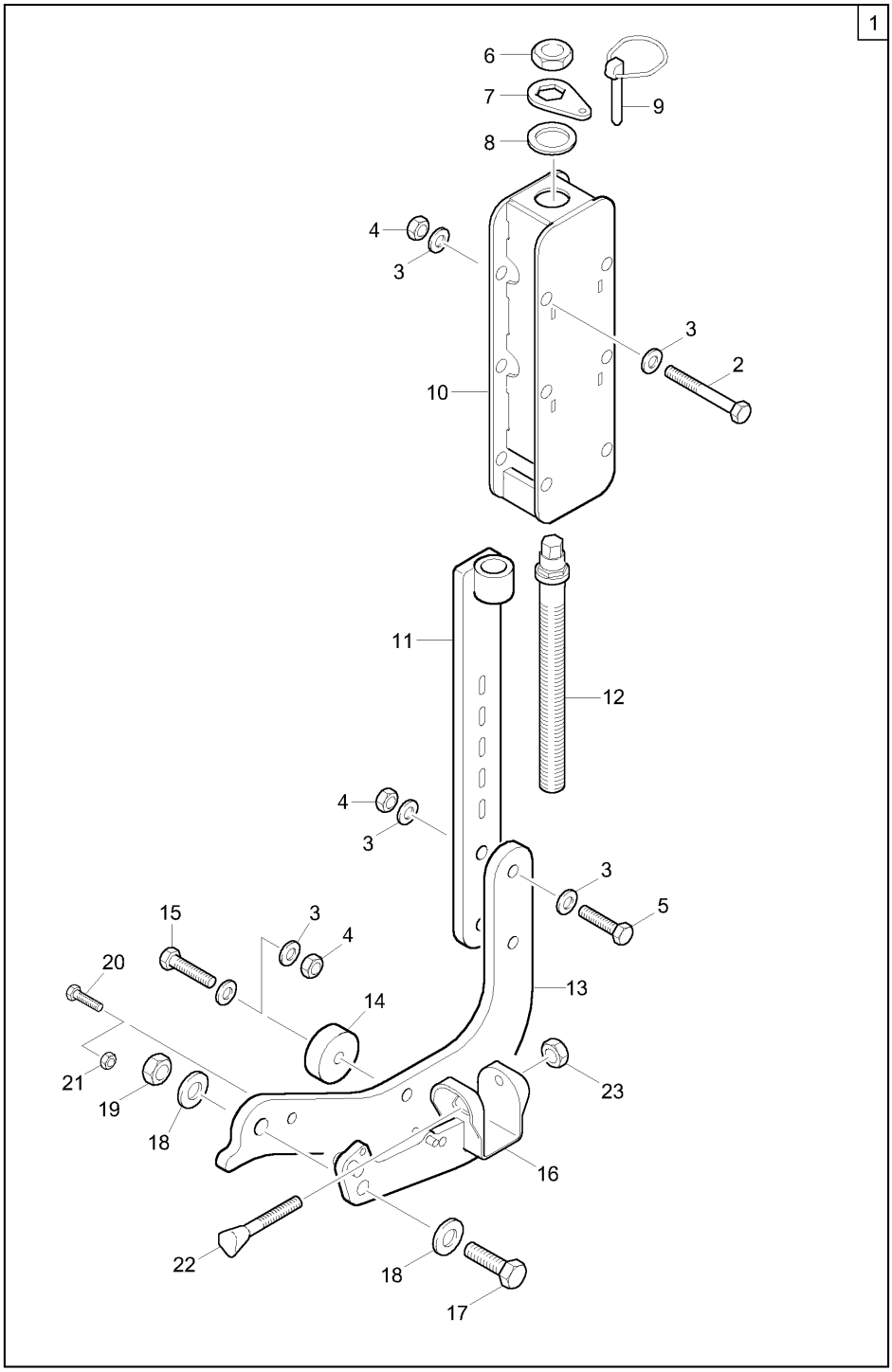
1
6
7
8
9
4
3
3
2
10
11
12
4
3
3
5
15
3
4
20
13
14
21
19
18
23
16
22
18
17

E4.2 Anbausatz verstellbar für Exakt/Schleppstriegel (ab 11.2012)

Pos.	Teile-Nr	Benennung	Anzahl
1	**202210**	**Anbausatz Exatstriegel, verstellbar für AD-P**	
2	DB076	Sechskantschraube ISO 4014 12X 90 8.8 A	2
3	DF044	Scheibe ISO 7090 13X24X2,5 St A2G	6
4	DE082	Sicherungsmutter ISO 7042 M12 8 A2G	5
5	DB063	Sechskantschraube ISO 4014 12X 50 8.8 A	2
6	DE219	Sechskantmutter DIN 439-2 M22X1,5 04 A2	1
7	973405	SICHERUNGSBLECH (FE//ZN12//C) BL 10051 5X40X67 S355MC	1
8	DL392	Passscheibe DIN 988 30X 42X2,5	1
9	DG030	Klappstecker DIN 11023 5X32 A2G	1
10	202220	SPINDELGEHAEUSE MST (FE//ZN12//B) (SB)	1
11	203475	SPINDELSTIEL (FE//ZN12//B) (SB)	1
12	204288	SPINDEL (FE//ZN12//C) RD 10278 30X 265 S355J2G3C+C	1
13	202201	TRAEGER (FE//ZN12//B) BL 10051 12X270X 397 S355MC	1
14	202199	ANSCHLAGBOCK POM RD KUNST. 60 POM SCHWARZ	1
15	DB065	Sechskantschraube ISO 4014 12X 55 8.8 A	1
16	975433	STRIEGELHALTER (FE//ZN12//B) (SB)	1
17	DC126	Sechskantschraube ISO 4017 16X 45 8.8 A	1
18	DF077	Scheibe ISO 7090 17X30X3 St A2G	2
19	DE085	Sicherungsmutter ISO 7042 M16 8 A2G	1
20	DC040	SECHSKANTSCHRAUBE 8X35	1
21	DE080	Sicherungsmutter ISO 7042 M 8 8 A2G	1
22	3884300	KEILSCHRAUBE 10X83/33 8.8 (B01) STAHL 8.8 (DIN EN ISO 898-1)	1
23	DE032	Sechskantmutter ISO 4032 M10 8 A2G	1

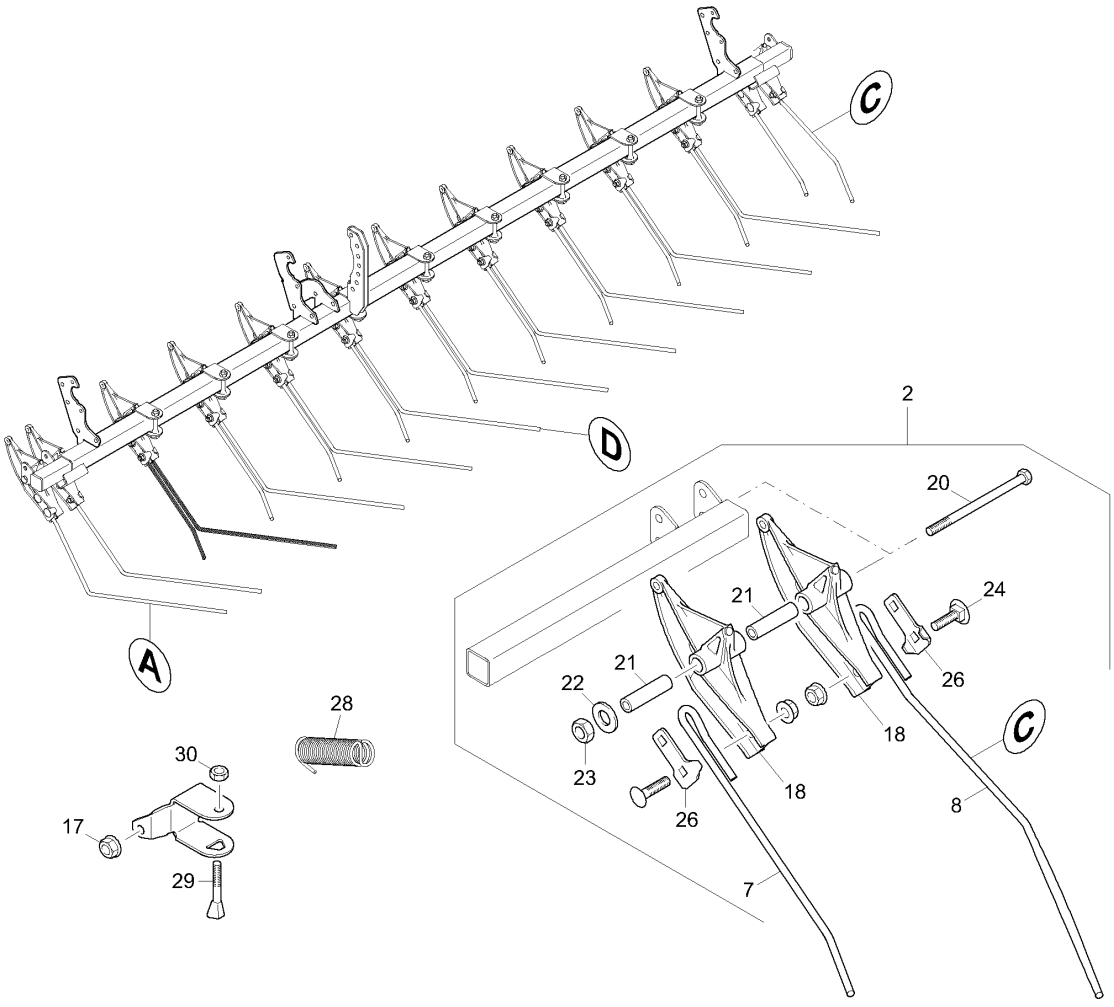
C
D
A
2
20
21
24
22
21
26
18
C
23
18
26
8
7
28
30
17
29

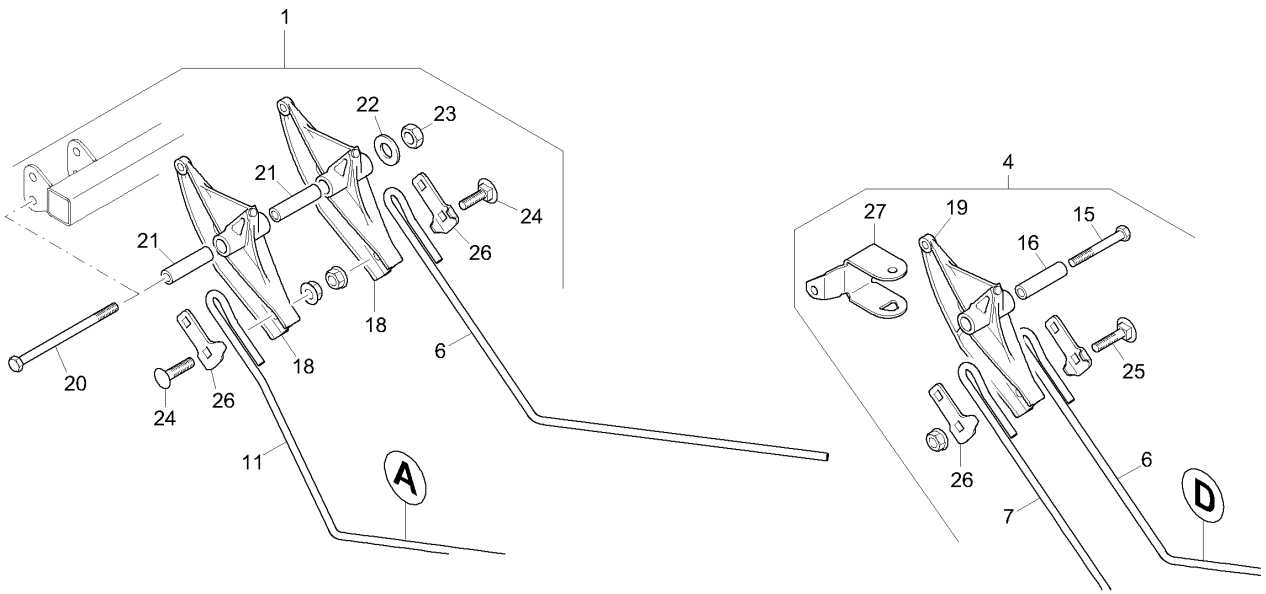
1
22
23
21
24
21
26
18
6
20
18
26
24
11
A

4
27
19
15
16
25
26
6
7
D

E5 Exaktstriegel - Einzelzinken 2,5m

Pos.	Teile-Nr	Benennung	Anzahl
1	**963439**	**STRIEGELELEMENT AUS.LI. (MB)**	1
2	**963438**	**STRIEGELELEMENT AUS.RE. (MB)**	1
4	**952802**	**STRIEGELELEMENT**	9
6	952459	FEDERZINKEN NORMAL LG. FED-ST.17223C 9X804 TZN	10
7	952461	FEDERZINKEN NORMAL KZ. FED-ST.17223C 9X567 TZN	10
8	963437	FEDERZINKEN 1.A. RE. FED.ST.17223 C 9X 713 TZN	1
11	963435	FEDERZINKEN 1.A. LI. FED.ST.17223 C 9X 818 TZN	1
15	DB052	Sechskantschraube ISO 4014 10X100 8.8 A	9
16	953257	DISTANZLAGERROHR (FE//ZN12//C) TEIL:RO 18X3,5X 80 S235G2T	9
17	DE211	Sicherungsmutter DIN 6927 M10 10	28
18	963436	ZINKENHALTER AUSSEN KUNST. PA6 SCHWARZ	4
19	952155	ZINKENHALTER KUNST. PA6 SCHWARZ	9
20	DB182	Sechskantschraube ISO 4014 10X170 8.8 A	2
21	963434	DISTANZLAGERROHR (FE//ZN12//C) RO 10305 18X3,5X 70 E235+C	4
22	DF036	Scheibe ISO 7093-1 10,5X30X2,5 St A2G	2
23	DE081	Sicherungsmutter DIN 980 M10 8 A2G	2
24	DA089	Flachrundschraube 603 10X 35 8.8 A2G	8
25	DA331	Flachrundschraube 603 10X 45 8.8 A2G	1
26	953588	PLATTE ZINKENHALTER (FE//ZN12//C) TEIL:BL 4X58,5X 75,5 STW22	13
27	967472	LAGERSCHELLE (FE//ZN12//C) SPALT-BD 4X150X194 DD11	9
28	HA140	ZUGFEDER 3,6X28,5X138	9
29	3884300	KEILSCHRAUBE 10X83/33 8.8 (B01) STAHL 8.8 (DIN EN ISO 898-1)	9
30	DE032	Sechskantmutter ISO 4032 M10 8 A2G	9

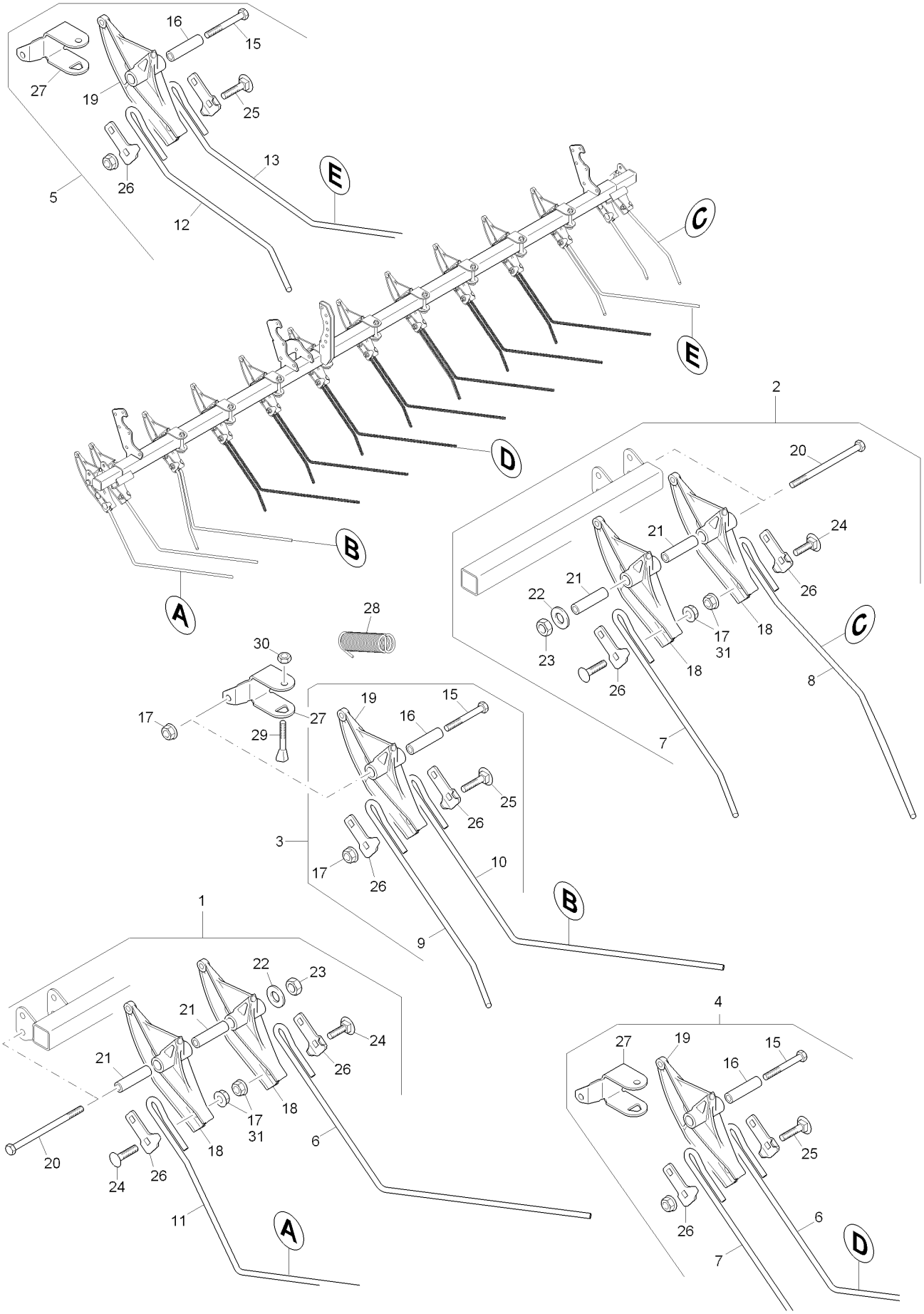
16
15
27
19
25
13
E
26
5
12
C
E
2
20
D
24
21
21
26
22
17
31
18
C
23
18
26
8
7
B
A
28
30
19
15
17
27
16
29
25
26
3
17
26
10
B
9
1
22
23
21
24
21
26
17
31
18
6
20
18
24
26
11
A
4
27
19
15
16
25
26
6
7
D

E5.1 Exaktstriegel - Einzelzinken 2,5m (ab 02.2012)

Pos.	Teile-Nr	Benennung	Anzahl
1	**963439**	**STRIEGELELEMENT AUS.LI. (MB)**	1
2	**963438**	**STRIEGELELEMENT AUS.RE. (MB)**	1
3	**953563**	**STRIEGELELEMENT MI.**	1
4	**952802**	**STRIEGELELEMENT**	7
5	**976003**	**STRIEGELELEMENT MITTE 2 (MB)**	1
6	952459	FEDERZINKEN NORMAL LG. FED-ST.17223C 9X804 TZN	13
7	952461	FEDERZINKEN NORMAL KZ. FED-ST.17223C 9X567 TZN	17
8	963437	FEDERZINKEN 1.A. RE. FED.ST.17223 C 9X 713 TZN	1
9	953558	FEDERZINKEN MI.KZ. FED-ST.17223C 9X593 TZN	1
10	969225	FEDERZINKEN MI LG FED.ST. 17223C 9X 818 TZN	1
11	963435	FEDERZINKEN 1.A. LI. FED.ST.17223 C 9X 818 TZN	1
12	976005	FEDERZINKEN MI RE KU	1
13	976004	FEDERZINKEN MI RE LG	1
15	DB052	Sechskantschraube ISO 4014 10X100 8.8 A	15
16	953257	DISTANZLAGERROHR (FE//ZN12//C) TEIL:RO 18X3,5X 80 S235G2T	15
17	DE089	Sicherungsmutter DIN 985 M10 8 A2G	41
18	963436	ZINKENHALTER AUSSEN KUNST. PA6 SCHWARZ	4
19	952155	ZINKENHALTER KUNST. PA6 SCHWARZ	12
20	DB182	Sechskantschraube ISO 4014 10X170 8.8 A	2
21	963434	DISTANZLAGERROHR (FE//ZN12//C) RO 10305 18X3,5X 70 E235+C	4
22	DF036	Scheibe ISO 7093-1 10,5X30X2,5 St A2G	2
23	DE089	Sicherungsmutter DIN 985 M10 8 A2G	2
24	DA089	Flachrundschraube 603 10X 35 8.8 A2G	4
25	DA331	Flachrundschraube 603 10X 45 8.8 A2G	13
26	953588	PLATTE ZINKENHALTER (FE//ZN12//C) TEIL:BL 4X58,5X 75,5 STW22	30
27	967472	LAGERSCHELLE (FE//ZN12//C) SPALT-BD 4X150X194 DD11	12
28	HA140	ZUGFEDER 3,6X28,5X138	13
29	3884300	KEILSCHRAUBE 10X83/33 8.8 (B01) STAHL 8.8 (DIN EN ISO 898-1)	13
30	DE032	Sechskantmutter ISO 4032 M10 8 A2G	13
31	DF032	Scheibe ISO 7090 10,5X20X2 St A2G	2

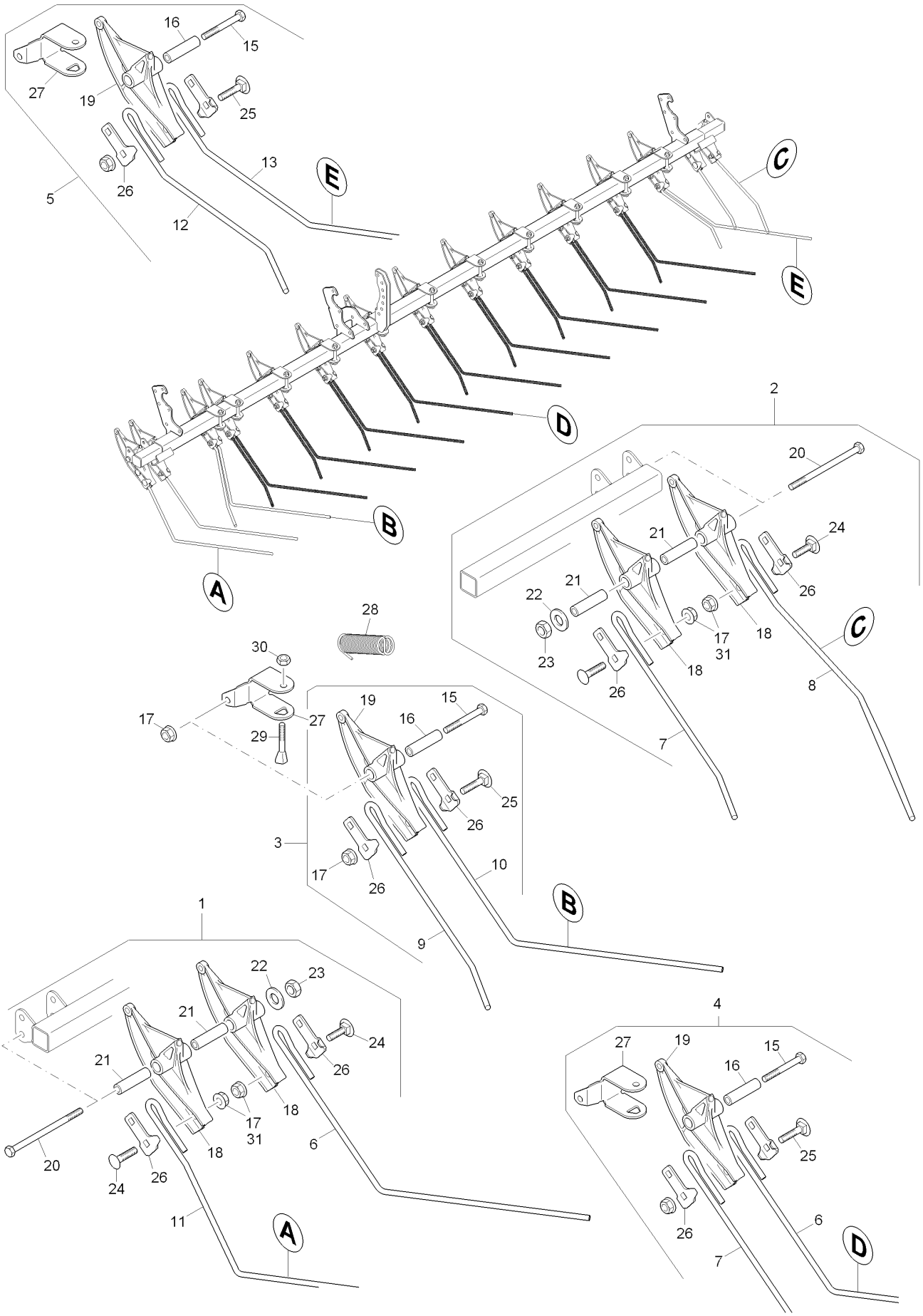
16
15
27
19
25
13
E
26
5
12
C
E
D
B
A
2
20
24
21
21
22
26
17
31
18
23
18
26
C
8
7
28
30
17
27
29
19
15
16
25
26
3
17
26
10
B
9
1
22
23
21
24
21
26
17
31
18
18
6
20
24
26
11
A
4
27
19
15
16
25
26
6
7
D

E6 Exaktstriegel - Einzelzinken 3m

Pos.	Teile-Nr	Benennung	Anzahl
1	**963439**	**STRIEGELELEMENT AUS.LI. (MB)**	1
2	**963438**	**STRIEGELELEMENT AUS.RE. (MB)**	1
3	**953563**	**STRIEGELELEMENT MI.**	2
4	**952802**	**STRIEGELELEMENT**	9
5	**976003**	**STRIEGELELEMENT MITTE 2 (MB)**	1
6	952459	FEDERZINKEN NORMAL LG. FED-ST.17223C 9X804 TZN	10
7	952461	FEDERZINKEN NORMAL KZ. FED-ST.17223C 9X567 TZN	10
8	963437	FEDERZINKEN 1.A. RE. FED.ST.17223 C 9X 713 TZN	1
9	953558	FEDERZINKEN MI.KZ. FED-ST.17223C 9X593 TZN	2
10	969225	FEDERZINKEN MI LG FED.ST. 17223C 9X 818 TZN	2
11	963435	FEDERZINKEN 1.A. LI. FED.ST.17223 C 9X 818 TZN	1
12	976005	FEDERZINKEN MI RE KU	1
13	976004	FEDERZINKEN MI RE LG	1
15	DB052	Sechskantschraube ISO 4014 10X100 8.8 A	12
16	953257	DISTANZLAGERROHR (FE//ZN12//C) TEIL:RO 18X3,5X 80 S235G2T	12
17	DE089	Sicherungsmutter DIN 985 M10 8 A2G	41
18	963436	ZINKENHALTER AUSSEN KUNST. PA6 SCHWARZ	4
19	952155	ZINKENHALTER KUNST. PA6 SCHWARZ	12
20	DB182	Sechskantschraube ISO 4014 10X170 8.8 A	2
21	963434	DISTANZLAGERROHR (FE//ZN12//C) RO 10305 18X3,5X 70 E235+C	4
22	DF036	Scheibe ISO 7093-1 10,5X30X2,5 St A2G	2
23	DE089	Sicherungsmutter DIN 985 M10 8 A2G	2
24	DA089	Flachrundschraube 603 10X 35 8.8 A2G	8
25	DA331	Flachrundschraube 603 10X 45 8.8 A2G	24
26	953588	PLATTE ZINKENHALTER (FE//ZN12//C) TEIL:BL 4X58,5X 75,5 STW22	28
27	967472	LAGERSCHELLE (FE//ZN12//C) SPALT-BD 4X150X194 DD11	12
28	HA140	ZUGFEDER 3,6X28,5X138	15
29	3884300	KEILSCHRAUBE 10X83/33 8.8 (B01) STAHL 8.8 (DIN EN ISO 898-1)	12
30	DE032	Sechskantmutter ISO 4032 M10 8 A2G	12
31	DF032	Scheibe ISO 7090 10,5X20X2 St A2G	2

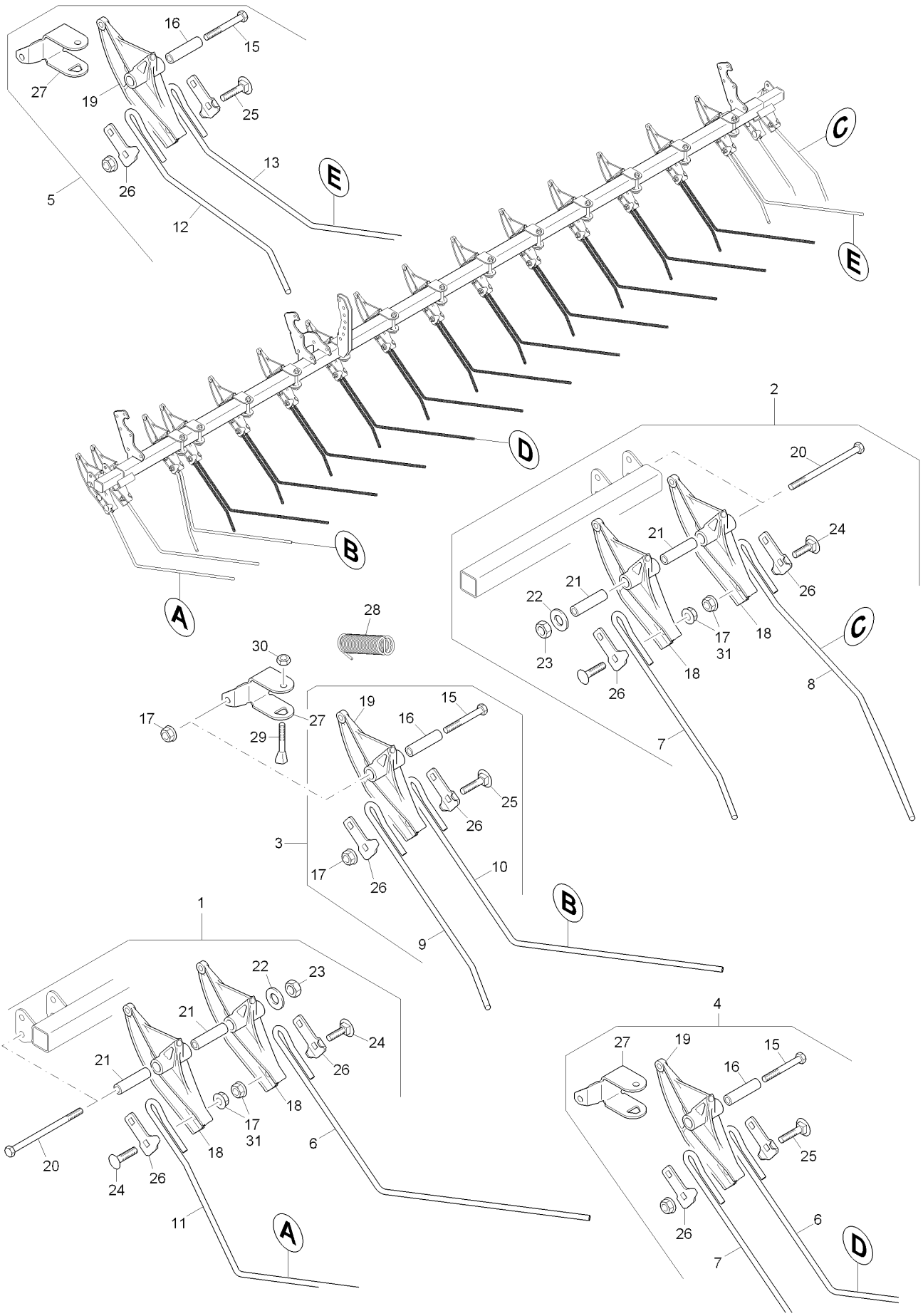
16
15
27
19
25
13
E
26
5
12
C
E
D
B
A
2
20
21
24
21
22
26
17
31
18
23
18
26
C
8
7
28
30
17
27
29
19
15
16
25
26
3
17
26
10
B
9
1
22
23
21
24
21
26
18
17
31
6
20
18
24
26
11
A
4
27
19
15
16
25
26
6
7
D

E7 Exaktstriegel - Einzelzinken 3,5m

Pos.	Teile-Nr	Benennung	Anzahl
1	**963439**	**STRIEGELELEMENT AUS.LI. (MB)**	1
2	**963438**	**STRIEGELELEMENT AUS.RE. (MB)**	1
3	**953563**	**STRIEGELELEMENT MI.**	1
4	**952802**	**STRIEGELELEMENT**	11
5	**976003**	**STRIEGELELEMENT MITTE 2 (MB)**	1
6	952459	FEDERZINKEN NORMAL LG. FED-ST.17223C 9X804 TZN	13
7	952461	FEDERZINKEN NORMAL KZ. FED-ST.17223C 9X567 TZN	17
8	963437	FEDERZINKEN 1.A. RE. FED.ST.17223 C 9X 713 TZN	1
9	953558	FEDERZINKEN MI.KZ. FED-ST.17223C 9X593 TZN	1
10	969225	FEDERZINKEN MI LG FED.ST. 17223C 9X 818 TZN	1
11	963435	FEDERZINKEN 1.A. LI. FED.ST.17223 C 9X 818 TZN	1
12	976005	FEDERZINKEN MI RE KU	1
13	976004	FEDERZINKEN MI RE LG	1
15	DB052	Sechskantschraube ISO 4014 10X100 8.8 A	15
16	953257	DISTANZLAGERROHR (FE//ZN12//C) TEIL:RO 18X3,5X 80 S235G2T	15
17	DE089	Sicherungsmutter DIN 985 M10 8 A2G	41
18	963436	ZINKENHALTER AUSSEN KUNST. PA6 SCHWARZ	4
19	952155	ZINKENHALTER KUNST. PA6 SCHWARZ	12
20	DB182	Sechskantschraube ISO 4014 10X170 8.8 A	2
21	963434	DISTANZLAGERROHR (FE//ZN12//C) RO 10305 18X3,5X 70 E235+C	4
22	DF036	Scheibe ISO 7093-1 10,5X30X2,5 St A2G	2
23	DE089	Sicherungsmutter DIN 985 M10 8 A2G	2
24	DA089	Flachrundschraube 603 10X 35 8.8 A2G	4
25	DA331	Flachrundschraube 603 10X 45 8.8 A2G	13
26	953588	PLATTE ZINKENHALTER (FE//ZN12//C) TEIL:BL 4X58,5X 75,5 STW22	30
27	967472	LAGERSCHELLE (FE//ZN12//C) SPALT-BD 4X150X194 DD11	12
28	HA140	ZUGFEDER 3,6X28,5X138	13
29	3884300	KEILSCHRAUBE 10X83/33 8.8 (B01) STAHL 8.8 (DIN EN ISO 898-1)	13
30	DE032	Sechskantmutter ISO 4032 M10 8 A2G	13
31	DF032	Scheibe ISO 7090 10,5X20X2 St A2G	2

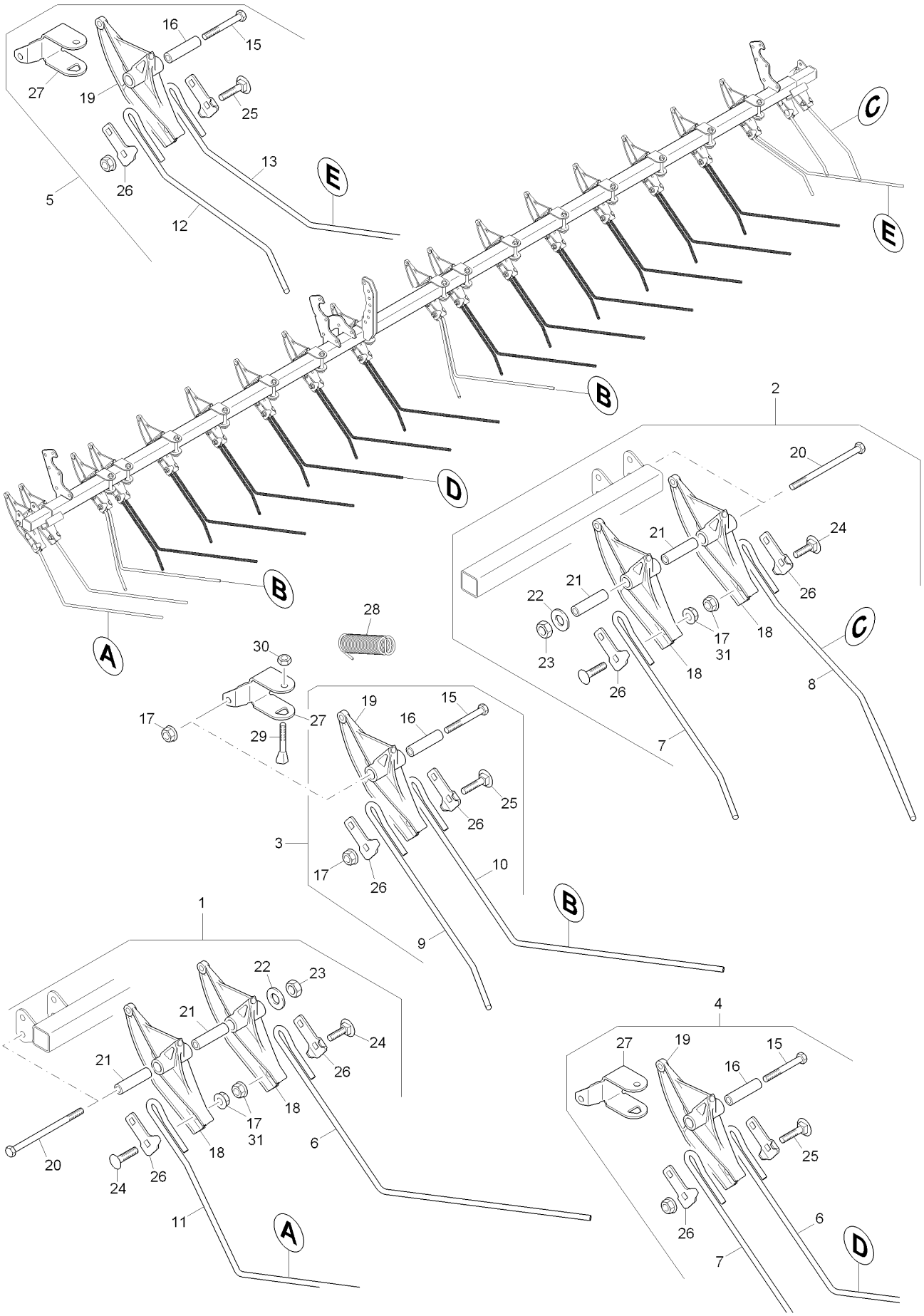
16
15
27
19
25
13
E
26
5
12
C
E
B
D
B
A
2
20
21
24
21
22
26
17
31
18
23
18
26
C
8
7
28
30
17
27
29
19
15
16
25
26
3
17
26
10
B
9
1
22
23
21
24
21
26
18
17
31
6
20
18
24
26
11
A
4
27
19
15
16
25
26
6
7
D

E8 Exaktstriegel - Einzelzinken 4m

Pos.	Teile-Nr	Benennung	Anzahl
1	**963439**	**STRIEGELELEMENT AUS.LI. (MB)**	1
2	**963438**	**STRIEGELELEMENT AUS.RE. (MB)**	1
3	**953563**	**STRIEGELELEMENT MI.**	2
4	**952802**	**STRIEGELELEMENT**	12
5	**976003**	**STRIEGELELEMENT MITTE 2 (MB)**	1
6	952459	FEDERZINKEN NORMAL LG. FED-ST.17223C 9X804 TZN	13
7	952461	FEDERZINKEN NORMAL KZ. FED-ST.17223C 9X567 TZN	13
8	963437	FEDERZINKEN 1.A. RE. FED.ST.17223 C 9X 713 TZN	1
9	953558	FEDERZINKEN MI.KZ. FED-ST.17223C 9X593 TZN	2
10	969225	FEDERZINKEN MI LG FED.ST. 17223C 9X 818 TZN	2
11	963435	FEDERZINKEN 1.A. LI. FED.ST.17223 C 9X 818 TZN	1
12	976005	FEDERZINKEN MI RE KU	1
13	976004	FEDERZINKEN MI RE LG	1
15	DB052	Sechskantschraube ISO 4014 10X100 8.8 A	15
16	953257	DISTANZLAGERROHR (FE//ZN12//C) TEIL:RO 18X3,5X 80 S235G2T	15
17	DE089	Sicherungsmutter DIN 985 M10 8 A2G	53
18	963436	ZINKENHALTER AUSSEN KUNST. PA6 SCHWARZ	4
19	952155	ZINKENHALTER KUNST. PA6 SCHWARZ	15
20	DB182	Sechskantschraube ISO 4014 10X170 8.8 A	2
21	963434	DISTANZLAGERROHR (FE//ZN12//C) RO 10305 18X3,5X 70 E235+C	4
22	DF036	Scheibe ISO 7093-1 10,5X30X2,5 St A2G	2
23	DE089	Sicherungsmutter DIN 985 M10 8 A2G	2
24	DA089	Flachrundschraube 603 10X 35 8.8 A2G	8
25	DA331	Flachrundschraube 603 10X 45 8.8 A2G	30
26	953588	PLATTE ZINKENHALTER (FE//ZN12//C) TEIL:BL 4X58,5X 75,5 STW22	34
27	967472	LAGERSCHELLE (FE//ZN12//C) SPALT-BD 4X150X194 DD11	15
28	HA140	ZUGFEDER 3,6X28,5X138	15/17
29	3884300	KEILSCHRAUBE 10X83/33 8.8 (B01) STAHL 8.8 (DIN EN ISO 898-1)	15
30	DE032	Sechskantmutter ISO 4032 M10 8 A2G	15
31	DF032	Scheibe ISO 7090 10,5X20X2 St A2G	2

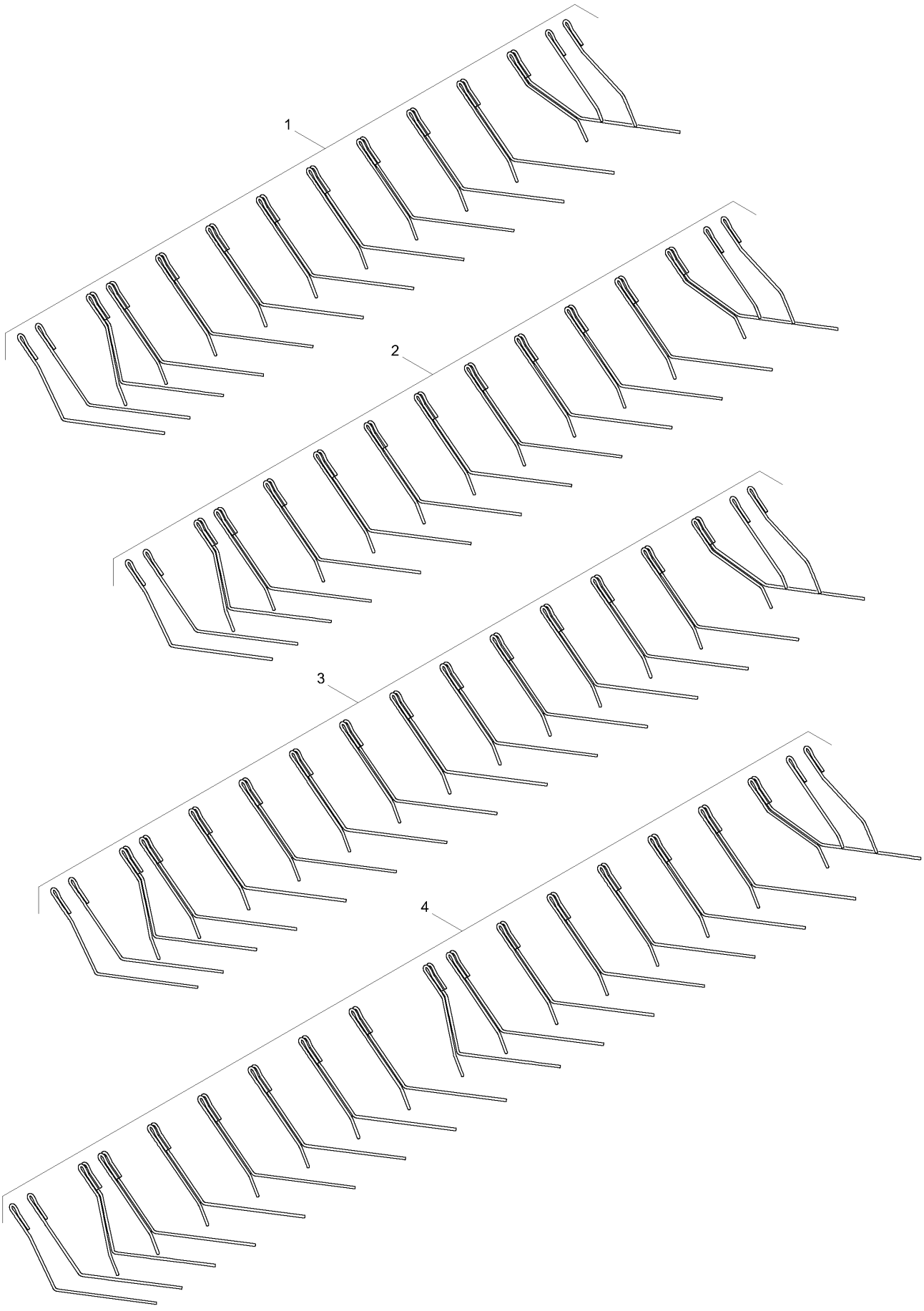
1
2
3
4

E9 Striegelsätze für Exaktstriegel

Pos.	Teile-Nr	Benennung	Anzahl
1	201934	ET SATZ FEDERSTRIEGEL 2500 D9/AD	
2	201935	ET SATZ FEDERSTRIEGEL 3000 D9/AD	
3	201936	ET SATZ FEDERSTRIEGEL 3500 D9/AD	
4	201937	ET SATZ FEDERSTRIEGEL 4000 D9/AD	

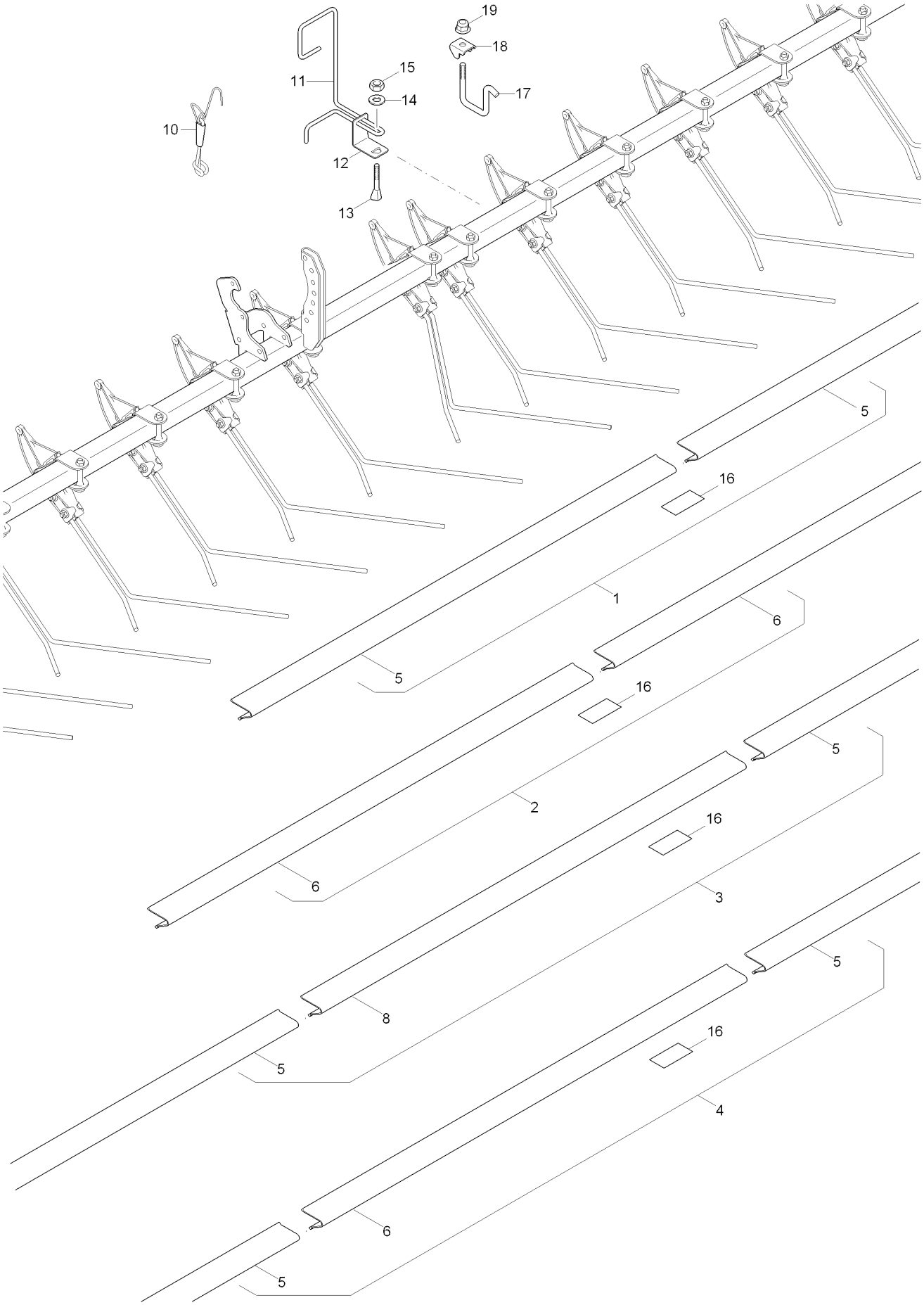
19
18
15
11
14
17
10
12
13
5
16
1
6
5
16
2
5
6
16
3
8
5
5
16
4
6
5

E10 Striegel - Verkehrssicherungsleiste

Pos.	Teile-Nr	Benennung	Anzahl
1	**963159**	**VERKEHRSSICHERUNGSLEISTE 2,5M**	1
2	**963158**	**VERKEHRSSICHERUNGSLEISTE 3M**	1
3	**969488**	**VERKEHRSSICHERUNGSLEISTE 3,5M ! TEILESATZ !**	1
4	**969649**	**VERKEHRSSICHERUNGSLEISTE 4M (MB) MIT 954649;956464;962008;967**	1
5	964488	ZINKENSCHUTZ 2.5M HART-PVC SCHLAGZAEH RAL2008	2
6	963350	ZINKENSCHUTZ 1,5M PP COPO MOD SCHLAGZ ORANGE	2
8	969489	ZINKENSCHUTZ 3,5M HART-PVC SCHLAGZAEH RAL2008	1
10	965171	ZINKENSCHUTZHALTER (MB)	1
11	965547	HALTEFEDER VERK.SICHERUNGSLEISTE FED.ST. 17223C D=8 TZN	1
12	201969	HALTER STRIEGEL FEDER BL 9445 4X 45X 136 1.4301	1
13	3884300	KEILSCHRAUBE 10X83/33 8.8 (B01) STAHL 8.8 (DIN EN ISO 898-1)	1
14	DF036	Scheibe ISO 7093-1 10,5X30X2,5 St A2G	1
15	DE032	Sechskantmutter ISO 4032 M10 8 A2G	1
16	MD154	Folie Transportsicherung Exaktstriegel	1
17	203618	KL-BUEGEL 12X 62,7X 92 (FE//ZN12//C) STAHL 8.8 (DIN EN ISO 898-1)	1
18	204244	KLEMMSTUECK (FE//ZN12//C) BL 10051 3X 37X 68 S355MC	1
19	DE286	Sicherungsmutter DIN 6926 M12 8 A2G	1

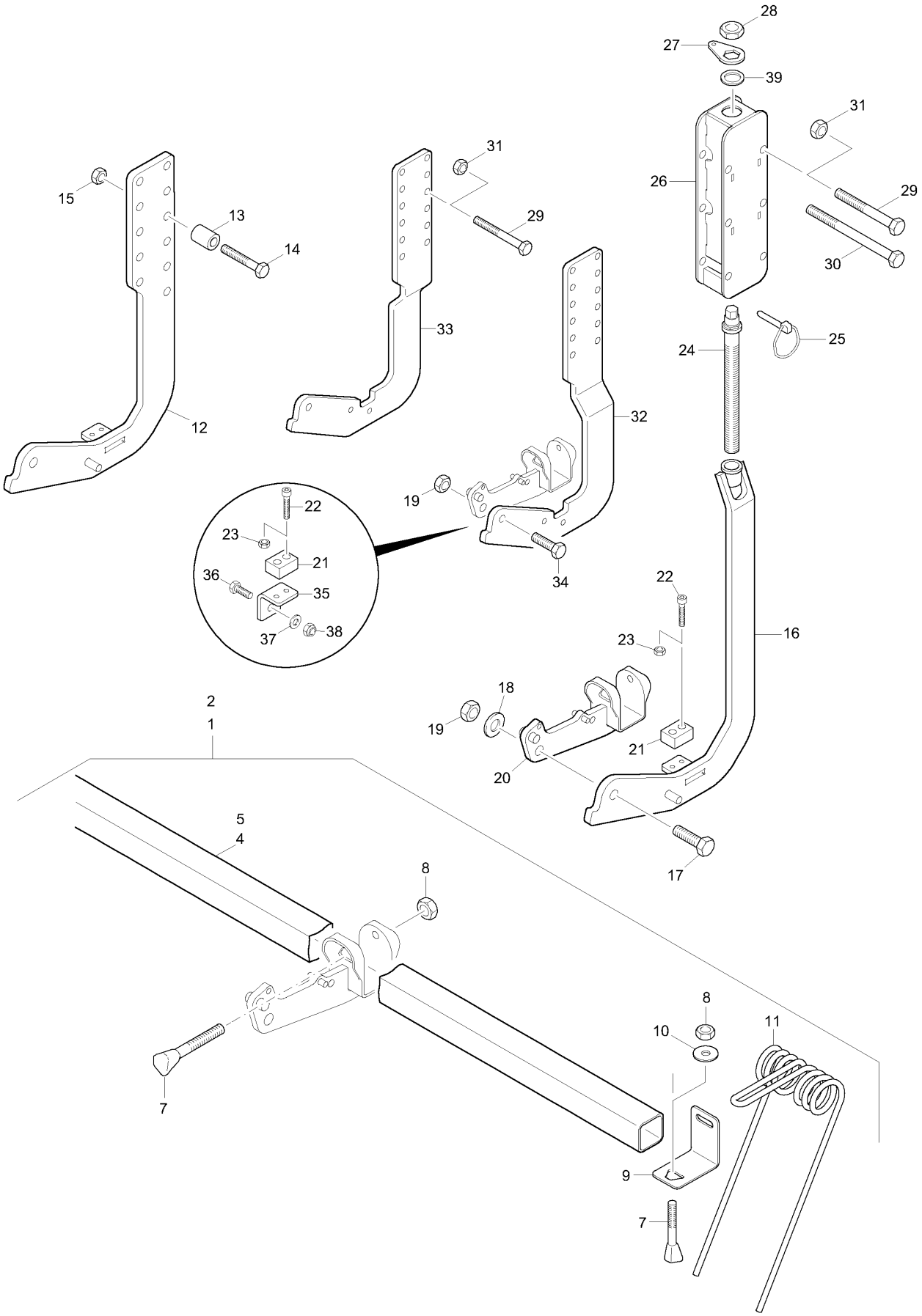
28
27
39
31
26
29
30
31
29
15
13
14
33
12
32
24
25
19
34
22
23
21
36
35
37
38
22
16
23
18
19
21
20
2
1
5
4
8
17
8
10
11
9
7
7

E11 Schleppstriegel

Pos.	Teile-Nr	Benennung	Anzahl
1	**978380**	**Schleppzinkenstriegel 2500**	
2	**976078**	**Schleppzinkenstriegel 3000**	
4	956935	STRIEGELHAUPTRO.3,0M (02) 4KT-RO 10219-2 50X 50X 4X2994	1
5	956963	STRIEGELHAUPTR.2,5M (02) 4KTRO 2395 50X50X4X2514	1
7	3884300	KEILSCHRAUBE 10X83/33 8.8 (B01) STAHL 8.8 (DIN EN ISO 898-1)	13/15
8	DE032	Sechskantmutter ISO 4032 M10 8 A2G	13/15
9	201969	HALTER STRIEGEL FEDER BL 9445 4X 45X 136 1.4301	11/13
10	DF036	Scheibe ISO 7093-1 10,5X30X2,5 St A2G	11/13
11	204238	STRIEGELFEDER 8 125 FEDERDRAHT EN10270-1 DH 8,0 (Z)	11/13
12	NML	NICHT MEHR LIEFERBAR	2
13	976529	BUCHSE (FE//ZN12//C) RO 10305 22X4,5X 35 S235G2T	6
14	DB374	Sechskantschraube ISO 4014 12X 65 8.8 A	6
15	DE090	Sicherungsmutter DIN 985 M12 8 A2G	6
16	200279	SPINDELSTIEL 3 (B10) (SB)	2/3
17	DC126	Sechskantschraube ISO 4017 16X 45 8.8 A	2/3
18	DF077	Scheibe ISO 7090 17X30X3 St A2G	2/3
19	DE085	Sicherungsmutter ISO 7042 M16 8 A2G	2/3
20	975433	STRIEGELHALTER (FE//ZN12//B) (SB)	2/3
21	975435	PUFFER 30X 20X 40	2/3
22	DA571	Zylinderschraube ISO 4762 6X 30 8.8 A2	4/6
23	DE209	Sicherungsmutter DIN 6927 M 6 8 A2G	4/6
24	204288	SPINDEL (FE//ZN12//C) RD 10278 30X 265 S355J2G3C+C	2/3
25	DG030	Klappstecker DIN 11023 5X32 A2G	2/3
26	202220	SPINDELGEHAEUSE MST (FE//ZN12//B) (SB)	2/3
27	973405	SICHERUNGSBLECH (FE//ZN12//C) BL 10051 5X40X67 S355MC	2/3
28	DE219	Sechskantmutter DIN 439-2 M22X1,5 04 A2	2/3
29	DB076	Sechskantschraube ISO 4014 12X 90 8.8 A	2
30	DB122	Sechskantschraube ISO 4014 12X140 8.8 A	4
31	DE216	SI-MU 6927 M12 10	10/12
32	202201	TRAEGER (FE//ZN12//B) BL 10051 12X270X 397 S355MC (neue Teile-Nr)	1
32	202203	STRIEGELHALTER D9 STARR (FE//ZN12//B) BL 10051 10X100X 505 S355MC	1
33	978558	STIEL RUECKFAHR STARR 01(FE//ZN12//B/T2) TEIL: BL 8X381X 659 S355M	1/2
34	DC124	Sechskantschraube ISO 4017 16X 40 8.8 A	2/3
35	978584	WINKEL PUFFER (02) BL 10051 6X 40X 82 S355MC	2/3
36	DC066	SECHSKANTSCHRAUBE 10X30	2
37	DF032	Scheibe ISO 7090 10,5X20X2 St A2G	2
38	DE081	Sicherungsmutter DIN 980 M10 8 A2G	2
39	DL392	Passscheibe DIN 988 30X 42X2,5 ab 11.2011	2/3

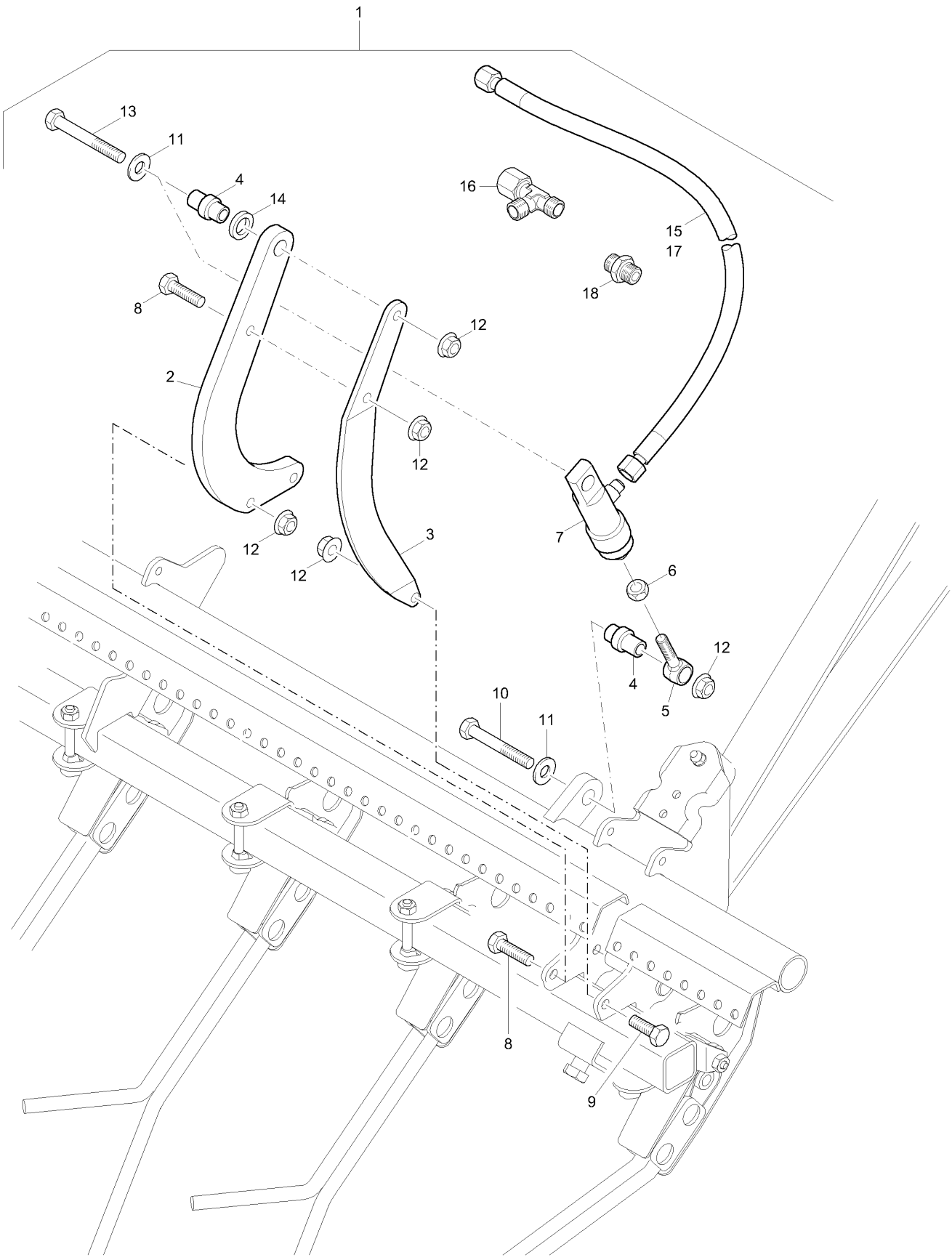
1
13
11
4
14
16
15
17
18
8
12
2
12
12
12
3
7
6
4
12
5
10
11
8
9

E12 Striegeldruckverstellung hydraulisch

Pos.	Teile-Nr	Benennung	Anzahl
1	**200297**	**Hydraulische Striegeldruckverstellung**	1
2	953340	ZYLINDERHALTER (02) TEIL: BL 15X150X 340 S355MC	1
3	953341	STREBEN F.ZYLINDERHALTER	1
4	3959300	GELENKHUELSE (FE//ZN12//C) RD 10278 25h9X 44 11SMn30+C	2
5	3976300	EINSTELLGELENKBUCHSE SCHALTAUTOMAT	1
6	DE004	Sechskantmutter DIN 439-2 M12 04 A2G	1
7	934163	HYD-ZYL E-25- 60-118 DN6 (02/K3/80) (MB)	1
8	DC068	Sechskantschraube ISO 4017 10X 35 8.8 A	3
9	DC063	SECHSKANTSCHRAUBE 10X25	1
10	DB043	Sechskantschraube ISO 4014 10X 65 8.8 A	1
11	DF036	Scheibe ISO 7093-1 10,5X30X2,5 St A2G	2
12	DE211	Sicherungsmutter DIN 6927 M10 10	6
13	DB045	Sechskantschraube ISO 4014 10X 70 8.8 A	1
14	DF084	Scheibe DIN 1441 19X30X4 St A2G	1
15	GB030	Hydraulikschlauch DN 06 L = 1000	1
16	GC037	L-Verschr. L8	1
17	GB139	Hydraulikschlauch DN 06 L = 4200	1
18	GC002	Gerade Verschr. L8	1

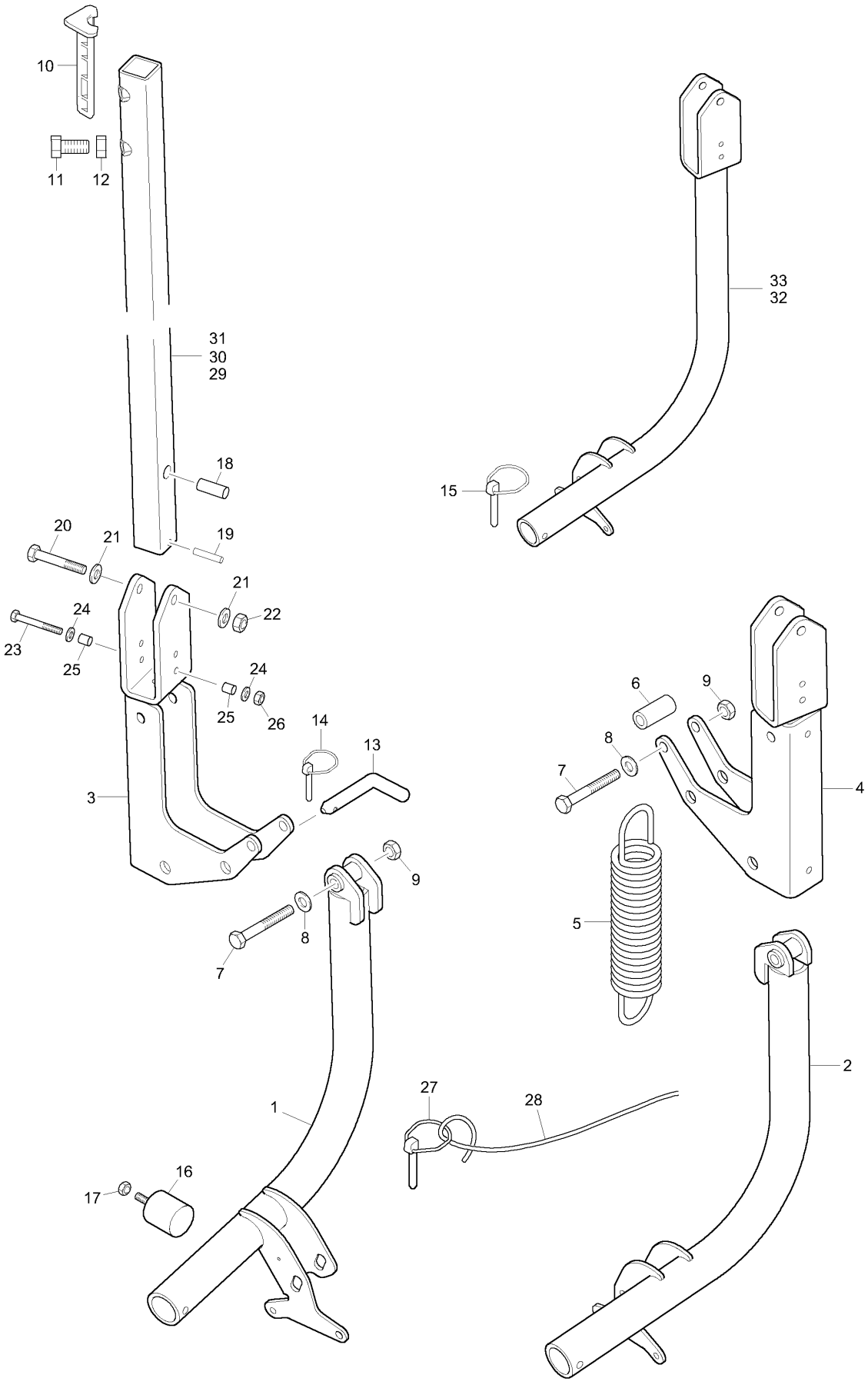
10
11
12
31
30
29
18
20
21
19
21
22
24
23
25
24
25
26
14
13
3
9
8
7
1
16
17
15
33
32
6
9
8
7
4
5
2
27
28

F1 Spuranreisser (hydraulisch)

Pos.	Teile-Nr	Benennung	Anzahl
1	956859	SPURANREISSER-UNTERTEIL LI.KPL. (02)	1
2	956858	SPURANREISSER-UNTERTEIL RE.KPL. (02)	1
3	956777	SPURANREISSERDREHGELENK LI.KPL. (02)	1
4	956776	SPURANREISSERDREHGELENK RE.KPL. (02)	1
5	956707	ZUGFED 4,5X45,5X206,5 (Z) AWN070002	2
6	956772	BUCHSE (02) RO 2391 28X6X 61 ST35	2
7	DB106	Sechskantschraube ISO 4014 16X110 8.8 A	2
8	DF077	Scheibe ISO 7090 17X30X3 St A2G	4
9	DE215	Sicherungsmutter M16 10 FlZnL-480H (Sperrzahn)	2
10	958257	KLEMMSTUECK D9/AD SUPER KUNST. PA6 / B70 SCHWARZ	2
11	DC122	Sechskantschraube ISO 4017 16X 35 8.8 A	4
12	DE006	Sechskantmutter DIN 439-2 M16 04 A2G	4
13	6641400	ABSTECKBOLZEN (FE//ZN12//C) RD 10278 20X 210 S235JRC+C	2
14	DG030	Klappstecker DIN 11023 5X32 A2G	2
15	DG070	Klappstecker 12X70 A2G	2
16	HF007	Puffer D=40X38 Ausfuehrung A M8X24,5	2
17	DE029	SECHSKANTMUTTER M8	2
18	3167400	DISTANZLAGERROHR (FE//ZN12//C) RO 10305-1 20X 2,5X 50 E235+C	2
19	DI080	Spannstift ISO 8752 10X 50 St	2
20	DB133	Sechskantschraube ISO 4014 14X100 8.8 A	2
21	DF223	Spannscheibe DIN 6796 14 FSt A2G	4
22	DE043	Sechskantmutter ISO 4032 M14 8 A2G	2
23	DB009	Sechskantschraube ISO 4014 6X 90 8.8 A	2
24	DF012	Scheibe ISO 7093-1 6,4X18X1,6 St A2G	4
25	DI185	Spannstift ISO 8752 10X 10 St	4
26	DE079	Sicherungsmutter ISO 7042 M 6 8 A2G	2
27	DG033	Klappstecker 11023 10X45 A2G	2
28	918366	SICHERUNGSSCHNUR Bestellung nach Meterangabe	
29	958731	AUSLEGERROHR L=1115 (02) RO 2395 50X50X5X1115 ST52-3	2
30	958733	AUSLEGERROHR L=1500 (02) TEIL: 4KTRO 10305 50X50X5X1500	2
31	958730	AUSLEGERROHR L=865 (02)	2
32	955667	SPURANREISSER LI. (02)	1
33	955666	SPURANREISSER RE. (02)	1

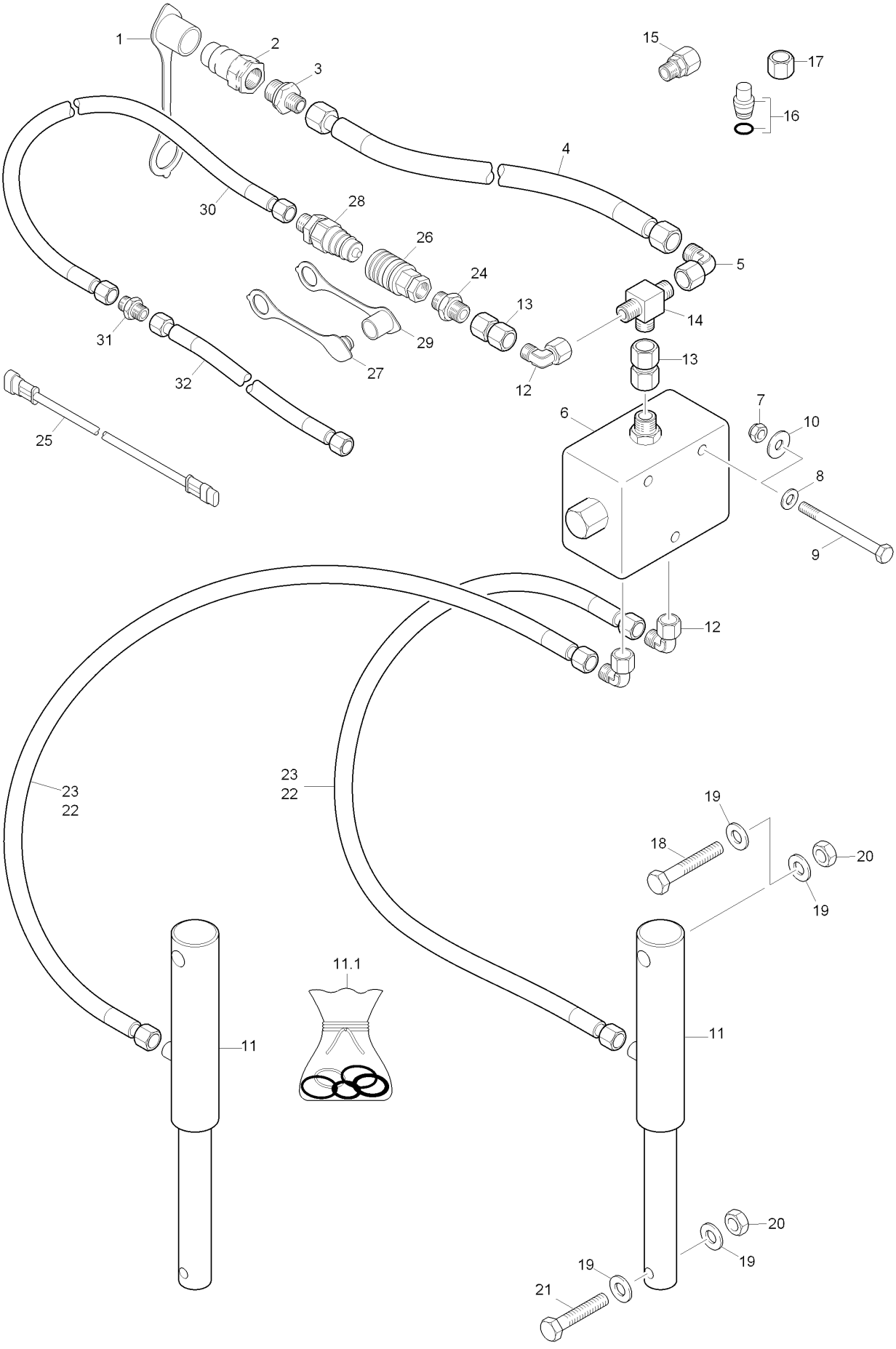
1
2
3
15
17
16
4
30
28
26
5
24
13
14
31
29
27
13
32
12
6
7
10
25
8
9
12
23
22
23
22
19
18
20
19
11.1
11
11
20
19
19
21

F2 Hydraulik Spuranreisser

Pos.	Teile-Nr	Benennung	Anzahl
1	GD028	SVK-Staubkappe f. Stecker 12,5 gruen	1
2	GD007	SVK-Stecker 7241-1A 12,5 IG-18X1,5 A3C	1
3	GD044	Drosselrueckschlagventil L12/M18X1,5	1
4	GB044	Hydraulikschlauch DN 10 L = 2200	1
5	GC051	Winkelverschr. L12	1
6	GD306	Gassenmarkierungsventil AK	1
7	DE204	Sicherungsmutter M 8 8 A2G (Sperrzahn)	2
8	DF020	Scheibe ISO 7090 8,4X16X1,6 St A2G	2
9	DB024	Sechskantschraube ISO 4014 8X 60 8.8 A	2
10	DF024	Scheibe ISO 7093-1 8,4X24X2 St A2G	2
11	934686	HYD-ZYL E 40-180-290 (02/K3/80) (MB)	2
11.1	948031	DICHTSATZ F. HYD-ZYL E-40-180-290 ##E (MB) FUER HYD- ZYL 934686	
12	GC034	Winkelverschr. L8	4
13	GC165	Gerade Zwischenverschr. 12-L	1
14	GC116	T-Verschr. L12	1
15	GC029	Reduzierverschr. L12-8	1
16	GC044	Verschlusskegel 8	1
17	GC040	Überwurfmutter L8	1
18	DB105	Sechskantschraube ISO 4014 16X100 8.8 A	2
19	DF077	Scheibe ISO 7090 17X30X3 St A2G	8
20	DE207	Sicherungsmutter DIN 6927 M16 10	4
21	DB104	Sechskantschraube ISO 4014 16X 90 8.8 A	2
22	GB033	Hydraulikschlauch DN 06 L = 2000	2
23	GB339	Hydraulikschlauch DN 06 L = 2300	2
24	GC023	Einschraubverschr. L12XM18X1,5	1
25	NL160	Verlaengerungskabel 4,0m 3 pol. AMP für Anschlusseinheit II D9	1
26	GD009	SVK-Muffe 7241-1A 12,5 IG-18X1,5 A3C	1
27	GD010	SVK-Staubstecker f. Muffe 12,5 rot	1
28	GD052	SVK-Stecker 7241-1A 12,5 8L-14X1,5 A3C	1
29	GD008	STAUBKAPPE	1
30	GB168	Hydraulikschlauch DN 06 L = 4500 für Anschlusseinheit II D9	1
31	GC002	Gerade Verschr. L8	1
32	GB026	Hydraulikschlauch DN 06 L = 500 für Anschlusseinheit II D9 4000	1

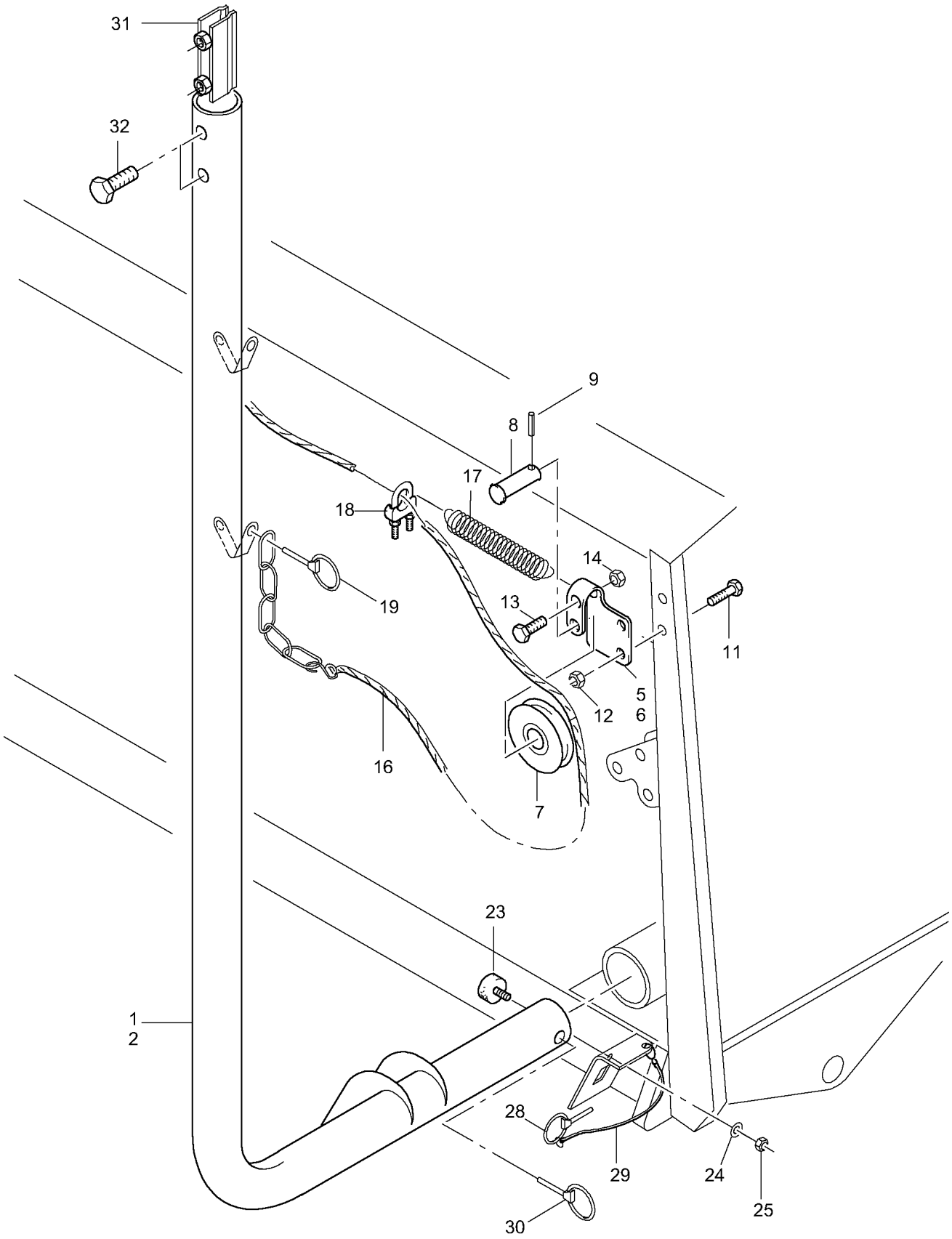
31
32
9
8
17
18
14
19
13
11
5
6
12
16
7
23
1
2
28
29
24
25
30

F3 Spuranreisser (mechanisch)

Pos.	Teile-Nr	Benennung	Anzahl
1	956396	SPURANR.LI_D9-25_30SPXX (02/K3) (SB)	1
2	956395	SPURANR.RE_D9-25_30SPXX(02/K3) (SB)	1
5	959021	ROLLENHALTER LI.VERZ.WEISS TEIL: BL 3X 86X 169 S355MC	1
6	959022	ROLLENHALTER RE.VERZ.WEISS TEIL: BL 3X 86X 169 S355MC	1
7	1029700	UMLENKROLLE D=64 KUNST. PA6+30%GF SCHWARZ	2
8	DK094	Bolzen 14X 40X 4,5X 35	2
9	DG009	Splint ISO 1234 4,0X 20 St A2G	2
11	DC060	Sechskantschraube ISO 4017 10X 20 8.8 A	4
12	DE211	Sicherungsmutter DIN 6927 M10 10	4
13	DB002	Sechskantschraube ISO 4014 6X 35 8.8 A	2
14	DE079	Sicherungsmutter ISO 7042 M 6 8 A2G	2
16	957191	DR-SEIL 3060 D= 5 L=2230 2 KAUSCH.1KETTE-7-5GL TZN	2
17	HA008	ZUGFEDER 1,6X17,6X88,6	2
18	EF035	Drahtseilklemme 13411 S5	2
19	DG030	Klappstecker DIN 11023 5X32 A2G	2
23	HF007	Puffer D=40X38 Ausfuehrung A M8X24,5	2
24	DF351	Sicherungsscheibe 8,2X18X1,4 FlZnL-480H	2
25	DE029	SECHSKANTMUTTER M8	2
28	DG033	Klappstecker 11023 10X45 A2G	2
29	918366	SICHERUNGSSCHNUR	2
30	DG070	Klappstecker 12X70 A2G	2
31	956739	KLEMMSTUECK KUNST. PA6 SCHWARZ	2
32	DC124	Sechskantschraube ISO 4017 16X 40 8.8 A	4

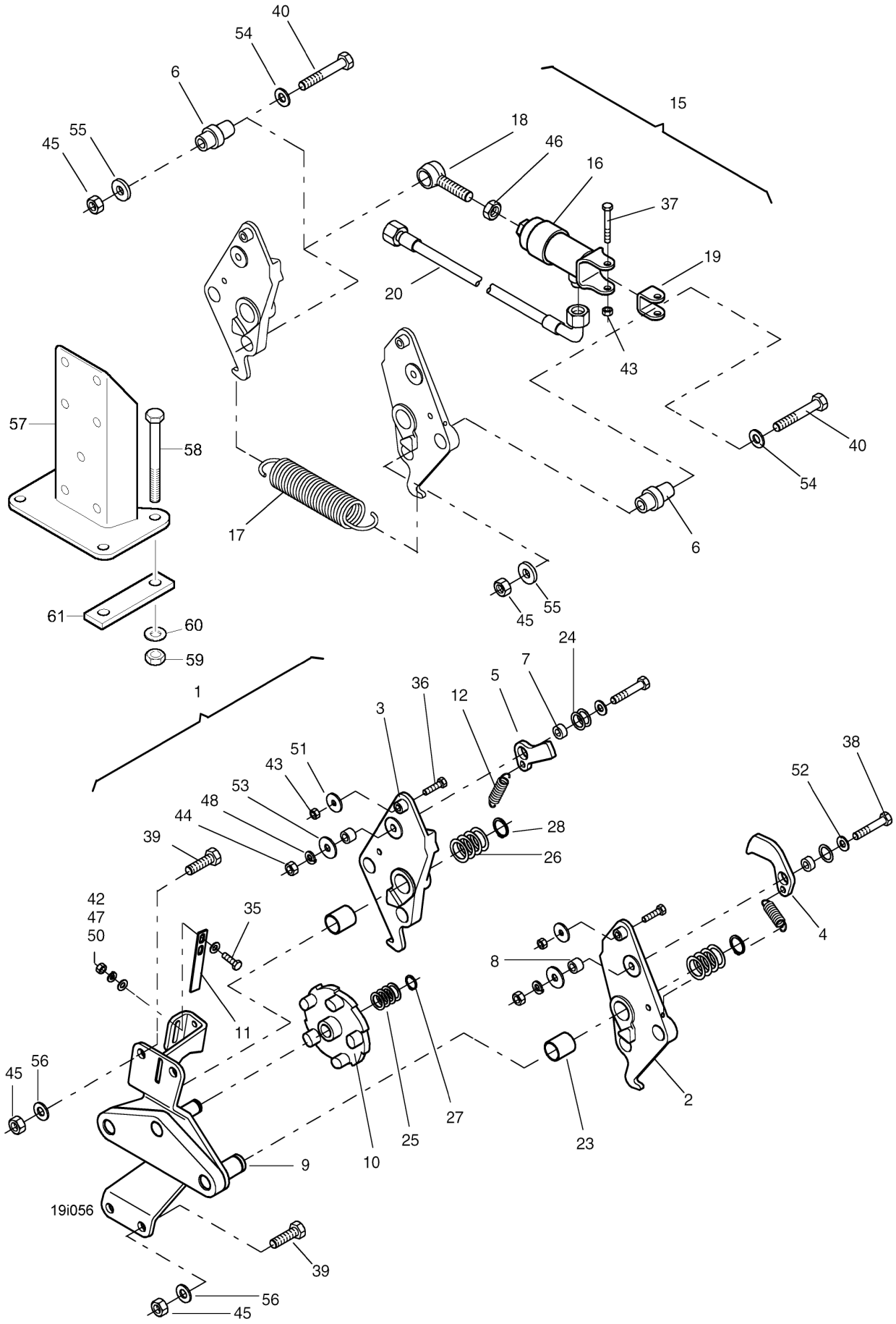
40
54
6
15
18
46
16
37
55
45
19
20
43
57
58
40
54
17
6
55
45
61
60
59
24
7
5
36
12
1
3
51
43
53
48
44
39
28
26
38
52
42
47
50
35
4
8
11
56
45
2
27
25
23
10
9
19i056
39
56
45

F4 Schaltautomat für Spuranreisser

Pos.	Teile-Nr	Benennung	Anzahl
1	**3098010**	**Schaltautomat für Spur- anreißer D9/AD3**	1
		Pos. 2-12, 23-36, 38-45, 47-56	
2	3538310	SCHALTPLATTE RE.	1
3	3536310	SCHALTPLATTE LI.	1
4	3968300	SCHALTKLINKE RE. (FE//ZN12//C)	1
5	3962300	SCHALTKLINKE LI. (FE//ZN12//C)	1
6	3959300	GELENKHUELSE (FE//ZN12//C) RD 10278 25h9X 44 11SMn30+C	2
7	3541310	LAGERBUCHSE 15X3,5X7,0 CUZN40	2
8	3684500	DISTANZHUELSE RD 14X10 GC-CUSN7ZNPB	2
9	3546310	LAGERPLATTE (11) (SB) F.SCHALTAUTOMAT	1
10	3539310	SCHALTRAD F.SCHALTAUTOMATIK D8	1
11	3812200	BLATTFEDER 12X2X80 C75 (FE//ZN8//C)	1
15	**3326010**	**HYDR.BETAETIGUNG F.SCHALTAUTOMAT**	1
		Pos. 16-20, 37, 43, 46	
16	922480	HYD-ZYL (02/K3/80)##E TEIL: ZYL E-25- 60-118	1
17	HA140	ZUGFEDER 3,6X28,5X138	1
18	3976300	EINSTELLGELENKBUCHSE SCHALTAUTOMAT	1
19	3977300	VERSCHLEISSBUEGEL F. HYDR.ZYLINDER	1
20	GB029	Hydraulikschlauch DN 06 L = 800	1
23	CH021	Gleitlager D=20/23 L=25	2
24	DL028	Passscheibe DIN 988 15X 21X0,5	3
25	DL029	Passscheibe DIN 988 15X 21X1	4
26	DL031	Passscheibe DIN 988 20X 28X0,5	8
27	DL077	Sicherungsring DIN 471 15X1	1
28	DL082	Sicherungsring DIN 471 20X1,2	2
35	DC018	Sechskantschraube ISO 4017 6X 20 8.8 A	2
36	DC021	Sechskantschraube ISO 4017 6X 25 8.8 A	2
37	DB004	Sechskantschraube ISO 4014 6X 45 8.8 A	1
38	DB017	Sechskantschraube ISO 4014 8X 45 8.8 A	2
39	DC063	SECHSKANTSCHRAUBE 10X25	4
40	DB043	Sechskantschraube ISO 4014 10X 65 8.8 A	2
42	DE025	Sechskantmutter ISO 4032 M 6 8 A2G	2
43	DE079	Sicherungsmutter ISO 7042 M 6 8 A2G	3
44	DE029	SECHSKANTMUTTER M8	2
45	DE081	Sicherungsmutter DIN 980 M10 8 A2G	6
46	DE004	Sechskantmutter DIN 439-2 M12 04 A2G	1
47	DF353	Sicherungsscheibe 6,1X14X1,3 FlZnL-480H	2
48	DF351	Sicherungsscheibe 8,2X18X1,4 FlZnL-480H	2
50	DF014	Scheibe 6,5X13X1,25 St A2G	4
51	DF180	Scheibe ISO 7094 6,6X22X2 St A2G	2
52	DF020	Scheibe ISO 7090 8,4X16X1,6 St A2G	2
53	DF024	Scheibe ISO 7093-1 8,4X24X2 St A2G	2
54	DF032	Scheibe ISO 7090 10,5X20X2 St A2G	2
55	DF183	Scheibe DIN 7349 10,5X25X4 St A2G	2
56	DF036	Scheibe ISO 7093-1 10,5X30X2,5 St A2G	4
57	978384	HALTER SCHALTAUTOMAT (02) (SB)	1
58	DB053	Sechskantschraube ISO 4014 10X110 8.8 A	4
59	DE211	Sicherungsmutter DIN 6927 M10 10	4
60	DF032	Scheibe ISO 7090 10,5X20X2 St A2G	4
61	3762210	SCHRAUBENPLATTE (FE//ZN12//C) FL 1017 30X 8X 120 ST37	2

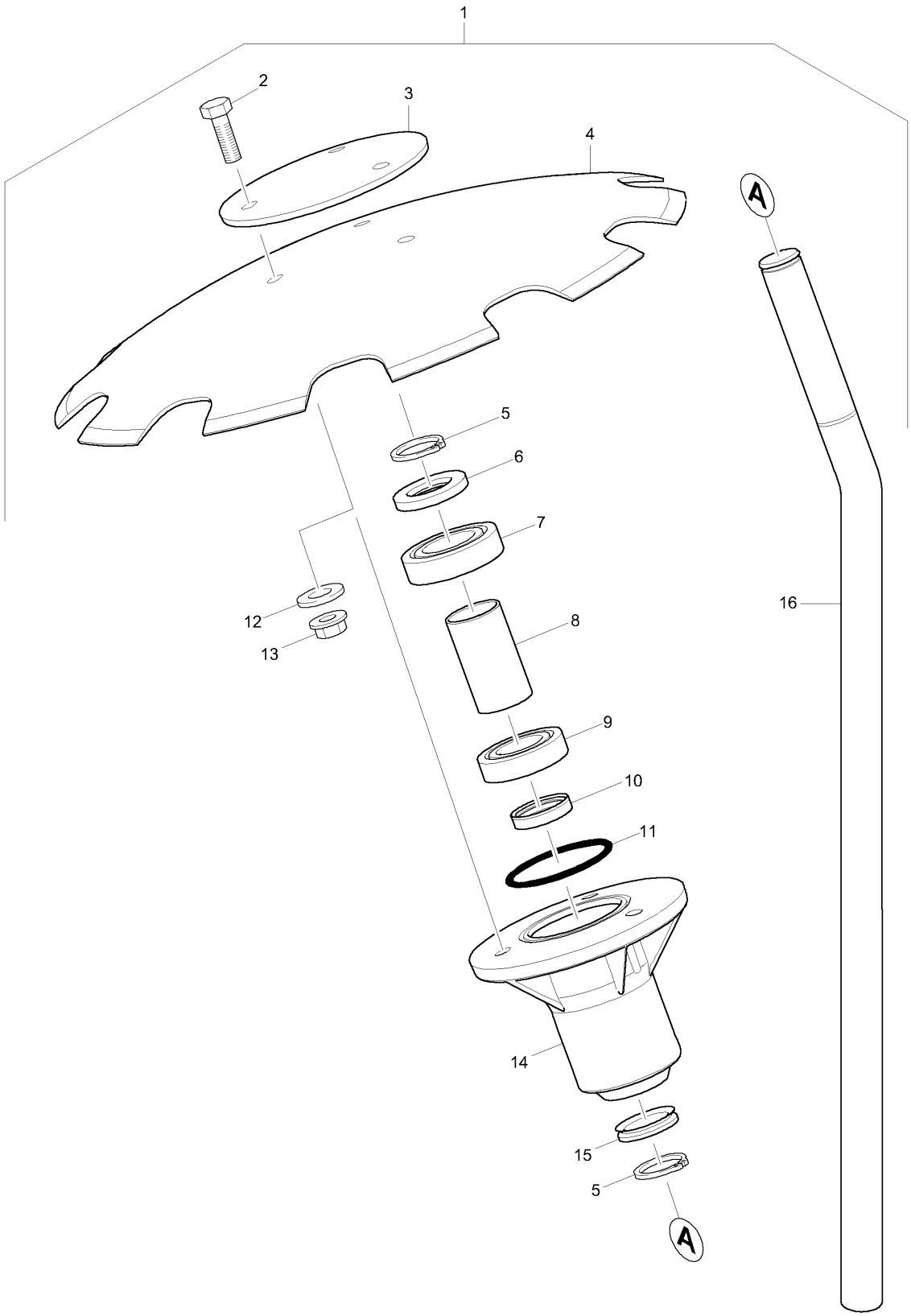
1
2
3
4
A
5
6
7
16
12
13
8
9
10
11
14
15
5
A

F5 Spuranreisser / Spurscheibe

Pos.	Teile-Nr	Benennung	Anzahl
1	**953334**	**SCHEIBENSPURANREISSER MD-8/D9 KPL. (11)**	2
2	DC035	Sechskantschraube ISO 4017 8X 25 8.8 A	3
3	3634300	SPURSCHEIBENVERSTAERKUNG (02) SPALT-BD 4X D116 DD11	1
4	953059	ZACKENSCHEIBE GEWOELBT##E	1
5	DL085	Sicherungsring DIN 471 25X2	2
6	952151	SICHERUNGSSCHEIBE KUNST. PA6+30%GF SCHWARZ	1
7	CA092	Rillenkugellager DIN 625 6205 2RS	1
8	950640	DISTANZROHR RO 2391 30X1,5X 52 ST35	1
9	CA051	Rillenkugellager DIN 625 6005 2RS	1
10	FA002	Wellendichtring DIN 3760 AS 25X 32X 7	1
11	FC144	O-Ring 57,00X2,50	1
12	DF024	Scheibe ISO 7093-1 8,4X24X2 St A2G	3
13	DE204	Sicherungsmutter M 8 8 A2G (Sperrzahn)	3
14	951983	SPURANREISSERNABE KUNST. PA6+30%GF SCHWARZ	1
15	FC143	V-Ring 22X30,0X 7,5	1
16	950639	SPURANREISSERWELLE RD 669 25X725 C60 KV	1

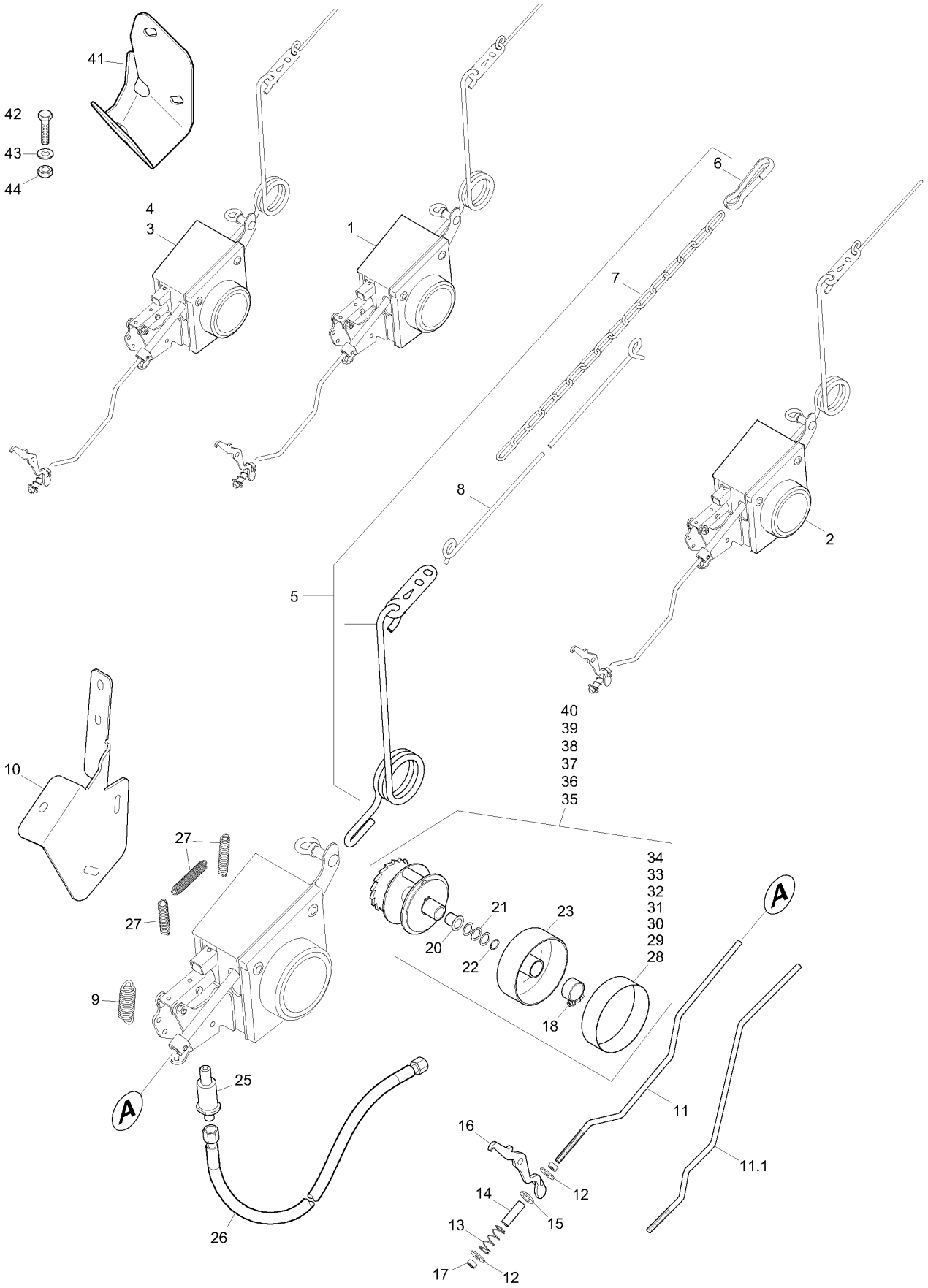
41
42
43
44
4
3
1
6
7
8
2
5
40
39
38
37
36
35
34
33
32
31
30
29
28
10
27
27
21
23
20
22
18
9
A
25
26
A
11
11.1
16
12
14
15
13
17
12

G1 Fahrgassenschaltung (Schaltkasten)

Pos.	Teile-Nr	Benennung	Anzahl
1	**972474**	**SCHALTK.18 FACH-HYD. LI MONT. (MB)**	1
2	**972473**	**SCHALTK.18 FACH-HYD. RE MONT. (MB)**	1
3	**204768**	**SCHALTKASTEN 2,3,4 U.6 FACH M.HYD. BETAETIGUNG**	1
4	**204769**	**SCHALTKASTEN 5 FACH M.HYD. BETAETIGUNG**	1
5	3086400	BEDIENUNGSFEDER KPL.MONT. F.SCHALTKA.	1
6	EF065	Karabinerhaken L= 50 A2G	1
7	EE037	KETTE 17 GL. 5X35	1
8	EF064	Tauwerk D=6-7 L=3000 PP	3
9	HA138	Zugfeder 3,2X20,0X 68,4	1
10	972475	KONSOLE DFG (02) BL 10051 4X225X 361 S355MC	1
11	960781	ZUGSTANGE (FE//ZN12//C) RD 10278 8h9X469S235JRC+C	1
11.1	206459	ZUGSTANGE D9 (FE//ZN12//C) RD 10278 8h9X 518 S235JRC+C ab Masch.-Nr. 176050	1
12	DF024	Scheibe ISO 7093-1 8,4X24X2 St A2G	2
13	HB018	Druckfeder 1,25X17,25X40,5	1
14	3251600	FUEHRUNGSROHR (FE//ZN12//C) RO 2391 12X1,5X 40ST35	1
15	DF044	Scheibe ISO 7090 13X24X2,5 St A2G	1
16	956084	KUPPLUNGSHEBEL FAGA. (FE//ZN12//C) TEIL:BL 5X 85X 176 S355MC	1
17	DE029	SECHSKANTMUTTER M8	2
18	KE011	Schlauchschelle DIN 3017B1 29/15 W1	1
20	3493100	BUNDBUCHSE D=15/17 L=18 KUNST. POM SCHWARZ	2
21	DL028	Passscheibe DIN 988 15X 21X0,5	2
22	DL077	Sicherungsring DIN 471 15X1	1
23	3056400	ANZEIGERAD KUNST. HDPE SCHWARZ	1
25	954274	HYD-ZYL E-16- 22- 57 DN6 (11/K5) ##E (MB)	1
26	GB029	Hydraulikschlauch DN 06 L = 800	1
27	HA154	Zugfeder 1,6X12,5X 59	3
28	0744700	FOLIE 18-FACH SCHALTUNG LI. D8-40E	1
29	0743700	FOLIE 18-FACH SCHALTUNG RE. D8-40E	1
30	3065400	KONTROLLSTREIFEN, 2 TLG.	1
31	ME634	Folie 5-fach 01234	1
32	ME616	Folie 0/1/2/3/4/5/6/0..	1
33	3071400	KONTROLLSTREIFEN, 8 TLG.	1
34	3072400	KONTROLLSTREIFEN, 9 TLG.	1
35	**972484**	**TEILUNGSRAD 18 (MB) (MB)** ohne Folie Pos 28 oder 29	2
36	**3057400**	**TEILUNGSRAD KPL. MONT. 2-TEILIG**	1
37	**3060400**	**TEILUNGSRAD KPL. MONT. 5-TEILIG**	1
38	**3062400**	**TEILUNGSRAD KPL. MONT. 7-TEILIG**	1
39	**3063400**	**TEILUNGSRAD KPL. MONT. 8-TEILIG**	1
40	**3064400**	**TEILUNGSRAD KPL. MONT. 9-TEILIG**	1
41	207073	KONSOLE SCHALTAUTOMAT D9 (02/K3) BL 10051 4X167X 306 S355MC ab Masch.-Nr. 176050	1
42	DC066	SECHSKANTSCHRAUBE 10X30	2
43	DF032	Scheibe ISO 7090 10,5X20X2 St A2G	4
44	DE089	Sicherungsmutter DIN 985 M10 8 A2G	2

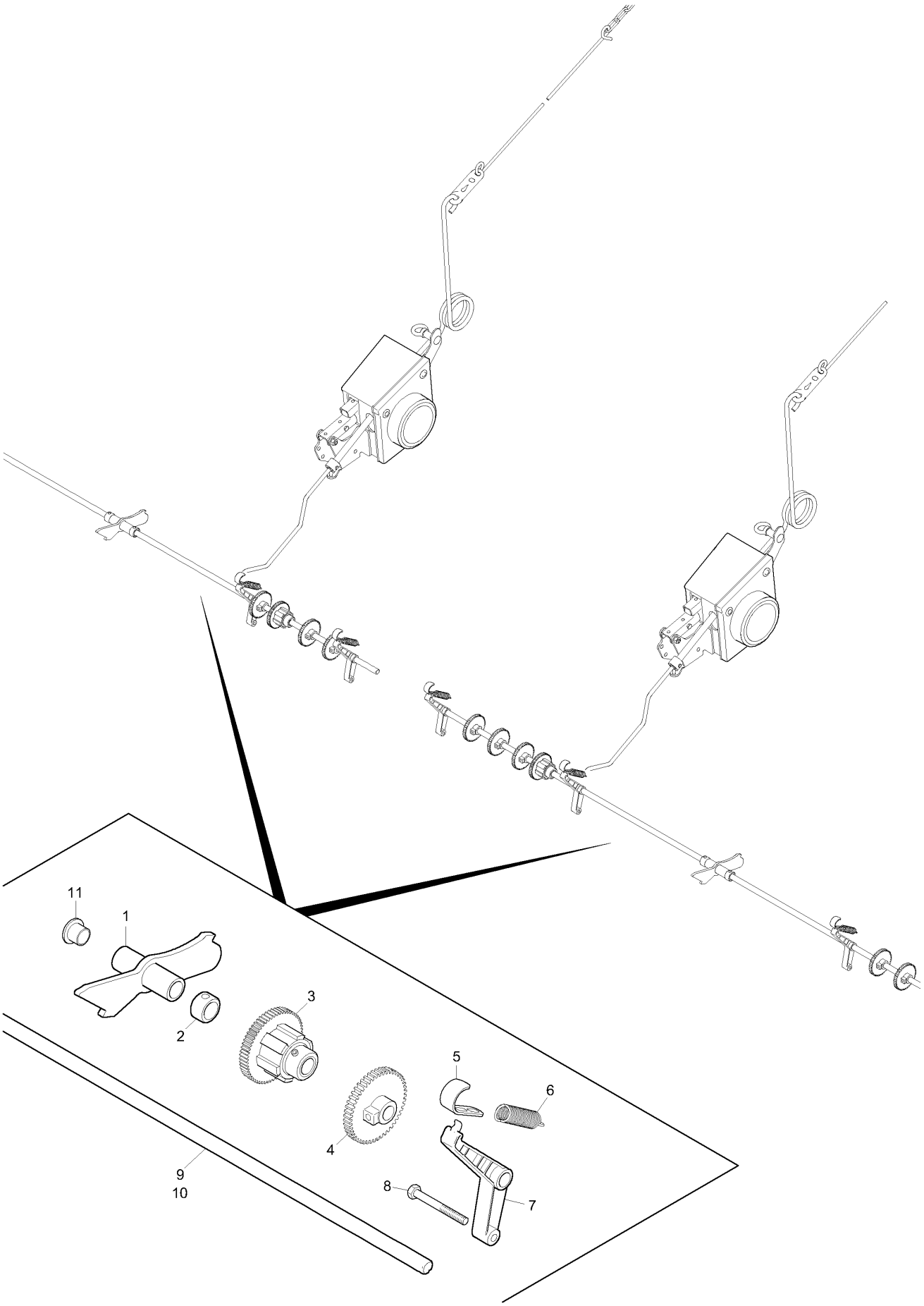
11
1
2
3
4
5
6
7
8
9
10

G2 Fahrgassenschaltung (Vorgelegewelle)

Pos.	Teile-Nr	Benennung	Anzahl
1	956711	AXIALBEGRENZUNG (FE//ZN12//C) (SB)	2
2	DL283	Stellring DIN 705A 13 9SMnPb28 A2G m. Gewindestift DIN EN ISO 4029	4
3	3242600	SCHLINGFEDERKUPPLUNG LINKSGAENGIG D8	2
4	3363500	STIRNRAD M.GWD-STI D8, SAERAD-F.	12
5	958406	SPANNHAKEN (FE//ZN12//C) SPALT-BD 10051 2X 14X 73 DD11	4/6
6	HA154	Zugfeder 1,6X12,5X 59	4/6
7	968308	SCHWENKLAGER KUNST. PA6.6 ORANGE	4/6
8	DB006	Sechskantschraube ISO 4014 6X 55 8.8 A	4/6
9	972479	VORGELEGEWELLE DFG (FE//ZN12//C) RD 10278 12X 1650 S355J2C+C	2
10	978922	VORGELEGEWELLE (FE//ZN12//B/T2) RD 10278 12X2400 S355J2C+C	2
11	CH012	Gleitlager D=12/14/20 L=12	2

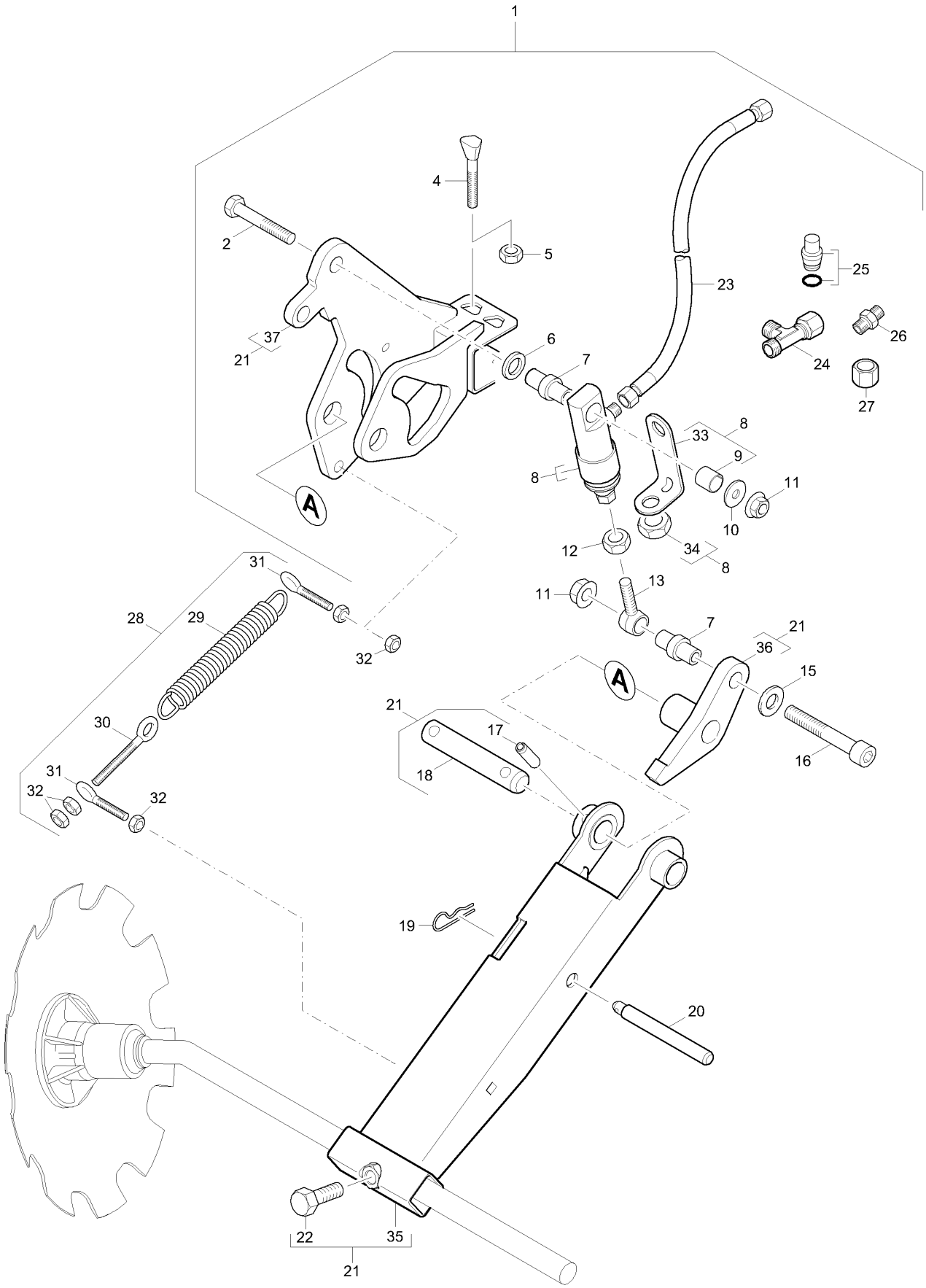
1
2
4
5
6
7
8
9
10
11
12
13
15
16
17
18
19
20
21
22
23
24
25
26
27
28
29
30
31
32
33
34
35
36
37
A
A

G3 Fahrgassenmarkiergerät

Pos.	Teile-Nr	Benennung	Anzahl
1	**966818**	**Fahrgassenmarkierungsscheibe ohne Steuerventil** ohne Pos 28	2
2	DB043	Sechskantschraube ISO 4014 10X 65 8.8 A	1
4	3884300	KEILSCHRAUBE 10X83/33 8.8 (B01) STAHL 8.8 (DIN EN ISO 898-1)	2
5	DE032	Sechskantmutter ISO 4032 M10 8 A2G	2
6	DF084	Scheibe DIN 1441 19X30X4 St A2G	1
7	3959300	GELENKHUELSE (FE//ZN12//C) RD 10278 25h9X 44 11SMn30+C	2
8	934163	HYD-ZYL E-25- 60-118 DN6 (02/K3/80) (MB)	1
9	CH066	Gleitlager D=18/21 L=20	1
10	DF036	Scheibe ISO 7093-1 10,5X30X2,5 St A2G	1
11	DE211	Sicherungsmutter DIN 6927 M10 10	2
12	DE004	Sechskantmutter DIN 439-2 M12 04 A2G	1
13	3976300	EINSTELLGELENKBUCHSE SCHALTAUTOMAT	1
15	DF032	Scheibe ISO 7090 10,5X20X2 St A2G	1
16	DA121	Zylinderschraube ISO 4762 10X 65 10.9	1
17	DI087	Spannstift ISO 8752 12X 40 St	1
18	952704	BOLZEN KAT.II (FE//ZN12//C) RD 10278 25h9X135 C45+C	1
19	DG037	FEDERSTECKER	1
20	954728	ABSTECKBOLZEN (FE//ZN12//C) RD 10278 15h9X140S235JRC+C	1
21	959333	AUSLEGER F FAGAS.MARKIER.** (02)	1
22	DC120	Sechskantschraube ISO 4017 16X 30 8.8 A	1
23	GB031	Hydraulikschlauch DN 06 L = 1250	1
24	GC037	L-Verschr. L8	1
25	GC044	Verschlusskegel 8	1
26	GC002	Gerade Verschr. L8	1
27	GC040	Überwurfmutter L8	1
28	**957868**	**ZUGFEDER VAM III /SATZ** optional	1
29	HA134	Zugfeder 5,5X33,4X220	1
30	DA035	Augenschraube 444LB 12X100 4.6 A2G	1
31	DA031	Augenschraube 444LB 12X 65 4.6 A2G	2
32	DE038	Sechskantmutter ISO 4032 M12 8 A2G	6
33	925049	ZYLINDERHALTER BL 10051 3X 30X 144 S235JR	1
34	DC087	SECHSKANTSCHRAUBE 12X20	1
35	954591	Ausleger für Spuranreißer 168 cm	1
36	954589	STUETZPLATTE	1
37	967888	HALTER F. AUSLEGER (02) (SB)	1

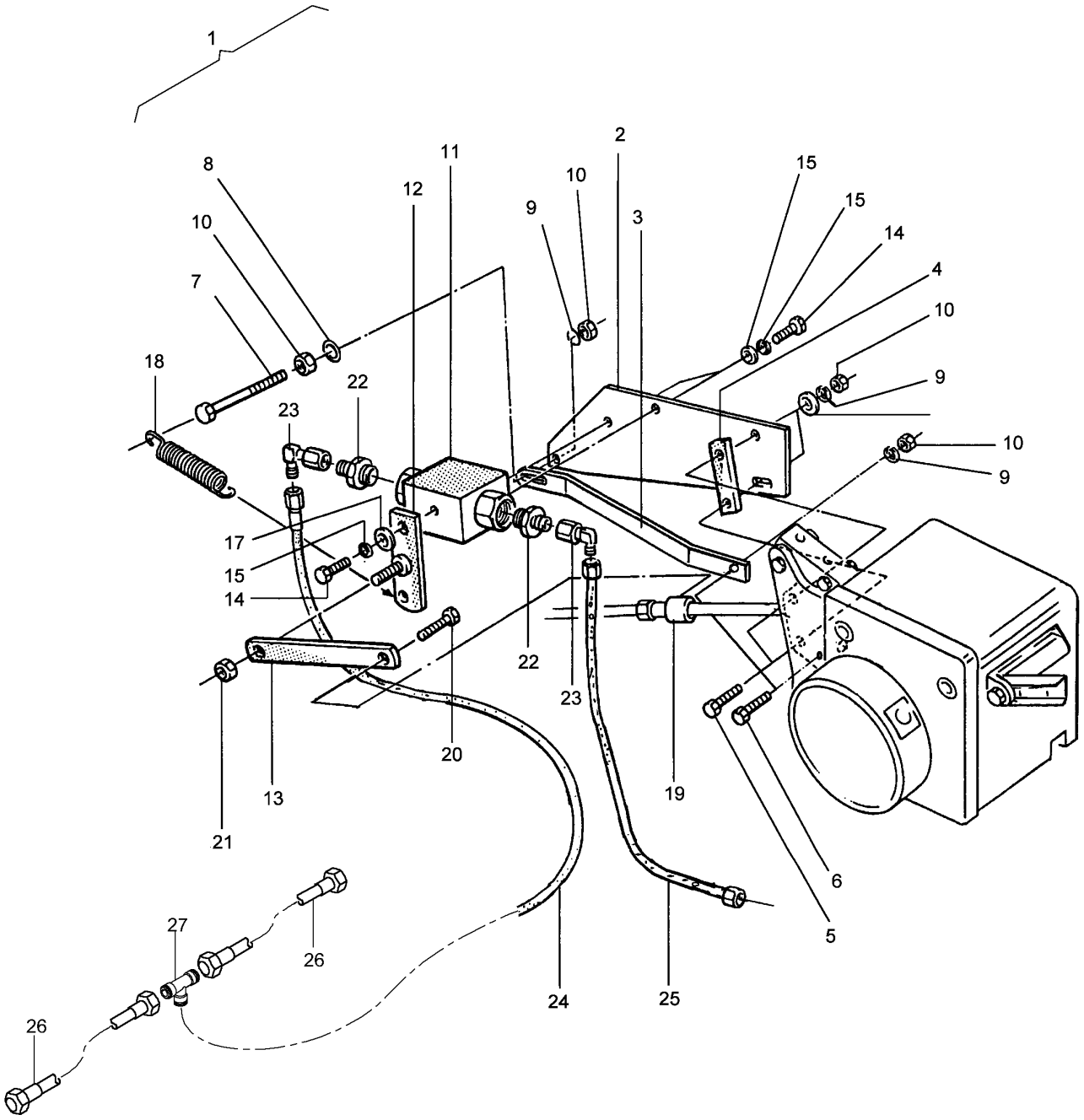
1
2
3
4
5
6
7
8
9
10
11
12
13
14
15
17
18
19
20
21
22
23
24
25
26
27

G4 mechanisches Steuerventil

Pos.	Teile-Nr	Benennung	Anzahl
1	**200301**	**Mechanisches Steuerventil und Hydrauliksatz**	1
		bestehend aus:	
2	3333600	KONSOLE F.STEUERVENTIL VORAUFLAUFMARK	1
3	3338600	STUETZSTREBE VORAUFLAUFMARKIERGERAET	1
4	3332600	ZWISCHENSTUECK 30X6X50 VORAUFLAUFMARK	1
5	DC035	Sechskantschraube ISO 4017 8X 25 8.8 A	1
6	DC030	Sechskantschraube ISO 4017 8X 20 8.8 A	1
7	DB024	Sechskantschraube ISO 4014 8X 60 8.8 A	1
8	DF020	Scheibe ISO 7090 8,4X16X1,6 St A2G	1
9	DF351	Sicherungsscheibe 8,2X18X1,4 FlZnL-480H	1
10	DE029	SECHSKANTMUTTER M8	1
11	3337600	BLOCKKUGELHAHN BK DN 6	1
12	3331600	VENTILSCHALTHEBEL (FE//ZN12//C) (SB) VORAUFLAUFMARKIERG.	1
13	3334600	SCHALTSTANGE (FE//ZN12//C) 20X5X100 VORAUFLAUFMARK.	1
14	DC004	Sechskantschraube ISO 4017 5X 10 8.8 A2G	1
15	DF132	Federring DIN 128A 5 FST A2G	1
16	DF006	Scheibe ISO 7090 5,3X10X1 St A2G	1
17	DF008	Scheibe DIN 7349 5,3X15X2 St A2G	1
18	3965300	ZUGFED 1,25X13,7X34,2 1.4310	1
19	3335600	STELLHUELSE (FE//ZN12//C) RD 669 25X 20 9SMN28 K	1
20	DC027	SECHSKANTSCHRAUBE 8X16	1
21	DE080	Sicherungsmutter ISO 7042 M 8 8 A2G	1
22	GC013	Einschraubverschr. L6XM18X1,5	2
23	GC141	Winkelverschr. L6	2
24	GB349	Hydraulikschlauch DN 06 L = 3700	1
25	GB167	Hydraulikschlauch DN 06 L = 400	1
26	GB032	Hydraulikschlauch DN 06 L = 1500	2
27	GC006	T-Verschr. L8	1
o.Abb.	DF040	AUSGLEICHSCHEIBE 12X24X1	1
o.Abb.	3372400	FUEHRUNGSOESE (FE//ZN12//C) RD 102786h9X211 S235JRC+C	1
o.Abb.	3825200	ZUGFED 1,6X22,0X119 1.4310 AWN070002	1
o.Abb.	DC012	Sechskantschraube ISO 4017 6X 12 8.8 A	1
o.Abb.	DE079	Sicherungsmutter ISO 7042 M 6 8 A2G	1
o.Abb.	KE063	Rohrschelle 3016-1 D1 12/15 W5-CR	1

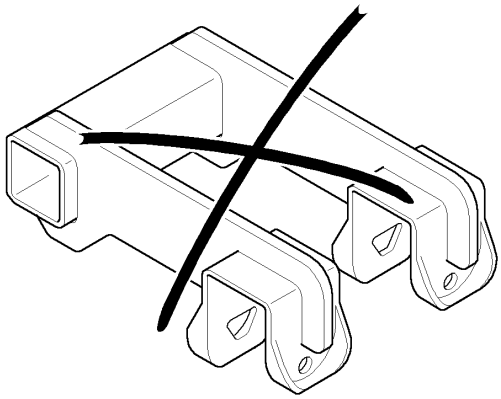

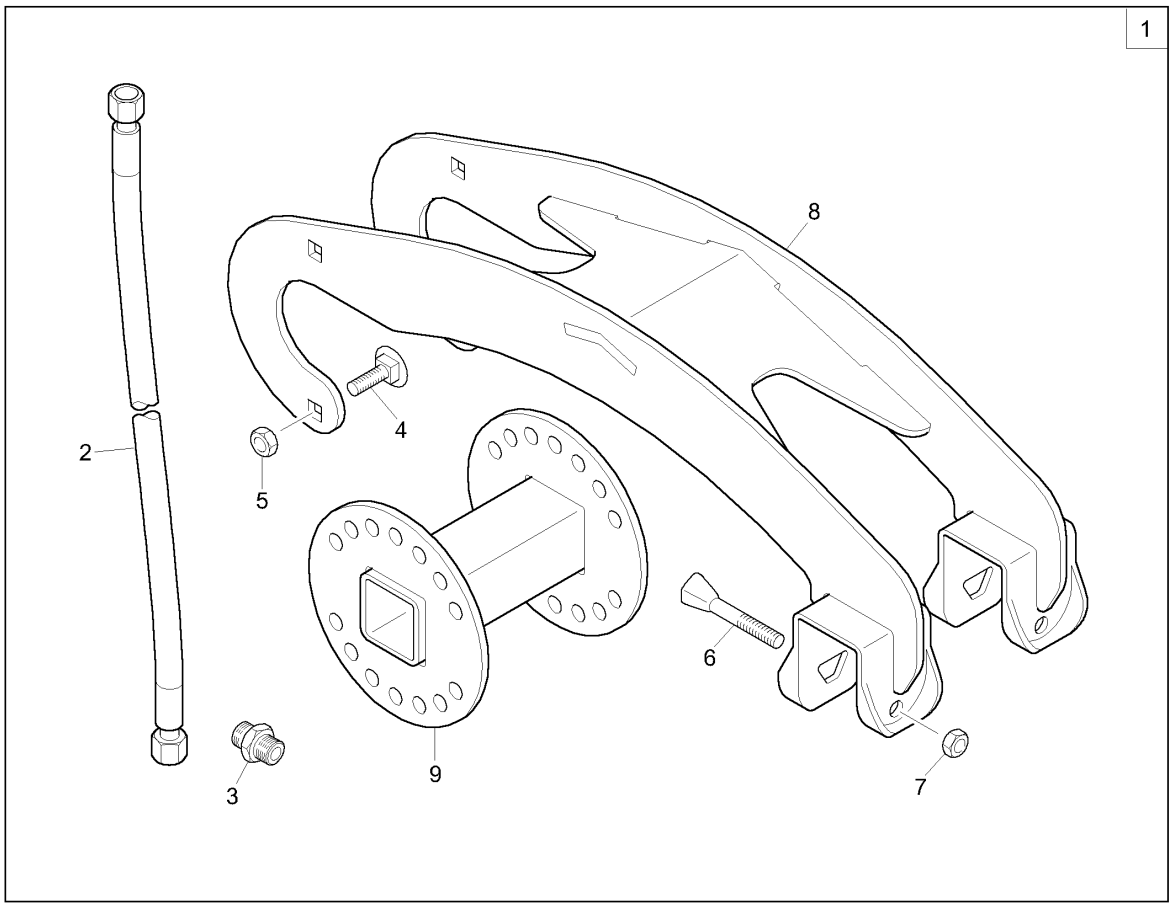
1
2
3
4
5
6
7
8
9

G5 Anbausatz Fahrgassenmarkiergerät - Rollenstriegel

Pos.	Teile-Nr	Benennung	Anzahl
1	**202970**	**Anbausatz für Fahrgassenmarkierung für D9, AD und AD-P**	
2	GB030	Hydraulikschlauch DN 06 L = 1000	1
3	GC002	Gerade Verschr. L8	1
4	DA086	Flachrundschraube 603 10X 25 8.8 A2G	4
5	DE211	Sicherungsmutter DIN 6927 M10 10	4
6	3884300	KEILSCHRAUBE 10X83/33 8.8 (B01) STAHL 8.8 (DIN EN ISO 898-1)	2
7	DE032	Sechskantmutter ISO 4032 M10 8 A2G	2
8	202969	RAHMEN_F.VAM (02/K3) (SB)	1
9	203751	HALTEROHR (02/K3) (SB)	1

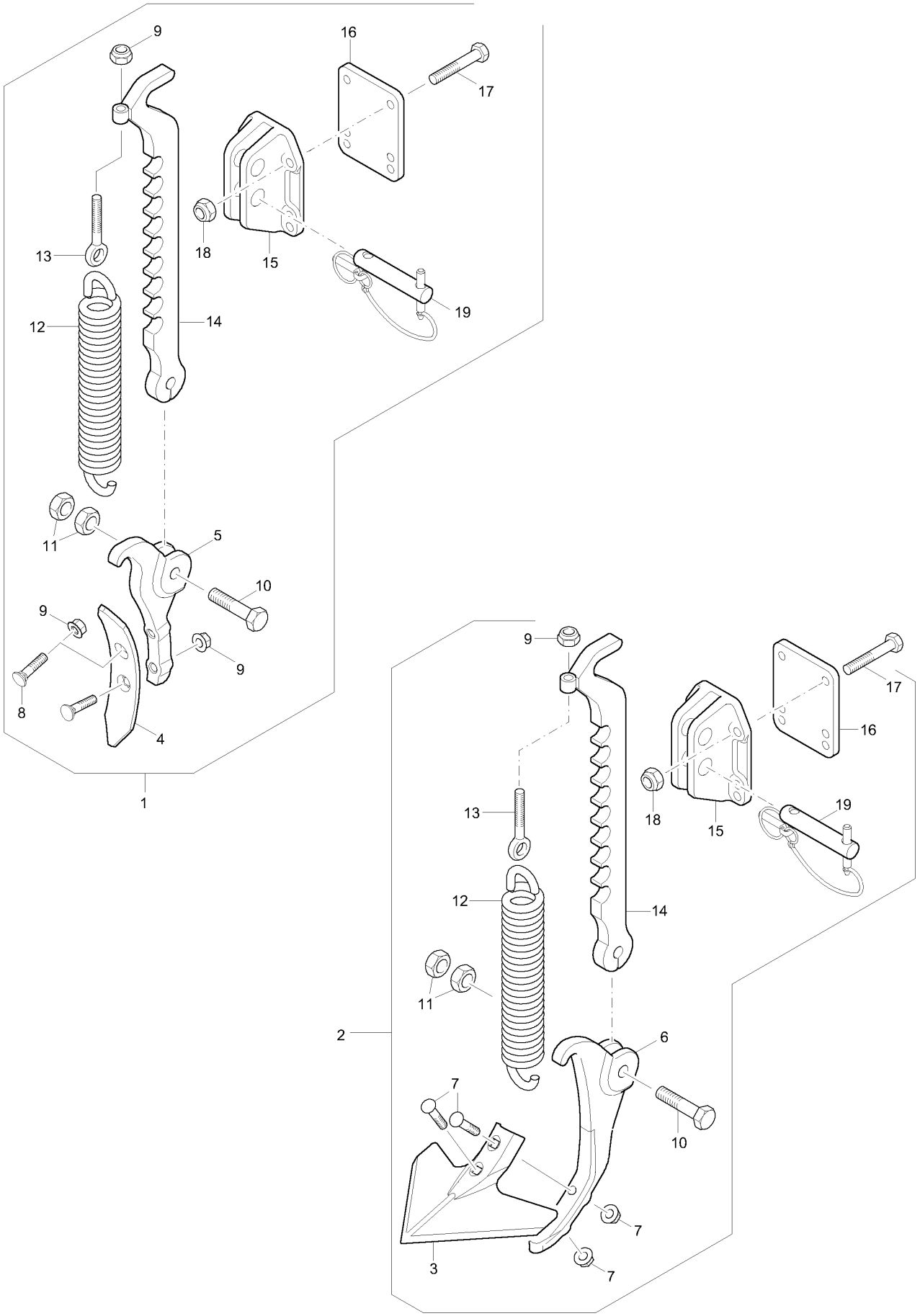
9
16
17
13
18
15
19
12
14
11
5
10
9
9
8
4
1
9
17
16
18
15
19
13
12
14
11
2
6
7
10
7
7
3

H2 Spurlockerer, gefedert, verstärkt 50/250mm

Pos.	Teile-Nr	Benennung	Anzahl
1	**962665**	**Gefederter Spurlockerer verstärkt, 50 mm**	
2	**962670**	**Gefederter Spurlockerer verstärkt, 250 mm**	
3	HC208	Schar-K30	1
4	HC199	Schmalschar 50X8X255	1
5	962177	SCHMALSCHARHALTER (02) TEIL:SCHMIEDETEIL 40X 140X 270 GS52RM	1
6	962178	SCHARHALTER 250 (02) TEIL:SCHMIEDETEIL 40X 233X 320 GS52RM	1
7	HC207	Planetschraube M12X60 8.8 m. Mutter	2
8	DA636	Senkschraube DIN 608 12X 55 12.9	2
9	DE206	Sicherungsmutter DIN 6927 M12 10	2
10	DB386	Sechskantschraube ISO 4014 16X 70 8.8 A	1
11	DE045	Sechskantmutter ISO 4032 M16 8 A2G	1
12	HA120	Zugfeder 12,0X48,0X360	1
13	DE391	OesenSchraube M12X115 S235JR A2G f. Spannschloss nach DIN 1480	1
14	966959	STIEL (02) (SB)	1
15	962339	STIELAUFHAENGUNG (02) TEIL:SCHMIEDETEIL 80X 120X 172 GS52	1
16	960934	KLEMMPLATTE (02) TEIL:BL 12X120X 152 S355MC	1
17	DB076	Sechskantschraube ISO 4014 12X 90 8.8 A	4
18	DE082	Sicherungsmutter ISO 7042 M12 8 A2G	4
19	964357	BOLZEN (MB)	1

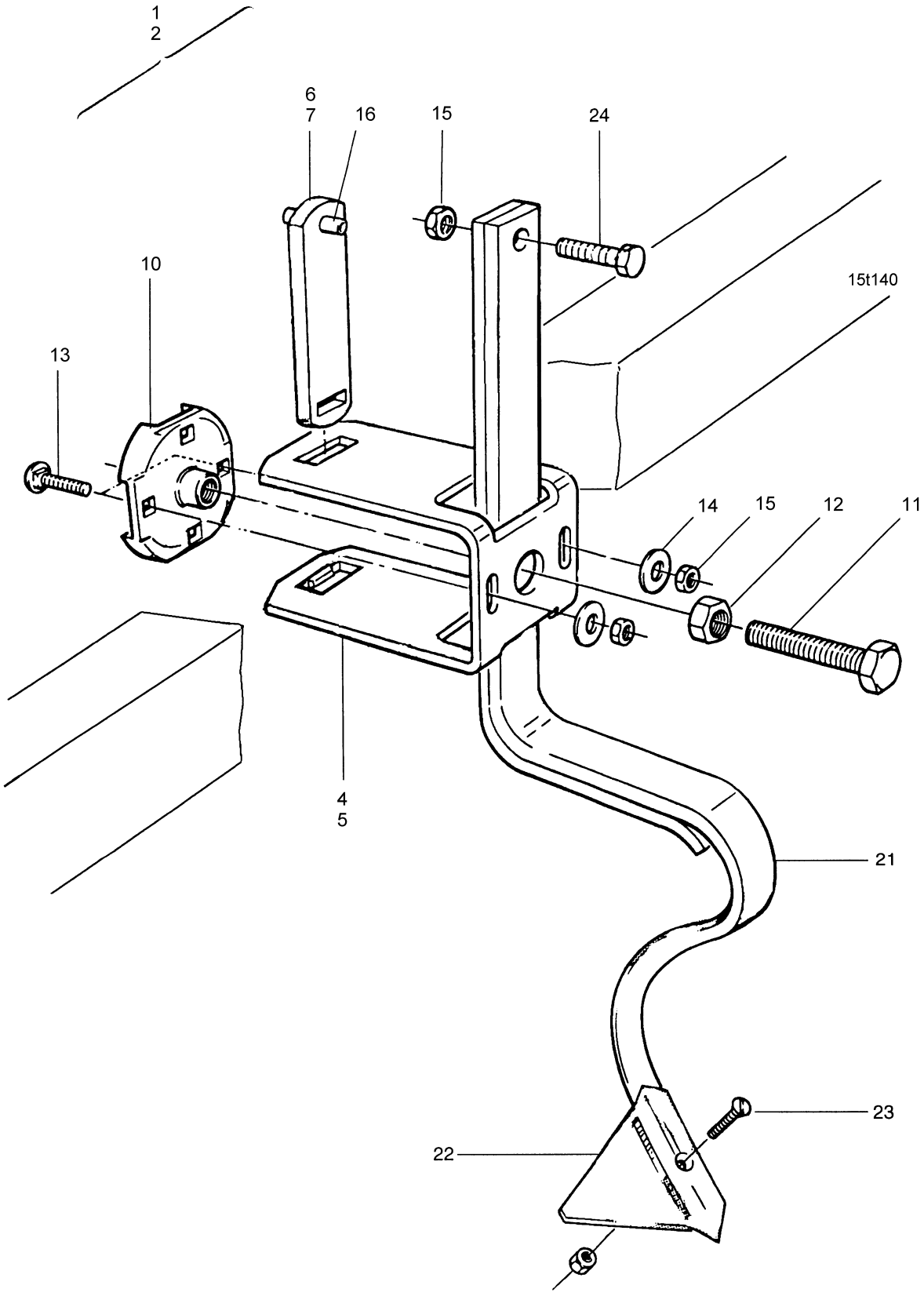
1
2
6
7
16
15
24
10
15t140
13
14
15
12
11
4
5
21
23
22

H3 Spurlockerer

Pos.	Teile-Nr	Benennung	Anzahl
1	**3116000**	**SPURLOCKERERZINKEN (neue Teile-Nr)**	4
1	**3626010**	**SPURLOCKERERHALTER D8 (neue Teile-Nr)**	4
2	**957259**	**Gefederter Radspurlockerer für D9 4000**	4
		bestehend aus: Pos.5, 7, 10-24	
4	3626010	SPURLOCKERERHALTER D8	1
		passend für D8 und D9/25-30	
5	957299	SPURLOCKERERSCHELLE D9/40 (11) BL 10051 8X 90X 426 S355MC	1
		passend für D9/40	
6	3923500	TRAVERSE M.SPANNSTIFT 12X40 F.SPURL.	1
		passend für D8 und D9/25-30	
7	957311	TRAVERSE (11)	1
		passend für D9/40	
10	3922500	VERSTELLPLATTE F.SPURLOCKERER D8	1
11	DC128	SECHSKANTSCHRAUBE 16X50	1
12	DE045	Sechskantmutter ISO 4032 M16 8 A2G	1
13	DA089	Flachrundschraube 603 10X 35 8.8 A2G	2
14	DF036	Scheibe ISO 7093-1 10,5X30X2,5 St A2G	2
15	DE032	Sechskantmutter ISO 4032 M10 8 A2G	3
16	DK057	Kerbstift 8742 12X40 ST	1
21	**3116000**	**SPURLOCKERERZINKEN**	1
		darin enthalten:	
22	3628100	SCHARFUSS M.SCHRAUBE F.SPURLOCKERER	1
23	HC182	Planetschraube M10X45 8.8 m. Mutter	1
24	DC066	SECHSKANTSCHRAUBE 10X30	1

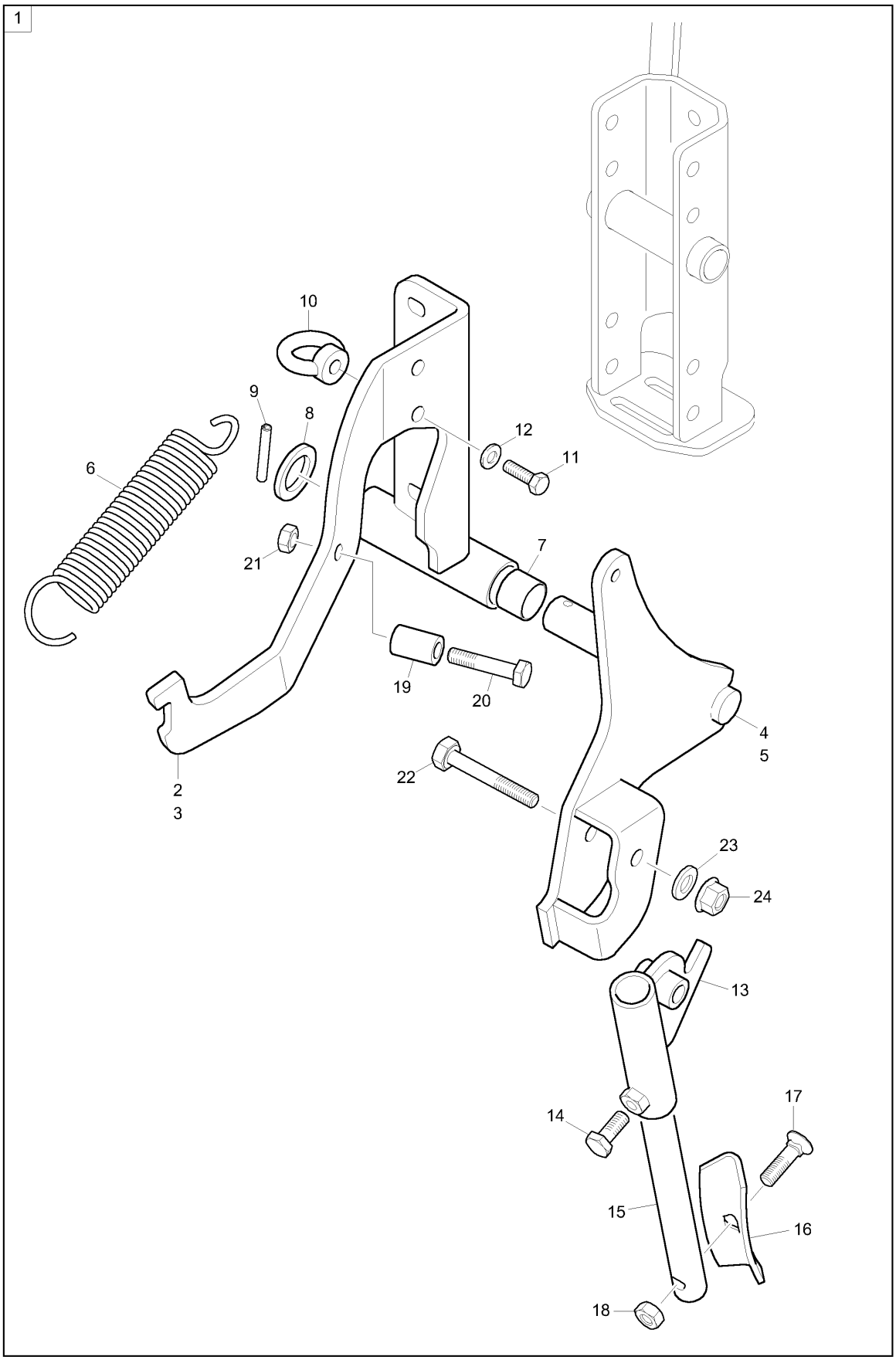
1
10
9
8
12
11
6
21
7
19
20
4
5
2
3
22
23
24
13
17
14
15
16
18

H3.1 Radspurlockerer

Pos.	Teile-Nr	Benennung	Anzahl
1	**205140**	**Sämaschinen-Radspurlockerer zwei Stück (links und rechts)**	1
2	205144	RADSPURLOCKERER RE (11/K3) (SB)	1
3	205142	RADSPURLOCKERER LI (11/K3) (SB)	1
4	957989	SCHARHALTER RE.(11)	1
5	957990	SCHARHALTER LI.(11)	1
6	HA180	Zugfeder 4,5X35,0X188	1
7	CH023	Gleitlager D=25/28 L=20	2
8	DF102	Scheibe DIN 1441 26X40X4 St A2G	1
9	DI053	Spannstift ISO 8752 6X 45 St	1
10	DE014	Ringmutter DIN 582 M10 C15E A2G	3
11	DC066	SECHSKANTSCHRAUBE 10X30	3
12	DF032	Scheibe ISO 7090 10,5X20X2 St A2G	3
13	957995	GELENK (11)	1
14	DC063	SECHSKANTSCHRAUBE 10X25	1
15	958000	SCHARHALTEWELLE (11) RD 10278 22X310 S355J2C+C	1
16	ZN401	Schmalschar 35mm	1
17	HC182	Planetschraube M10X45 8.8 m. Mutter	1
18	DE032	Sechskantmutter ISO 4032 M10 8 A2G	1
19	202834	BUCHSE 40 11 30 (FE//ZN12//C) RD 10278 20h9X 30 S355J2C+C	1
20	DB037	Sechskantschraube ISO 4014 10X 50 8.8 A	1
21	DE225	Sicherungsmutter M10 10 FlZnL-480H (Sperrzahn)	1
22	DB071	Sechskantschraube ISO 4014 12X 70 8.8 A	1
23	DF044	Scheibe ISO 7090 13X24X2,5 St A2G	1
24	DE206	Sicherungsmutter DIN 6927 M12 10	1

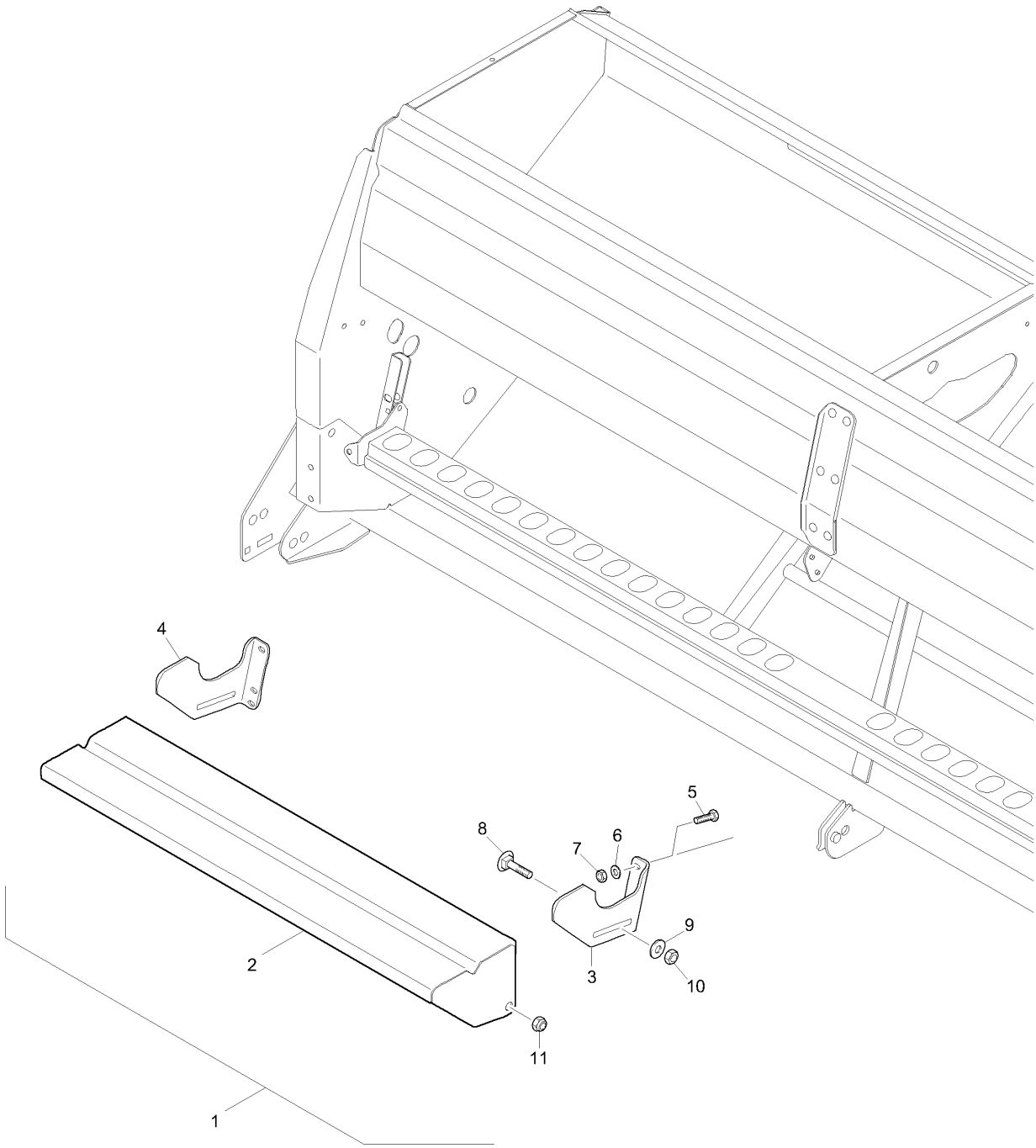
4
5
8
6
7
9
10
2
3
11
1

H4 Beladehilfe

Pos.	Teile-Nr	Benennung	Anzahl
1	**958078**	**Beladehilfe für Sackware**	
2	958083	BELADEHILFE D9/AD03 (02) (SB)	1
3	958081	HALTER RE. (02) TEIL:BL 5X145X 280 S355MC	1
4	958082	HALTER LI. (02) TEIL:BL 5X145X 280 S355MC	1
5	DC030	Sechskantschraube ISO 4017 8X 20 8.8 A	4
6	DF024	Scheibe ISO 7093-1 8,4X24X2 St A2G	4
7	DE210	Sicherungsmutter DIN 6927 M 8 8 A2G	4
8	DA089	Flachrundschraube 603 10X 35 8.8 A2G	2
9	DF036	Scheibe ISO 7093-1 10,5X30X2,5 St A2G	2
10	DE032	Sechskantmutter ISO 4032 M10 8 A2G	2
11	DE211	Sicherungsmutter DIN 6927 M10 10	2

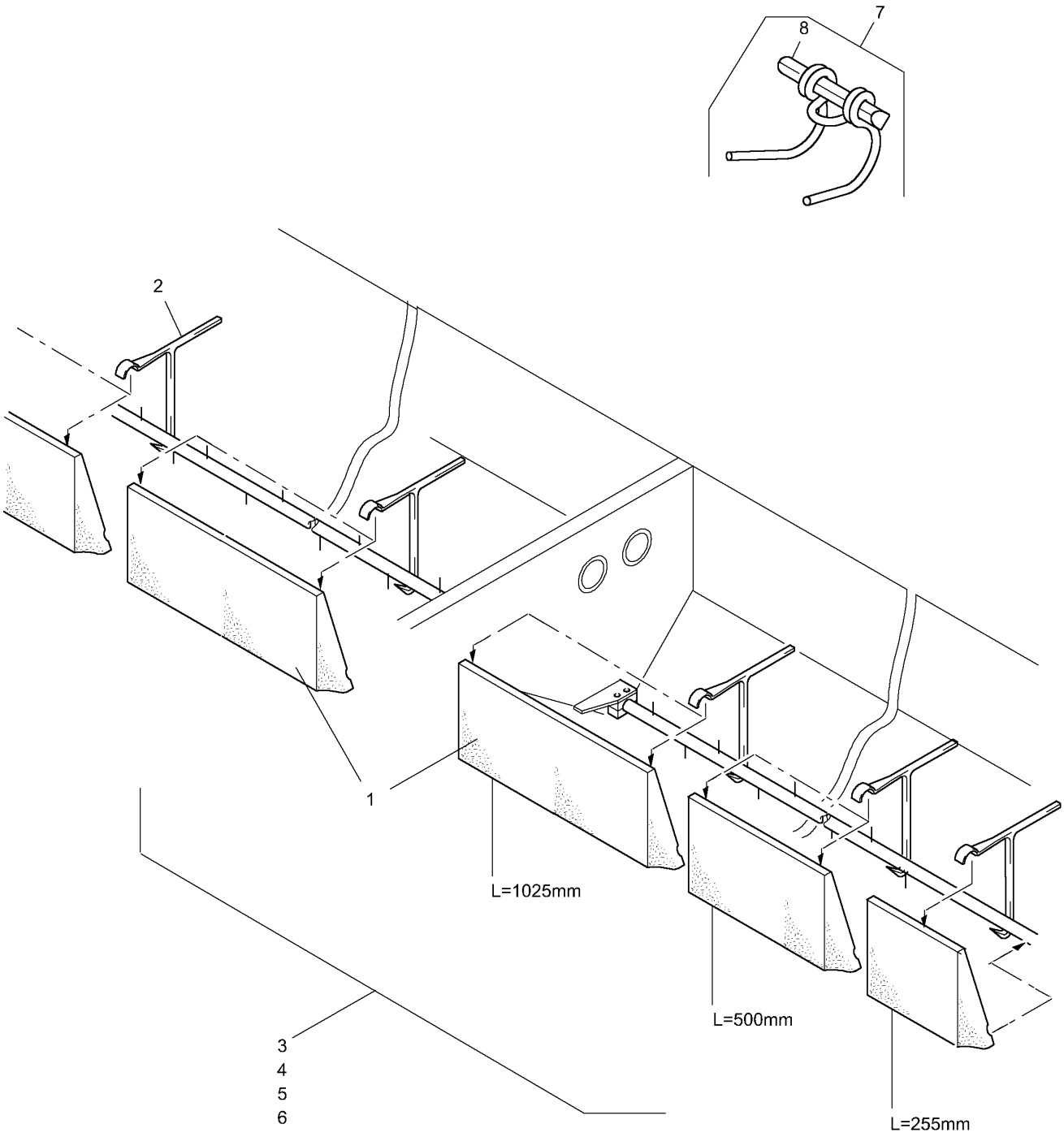
7
8
2
1
L=1025mm
L=500mm
L=255mm
3
4
5
6

H5 Rapseinsatz, Rührklammer für Gras

Pos.	Teile-Nr	Benennung	Anzahl
1	957660	RAPSEINSATZPROFIL 1025 SCHAUMSTOFF-PE ETHAFORM	1
2	3774210	RAPSEINSATZKLEMME KUNST. PA6+30%GF ORANGE	1
3	**200216**	**Rapseinsatz 2,50 m**	
4	**200217**	**Rapseinsatz 3,00 m**	
5	**200218**	**Rapseinsatz 3,50 m**	
6	**200219**	**Rapseinsatz 4,00 m**	
7	962716	Rührklammer zur Grassaat	
8	DG094	Splint ISO 1234 6,3X 36 St A2G	

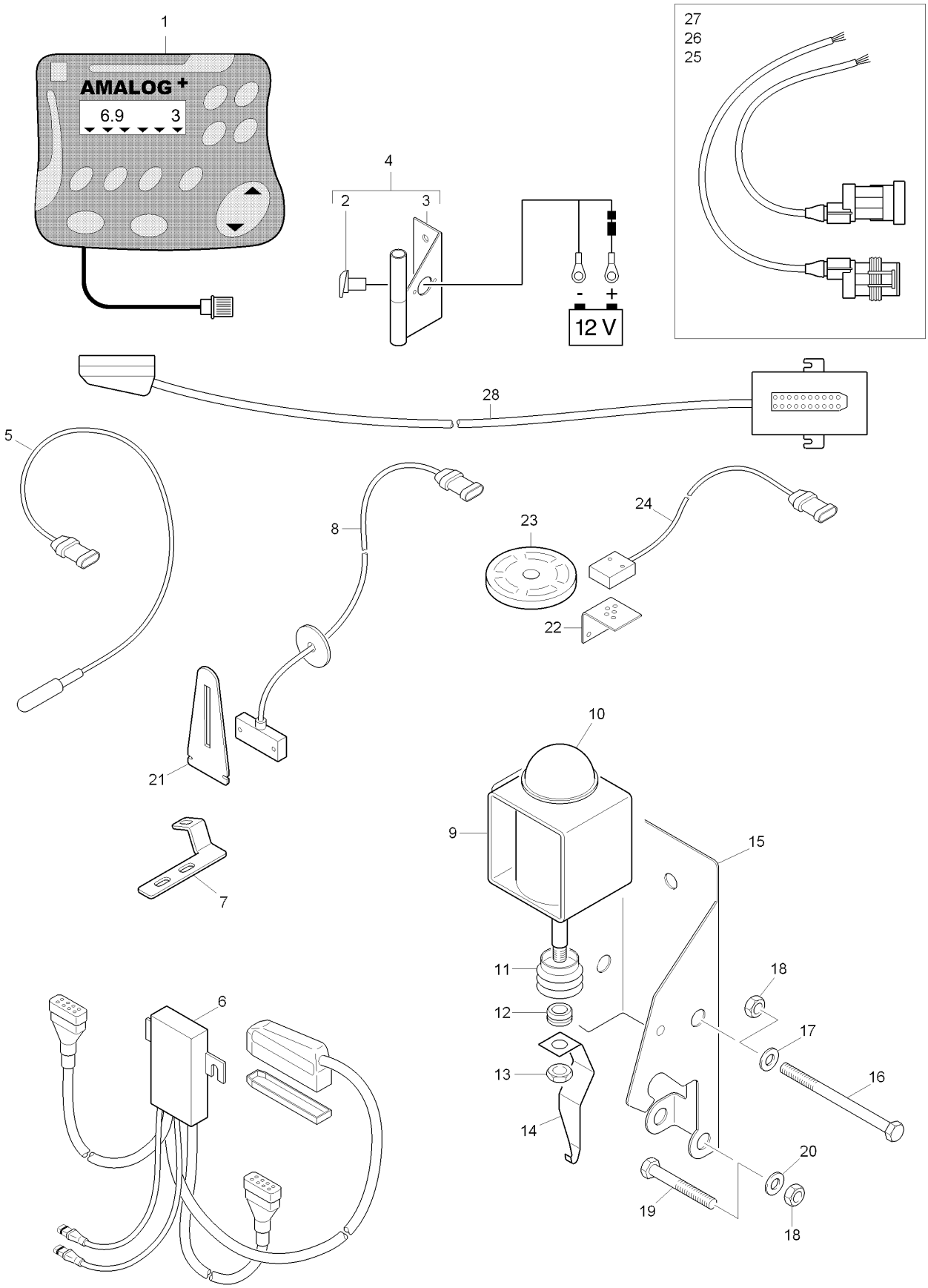
1
AMALOG +
6.9 3
4
2
3
- +
12 V
27
26
25
28
5
8
23
24
22
21
10
9
15
7
11
18
12
17
13
16
14
20
19
18
6

H6 AMALOG+

Pos.	Teile-Nr	Benennung	Anzahl
1	NI078	Bordcomputer AMALOG+	1
2	NF089	Steckdose 3pol. 12V	1
3	NZ031	Grundkonsole / Halter Bordrechner	1
4	NZ039	Konsole mit Batterieanschlußkabel mit einer Steckdose	1
5	NH073	Sensor induktiv 1,1m AMP-Stecker	2
6	NL086	Kabelbaum AD D9 m. Fahrg. Sensor AMALOG+	1
7	958125	SENSORHALTER SCHAUMA. (FE//ZN12//C) BL 10051 4X117X 150 S355MC	1
8	NH014	Elektronischer Füllstandsmelder	1
9	NZ069	Hubmagnet D6-12V	1
10	Y604869	Kappe	1
11	Y3142156	Faltenbalg	1
12	ID053	Kabelmuffe D= 9,0/13/17	1
13	DE192	Sechskantmutter DIN 439-2 M 8 04 A2G	1
14	3608310	KUPPLUNGSHAKEN F.MAGNETSCH. AMFARE	1
15	977813	MAGNETHALTER (FE//ZN12//C) BL 10131 2X168X 182 DC03	1
16	DB228	Sechskantschraube ISO 4014 6X 85	1
17	DF012	Scheibe ISO 7093-1 6,4X18X1,6 St A2G	1
18	DE079	Sicherungsmutter ISO 7042 M 6 8 A2G	2
19	DB006	Sechskantschraube ISO 4014 6X 55 8.8 A	1
20	DF014	Scheibe 6,5X13X1,25 St A2G	1
21	962329	HALTER F.ST.SENSOR BL 10259 3X 50X 140 1.4301	1
22	951592	SENSORHALTER (FE//ZN12//C) BL 1541 2X 38X 84 STW22	1
23	NZ043	Magnethalter m. 6 Magneten	1
24	NH056	Sensor Reedkontakt 1m m. AMP-Stecker ab BJ 02/2006	1
25	NF081	Reparatursatz kpl. 3 pol. AMP u. Kuppl.	1
26	NF082	Reparatursatz kpl. 4 pol. AMP u. Kuppl.	1
27	NF080	Reparatursatz kpl. 10 pol. AMP	1
28	NL214	VERLAENGERUNGSKABEL 3,0M AMALOG+ VERLAENGERUNGSKAB. KUNS	1

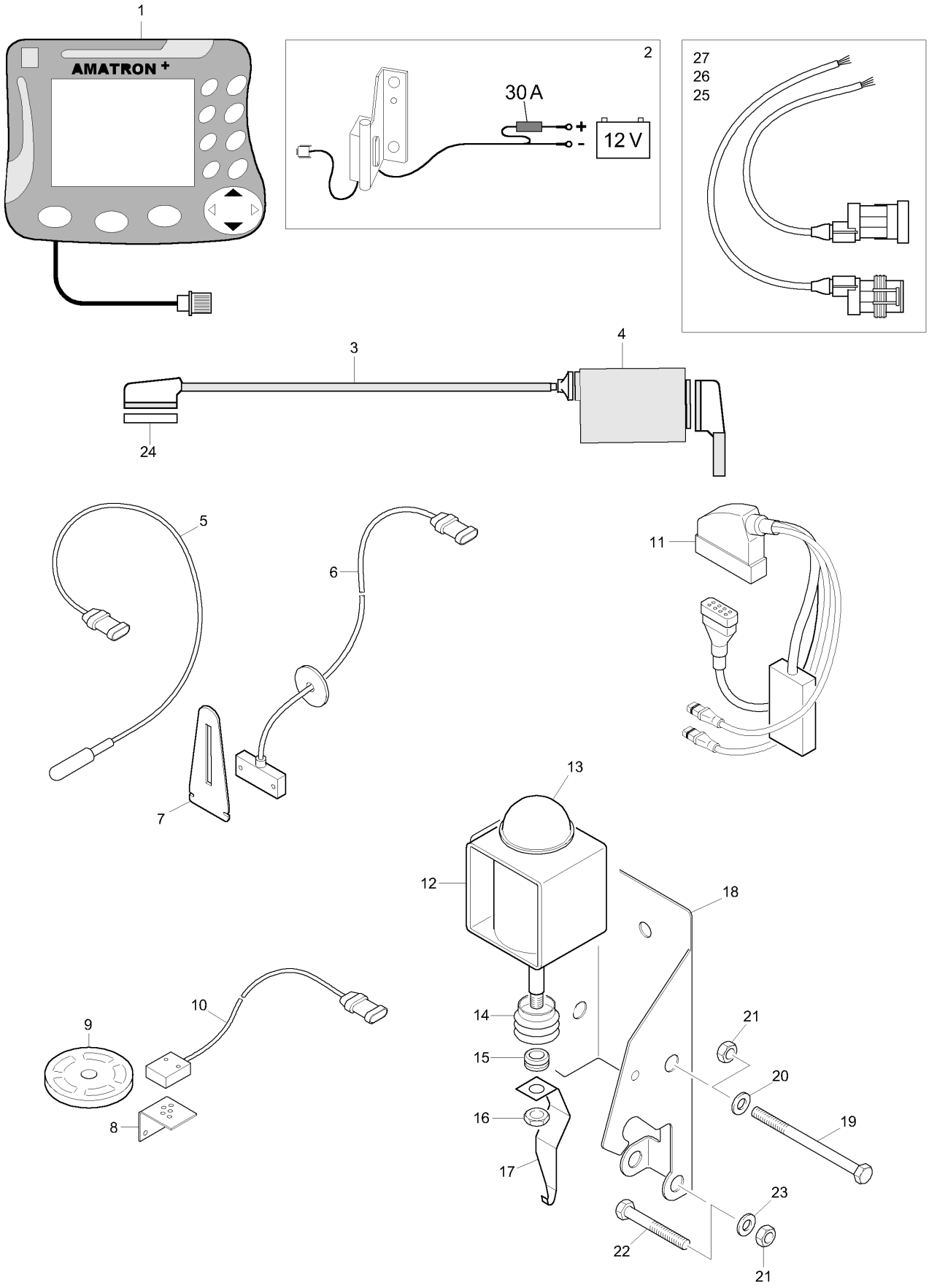
1
AMATRON +
2
30 A
+
-
12 V
27
26
25
3
4
24
5
6
7
11
13
12
18
10
9
8
14
15
16
17
21
20
19
23
22
21

H7 AMATRON+

Pos.	Teile-Nr	Benennung	Anzahl
1	NI064	Bordcomputer AMATRON+	1
2	943402	Grundausstattung AMABUS für AMATRON	1
3	NL060	ANSCHLUSSKABEL AMATRON+ MASCHIN. 6,5M ANSCHLUSSKABEL AMAT	1
4	NI091	Maschinenrechner Saemaschine Basis Bordrechner AMATRON+ D9 AD AD-P	1
5	NH073	Sensor induktiv 1,1m AMP-Stecker	2
6	NH014	Elektronischer Füllstandsmelder	1
7	962329	HALTER F.ST.SENSOR BL 10259 3X 50X 140 1.4301	1
8	951592	SENSORHALTER (FE//ZN12//C) BL 1541 2X 38X 84 STW22	1
9	NZ043	Magnethalter m. 6 Magneten	1
10	NH056	Sensor Reedkontakt 1m m. AMP-Stecker ab BJ 02/2006	1
11	NL274	Kabelbaum D9/AD03 Variogetriebe AMATRON+	1
12	NZ069	Hubmagnet D6-12V	1
13	Y604869	Kappe	1
14	Y3142156	Faltenbalg	1
15	ID053	Kabelmuffe D= 9,0/13/17	1
16	DE192	Sechskantmutter DIN 439-2 M 8 04 A2G	1
17	3608310	KUPPLUNGSHAKEN F.MAGNETSCH. AMFARE	1
18	977813	MAGNETHALTER (FE//ZN12//C) BL 10131 2X168X 182 DC03	1
19	DB228	Sechskantschraube ISO 4014 6X 85	1
20	DF012	Scheibe ISO 7093-1 6,4X18X1,6 St A2G	1
21	DE079	Sicherungsmutter ISO 7042 M 6 8 A2G	2
22	DB006	Sechskantschraube ISO 4014 6X 55 8.8 A	1
23	DF014	Scheibe 6,5X13X1,25 St A2G	1
24	NF085	Riegelwanne 20 pol. (Parkdose)	1
25	NF081	Reparatursatz kpl. 3 pol. AMP u. Kuppl.	1
26	NF082	Reparatursatz kpl. 4 pol. AMP u. Kuppl.	1
27	NF080	Reparatursatz kpl. 10 pol. AMP	1

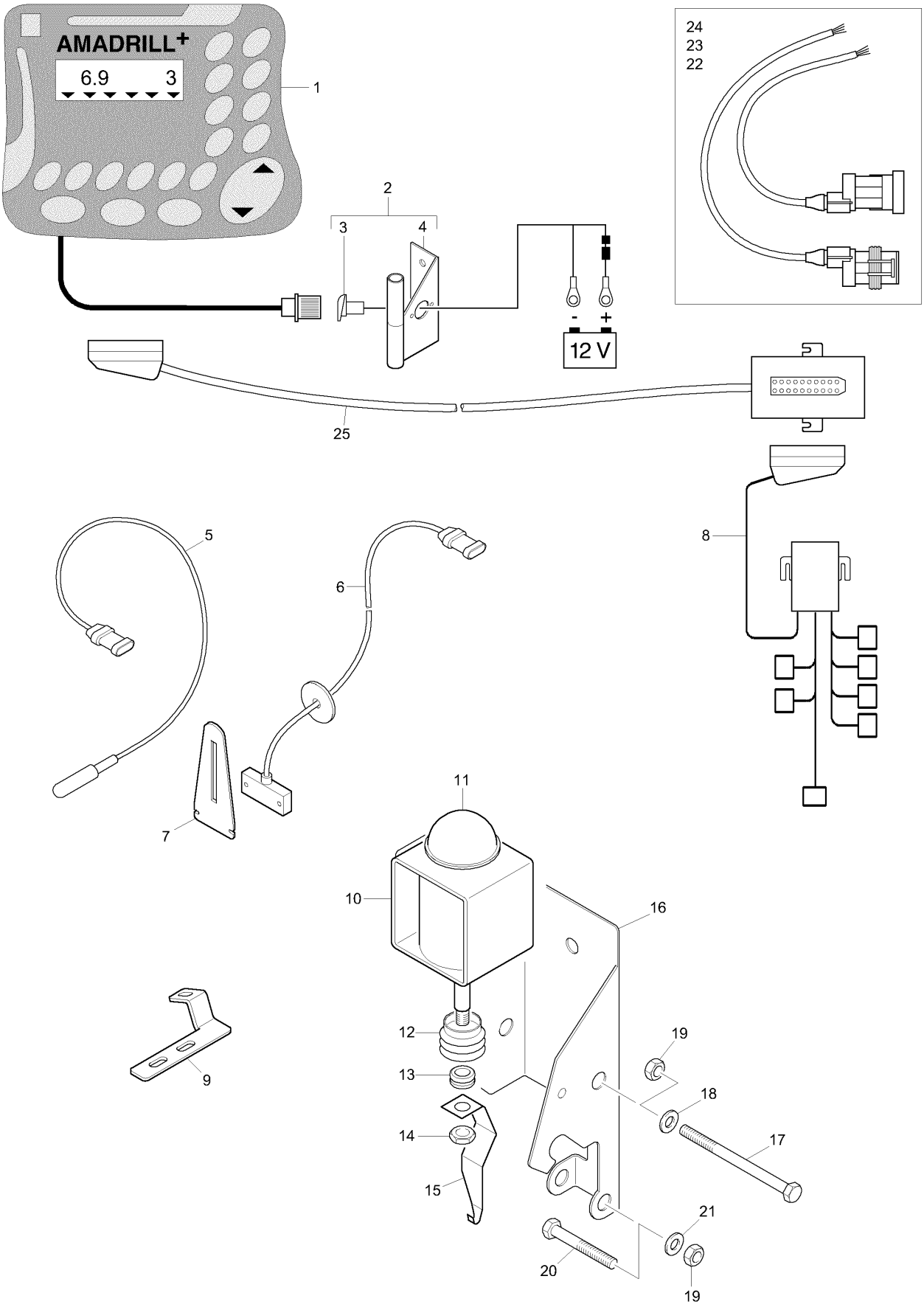
AMADRILL+
6.9 3
1
2
3
4
- +
12 V
24
23
22
25
5
6
8
7
11
10
16
12
13
14
15
9
19
18
17
21
20
19

H8 AMADRILL +

Pos.	Teile-Nr	Benennung	Anzahl
1	NI183	Bordcomputer AMADRILL+	1
2	NZ039	Konsole mit Batterieanschlußkabel mit einer Steckdose	1
3	NF089	Steckdose 3pol. 12V	1
4	NZ031	Grundkonsole / Halter Bordrechner	1
5	NH073	Sensor induktiv 1,1m AMP-Stecker	2
6	NH014	Elektronischer Füllstandsmelder	1
7	962329	HALTER F.ST.SENSOR BL 10259 3X 50X 140 1.4301	1
8	NL341	Kabelbaum D9 mit Variogetriebe AMADRILL+	1
9	958125	SENSORHALTER SCHAUMA. (FE//ZN12//C) BL 10051 4X117X 150 S355MC	1
10	NZ069	Hubmagnet D6-12V	1
11	Y604869	Kappe	1
12	Y3142156	Faltenbalg	1
13	ID053	Kabelmuffe D= 9,0/13/17	1
14	DE192	Sechskantmutter DIN 439-2 M 8 04 A2G	1
15	3608310	KUPPLUNGSHAKEN F.MAGNETSCH. AMFARE	1
16	977813	MAGNETHALTER (FE//ZN12//C) BL 10131 2X168X 182 DC03	1
17	DB228	Sechskantschraube ISO 4014 6X 85	1
18	DF012	Scheibe ISO 7093-1 6,4X18X1,6 St A2G	1
19	DE079	Sicherungsmutter ISO 7042 M 6 8 A2G	2
20	DB006	Sechskantschraube ISO 4014 6X 55 8.8 A	1
21	DF014	Scheibe 6,5X13X1,25 St A2G	1
22	NF081	Reparatursatz kpl. 3 pol. AMP u. Kuppl.	
23	NF082	Reparatursatz kpl. 4 pol. AMP u. Kuppl.	
24	NF080	Reparatursatz kpl. 10 pol. AMP	
25	NL722	Verlängerungskabel 20 pol.	

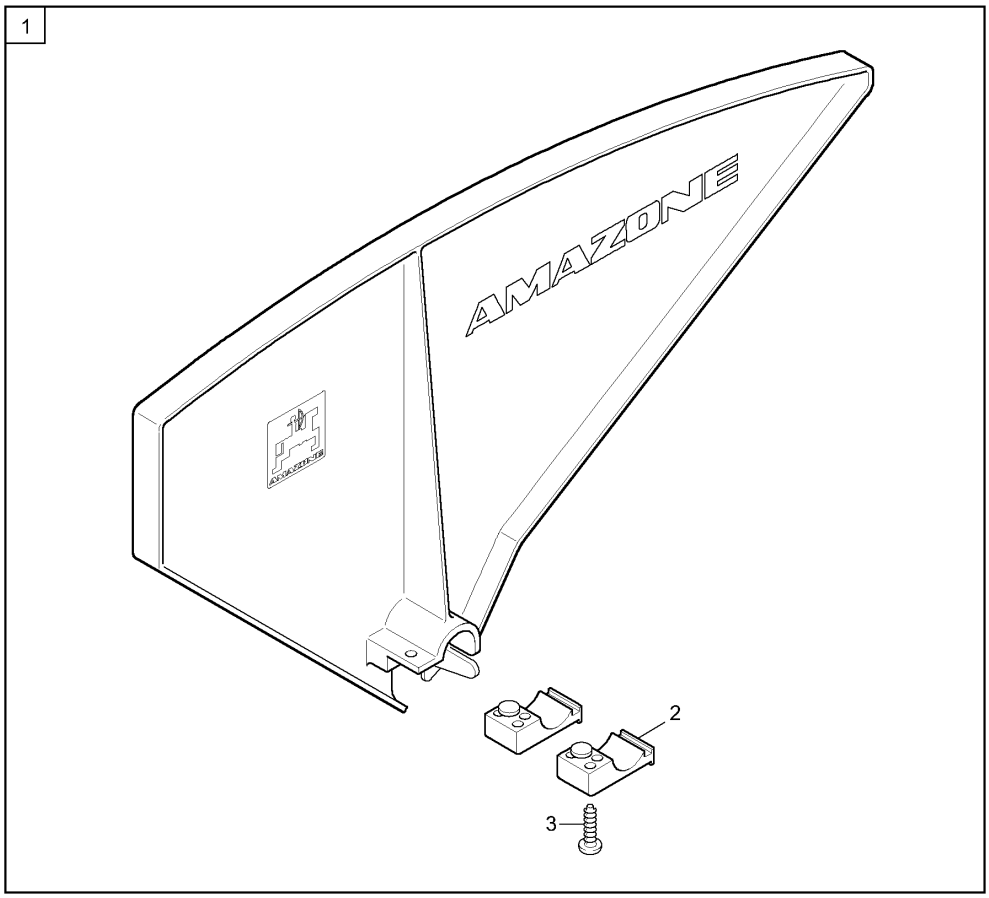
1
AMAZONE
2
3

H10 Trenneinheit Saatkasten (ab 11.2011)

Pos.	Teile-Nr	Benennung	Anzahl
1	**976930**	**Trenneinheit für Saatgutbehälter** Stückzahl nach Bedarf	
2	976923	GEGENSTUECK KUNST: PA6 ORANGE	2
3	DD096	Blechschraube 7049 4,8X19 C-H St A2G	2

Notizen:

Notizen:

Zentrales Ersatzteillager
Postfach 51
49202 Hasbergen-Gaste

Tel.: 05405/501-290
Fax: 05405/501-106
e-mail: ET@amazone.de
http: www.amazone.de

Zweigwerke: D-27794 Hude - F-57602 Forbach
Werksniederlassung in England und Frankreich

Fabriken für Mineraldüngerstreuer, Feldspritzen, Sämaschinen, Bodenbearbeitungsmaschinen, Mehrzweck-Lagerhallen und Kommunalgeräte